SCHUNK



Produktdatenblatt
COS
Durchführungsmodule

Hand in hand for tomorrow

Robust. Zuverlässig. Flexibel.

Optionsmodule COS

Optionsmodule zur Durchführung unterschiedlicher Medien, wie elektrischen Signalen, Pneumatik, Fluiden und Vakuum.

Einsatzgebiet

Für die schnelle Medienübertragung bei kurzen Wechselzeiten zwischen Wechselkopf und Wechseladapter, um den Endeffektor mit den benötigten Medien versorgen zu können.

Vorteile – Ihr Nutzen

- **Passt optimal**
  zur einfachen Kombination mit SCHUNK Werkzeugwechslern
- **Breites Sortiment an unterschiedlichen Varianten**
  für die Durchführung verschiedenster Medien
- **Modulvielfalt**
  für jede Baugröße von SCHUNK Werkzeugwechslern das geeignete Modul für die gewünschte Medienübertragung
- **Steckervarianten mit radialem, axialem und seitlichem Kabelabgang**
  für eine geringe Störkontur bei begrenztem Bauraum
- **Kombination mehrerer Optionsmodule**
  für höchste Flexibilität des Werkzeugwechslers
- **Minimaler Verschleiß**
  für eine hohe Anzahl an Wechselzyklen und eine lange Lebensdauer
- **Kundenspezifische Ausführungen auf Anfrage erhältlich**
  für jede Anwendung die passende Lösung
- **Kabelstecker, Kabelverlängerungen und Schutzabdeckungen auf Anfrage erhältlich**
  für eine umfassende Komplettlösung aus einer Hand



Anwendungsbeispiel



1. **Automatische Werkzeugwechsler CPS**
2. **Optionsmodule COS**
3. **Modulares Ablagemagazin CTS**
4. **Universalgreifer EGU**
5. **2-Finger-Parallelgreifer JGP-P**

SCHUNK bietet mehr ...

Die folgenden Komponenten machen das Produkt noch produktiver – die passende Ergänzung für höchste Funktionalität, Flexibilität, Zuverlässigkeit und Prozesssicherheit.



Werkzeugwechsler



Manuelles Wechselsystem



Palettenwechselsystem

ⓘ Weitergehende Informationen zu diesen Produkten finden Sie auf den folgenden Produktseiten oder unter schunk.com.

Übersicht zu Optionsmodulen und Anschraubbild

	COS	S1	S7	K	J	L	L1	L2
Optionsmodule für								
Signal								
Leistung								
Servo								
Kommunikation								
Schweißen								
Pneumatik								
Vakuum								
Flüssigkeiten								
Hydraulik								
S1 Anschraubbild passend für								
CPS 001								
S7 Anschraubbild passend für								
CPS 007								
CPS 011								
K Anschraubbild passend für								
CPS 020								
CPS 021 Seite A								
CPS 060 Seite A								
J Anschraubbild passend für								
CPS 021 Seite B mit Adapterplatte								
CPS 029								
CPS 040								
CPS 041								
CPS 046								
CPS 060 Seite B mit Adapterplatte								
CPS 071								
CPS 076								
CPS 110								
CPS 160								
L Anschraubbild passend für								
CPS 210 Anschraubflächen B, C, D								
CPS 310 Anschraubflächen B, C, D								
CPS 510 Anschraubflächen B, C, D								
CPS 1210 Anschraubfläche B/C/D/E/F								
L1 Anschraubbild passend für								
CPS 210 Anschraubfläche A								
L2 Anschraubbild passend für								
CPS 310 Anschraubfläche A								
CPS 510 Anschraubfläche A								
CPS 1210 Anschraubfläche A								



Technische Daten

Bezeichnung		COS A15-K	COS A15-A
Ident.-Nr.		*1586965*	*1586956*
Passend an		Wechselkopf	Wechseladapter
Anschraubbild		S7	S7
Übertragungsart		Signal	Signal
Eigenmasse	[kg]	0.02	0.02
Min./max. Umgebungstemperatur	[°C]	5/60	5/60
Anzahl Pin-Kontakte		15	15
Nennstrom	[A]	2	2
Wechselspannung	[V AC]	50	50
Gleichspannung	[V DC]	50	50
Elektrischer Anschluss		D-Sub-Stecker	D-Sub-Buchse
Abgang Anschluss		radial	radial

Kombination COS A15-K und COS A15-A

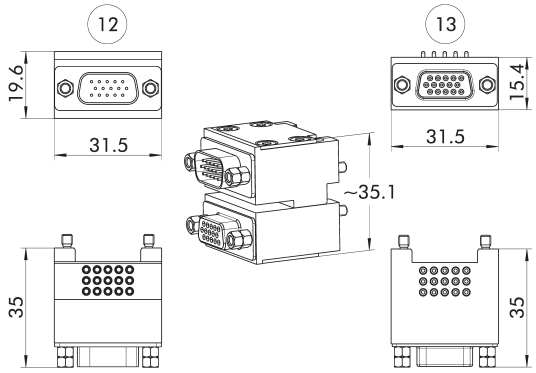

12 Kopfseite
13 Adapterseite

Pin-Belegung für COS A15-K und COS A15-A

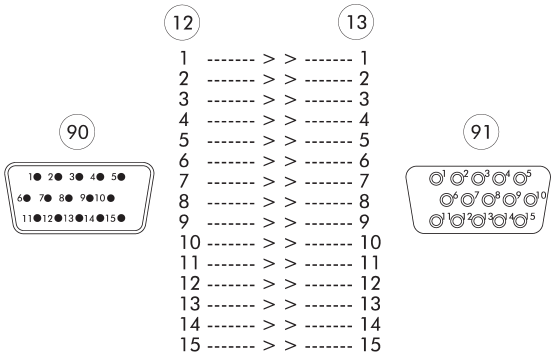

12 Kopfseite
13 Adapterseite
90 D-Sub-Stecker
91 D-Sub-Buchse

Kabelstecker

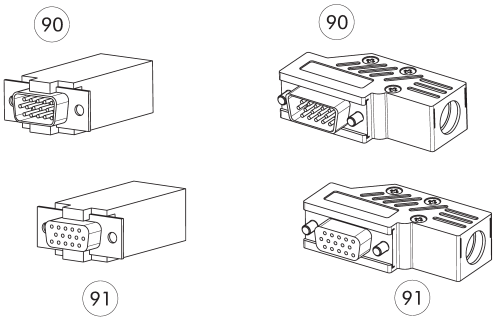

90 D-Sub-Stecker
91 D-Sub-Buchse

Bezeichnung	Ident.-Nr.	Hinweis
Kabelstecker abgewinkelt, roboterseitig		
KBU-DA-W 15P	*0301301*	D-Sub, 15 Pins, Buchse, gewinkelt
Kabelstecker abgewinkelt, werkzeugseitig		
KST-DA-W 15P	*0301302*	D-Sub, 15 Pins, Stecker, gewinkelt
Kabelstecker gerade, roboterseitig		
KBU-DA-G 15P	*0301264*	D-Sub, 15 Pins, Buchse, gerade
Kabelstecker gerade, werkzeugseitig		
KST-DA-G 15P	*0301265*	D-Sub, 15 Pins, Stecker, gerade

ⓘ Detaillierte Informationen und weitere Kabelstecker finden Sie auf schunk.com



Technische Daten

Bezeichnung		COS E06-K	COS E06-A
Ident.-Nr.		*1586981*	*1586969*
Passend an		Wechselkopf	Wechseladapter
Anschraubbild		S1	S1
Übertragungsart		Signal	Signal
Eigenmasse	[kg]	0.005	0.005
Min./max. Umgebungstemperatur	[°C]	5/60	5/60
Anzahl Pin-Kontakte		6	6
Nennstrom	[A]	3	3
Wechselspannung	[V AC]	50	50
Gleichspannung	[V DC]	50	50
Elektrischer Anschluss		Lötkontakte	Lötkontakte
Abgang Anschluss		axial	axial

Kombination COS E06-K und COS E06-A

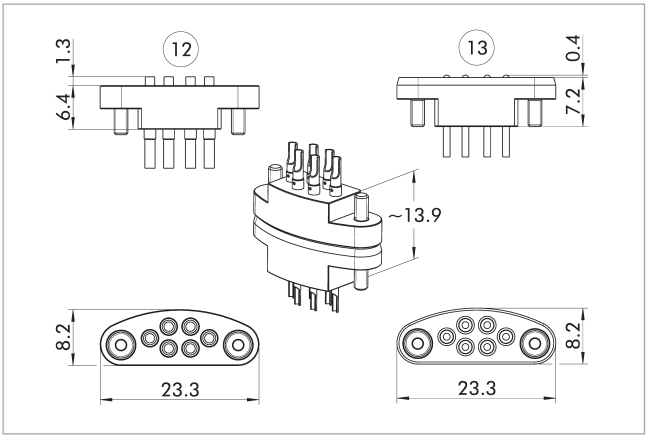

(12) Kopfseite
(13) Adapterseite

Pin-Belegung für COS E06-K und COS E06-A

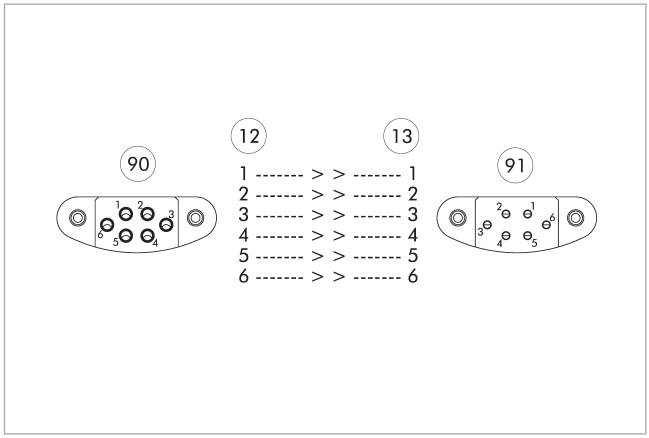

(12) Kopfseite
(13) Adapterseite
(90) Lötkontakte
(91) Lötkontakte



Technische Daten

Bezeichnung		COS E10-K	COS E10-A
Ident.-Nr.		*1586985*	*1586984*
Passend an		Wechselkopf	Wechseladapter
Anschraubbild		S7	S7
Übertragungsart		Signal	Signal
Eigenmasse	[kg]	0.009	0.008
Min./max. Umgebungstemperatur	[°C]	5/60	5/60
Anzahl Pin-Kontakte		10	10
Nennstrom	[A]	3	3
Wechselspannung	[V AC]	50	50
Gleichspannung	[V DC]	50	50
Elektrischer Anschluss		Lötkontakte	Lötkontakte
Abgang Anschluss		axial	axial

Kombination COS E10-K und COS E10-A

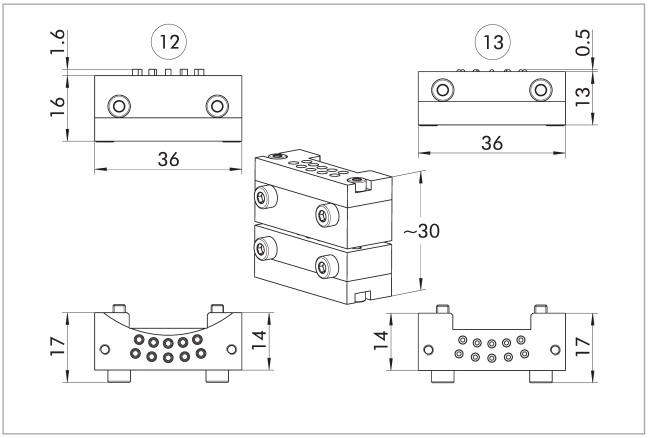

12 Kopfseite
13 Adapterseite

Pin-Belegung für COS E10-K und COS E10-A

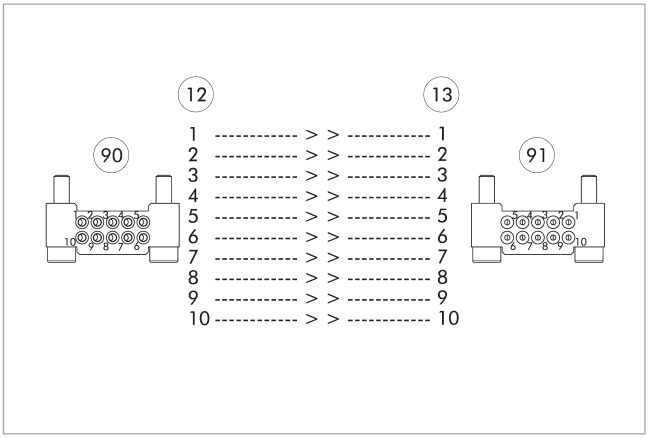

12 Kopfseite
13 Adapterseite
90 Lötkontakte
91 Lötkontakte



Technische Daten

Bezeichnung		COS E20-K	COS E20-A
Ident.-Nr.		*1586987*	*1586986*
Passend an		Wechselkopf	Wechseladapter
Anschraubbild		S7	S7
Übertragungsart		Signal	Signal
Eigenmasse	[kg]	0.015	0.017
Min./max. Umgebungstemperatur	[°C]	5/60	5/60
Anzahl Pin-Kontakte		20	20
Nennstrom	[A]	3	3
Wechselspannung	[V AC]	50	50
Gleichspannung	[V DC]	50	50
Elektrischer Anschluss		Lötkontakte	Lötkontakte
Abgang Anschluss		axial	axial

Kombination COS E20-K und COS E20-A

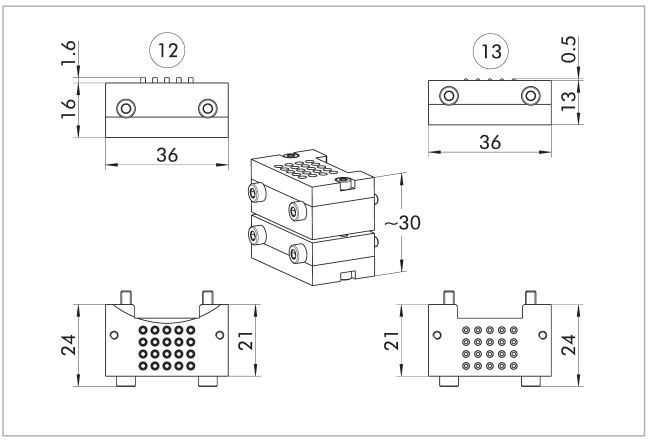

(12) Kopfseite
(13) Adapterseite

Pin-Belegung für COS E20-K und COS E20-A

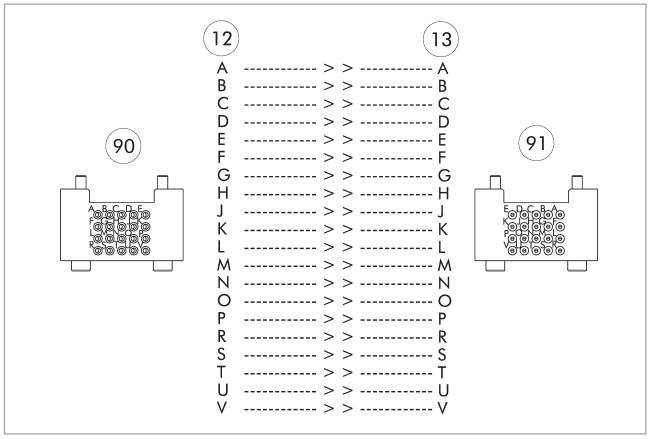

(12) Kopfseite
(13) Adapterseite
(90) Lötkontakte
(91) Lötkontakte



Technische Daten

Bezeichnung		COS G19-K	COS G19R-K	COS G19W-K	COS G19-A	COS G14-A
Ident.-Nr.		*1586544*	*1586545*	*1586547*	*1586543*	*1586542*
Passend an		Wechselkopf	Wechselkopf	Wechselkopf	Wechseladapter	Wechseladapter
Anschraubbild		J	J	J	J	J
Übertragungsart		Signal	Signal	Signal	Signal	Signal
Eigenmasse	[kg]	0.13	0.17	0.17	0.11	0.15
Min./max. Umgebungstemperatur	[°C]	5/60	5/60	5/60	5/60	5/60
IP Schutzklasse		IP64 (nur in gekop-peltem Zustand)	IP64 (nur in gekop-peltem Zustand)	IP64 (nur in gekop-peltem Zustand)	IP64 (nur in gekop-peltem Zustand)	IP64 (nur in gekop-peltem Zustand)
Anzahl Pin-Kontakte		19	15	15	19	14
Nennstrom	[A]	3	3	3	3	3
Wechselspannung	[V AC]	250	250	250	250	250
Gleichspannung	[V DC]	250	250	250	250	250
Elektrischer Anschluss		Amphenol PT Bajonettverschluss Buchse, 19-polig	Amphenol PT Bajonettverschluss Buchse, 19-polig	Amphenol PT Bajonettverschluss Buchse, 19-polig	Amphenol PT Bajonettverschluss Buchse, 19-polig	Amphenol PT Bajonettverschluss Buchse, 19-polig
Abgang Anschluss		radial schwenkbar	radial schwenkbar	radial schwenkbar	radial schwenkbar	radial schwenkbar
Besondere Eigenschaften		Schwenkbar in fünf Positionen	Schwenkbar in fünf Positionen, zwei Kabel integriert mit 90° gewinkelter M8-Buchse (A-codiert, 3-polig) zum Anschluss des Ver- und Entriegelungssensors.	Schwenkbar in fünf Positionen, zwei Kabel integriert mit gerader M8-Buchse (A-codiert, 3-polig) zum Anschluss des Ver- und Entriegelungssensors.	Schwenkbar in fünf Positionen	Schwenkbar in fünf Positionen, Drehcodier-schalter zur Werkzeug-codierung für 0-15 Werkzeuge. Ausgelegt für max. 0,15 A und 24 V.

Kombination COS G19-K und COS G19-A

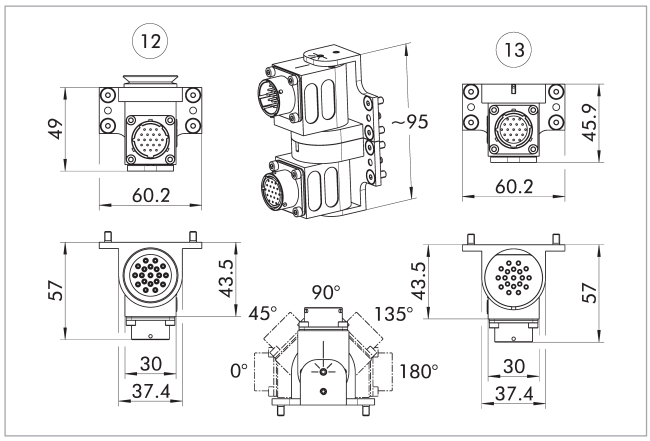

(12) Kopfseite
(13) Adapterseite

Kombinationsmöglichkeiten G19

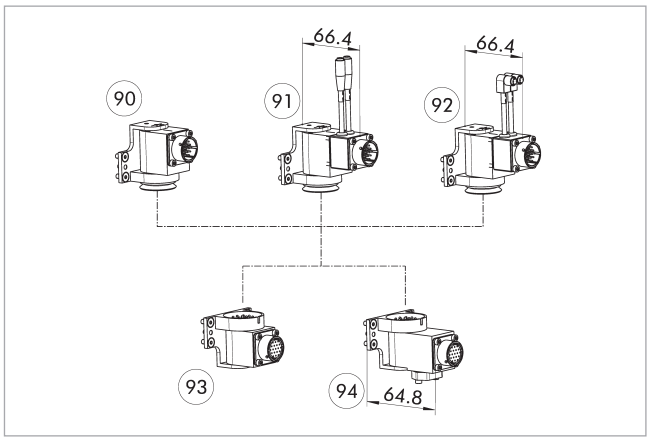

(90) COS G19-K
(91) COS G19W-K
(92) COS G19R-K
(93) COS G19-A
(94) COS G14-A

Pin-Belegung für COS G19-K mit COS G19-A

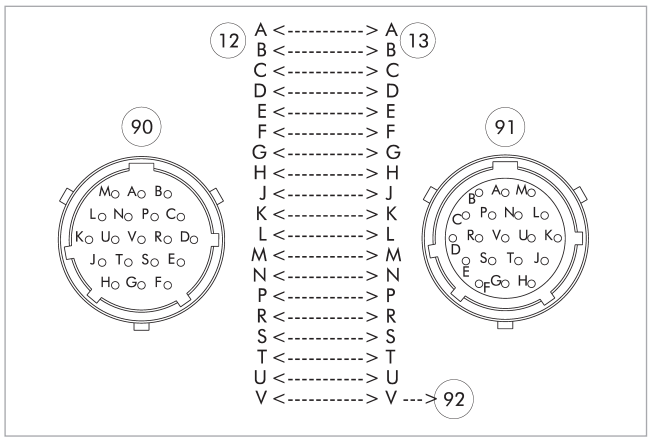

(12) Kopfseite
(13) Adapterseite
(90) Amphenol PT Bajonettverschluss Stecker, 19-polig
(91) Amphenol PT Bajonettverschluss Buchse, 19-polig
(92) voreilender Pin

Pin-Belegung für COS G19R-K und COS G19-A

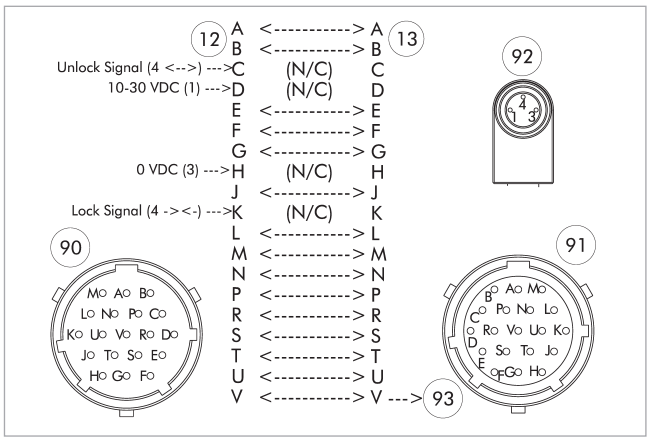

(12) Kopfseite
(13) Adapterseite
(90) Amphenol PT Bajonettverschluss Stecker, 19-polig
(91) Amphenol PT Bajonettverschluss Buchse, 19-polig
(92) M8-Buchse, A-codiert, 3-polig
(93) voreilender Pin

Pin-Belegung für COS G19W-K und COS G19-A

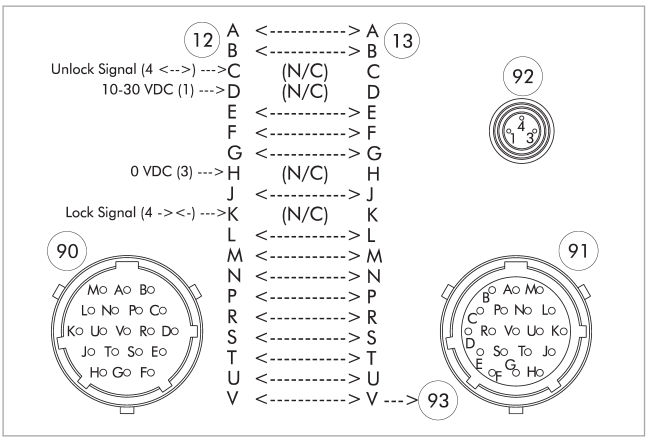

(12) Kopfseite
(13) Adapterseite
(90) Amphenol PT Bajonettverschluss Stecker, 19-polig
(91) Amphenol PT Bajonettverschluss Buchse, 19-polig
(92) M8-Buchse, A-codiert, 3-polig
(93) voreilender Pin

Pin-Belegung für COS G19-K und COS G14-A

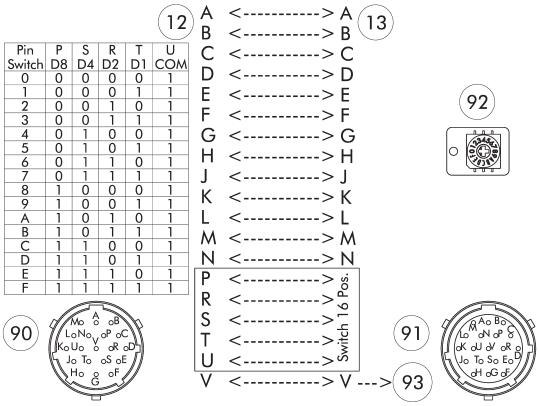

Pin Switch	P D8	S D4	R D2	T D1	U COM
0	0	0	0	0	1
1	0	0	0	1	1
2	0	0	1	0	1
3	0	0	1	1	1
4	0	1	0	0	1
5	0	1	0	1	1
6	0	1	1	0	1
7	0	1	1	1	1
8	1	0	0	0	1
9	1	0	0	1	1
A	1	0	1	0	1
B	1	0	1	1	1
C	1	1	0	0	1
D	1	1	0	1	1
E	1	1	1	0	1
F	1	1	1	1	1

(12) Kopfseite
(13) Adapterseite
(90) Amphenol PT Bajonettverschluss Stecker, 19-polig
(91) Amphenol PT Bajonettverschluss Buchse, 19-polig
(92) Drehcodierschalter zur Werkzeugcodierung für 0-15 Werkzeuge
(93) voreilender Pin

Abdeckung COS JPC-A

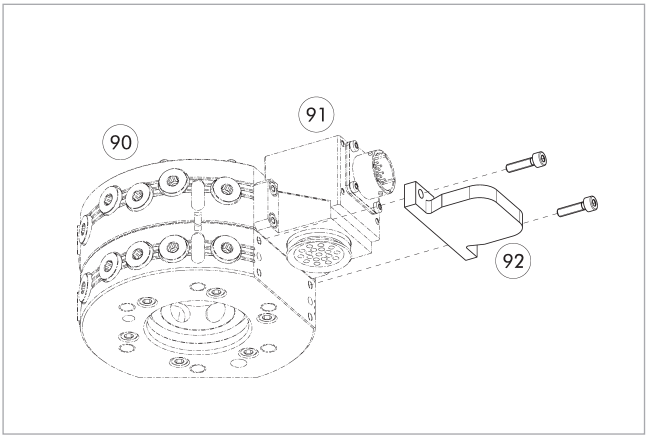

(90) Automatische Werkzeugwechsler CPS
(91) Optionsmodul COS Kopf
(92) Abdeckung COS JPC-A

Bezeichnung	Ident.-Nr.	Passend für
Abdeckung		
COS JPC-A	*1584095*	für viele elektrische Module mit J-Anschraubbild

Kabelstecker/Kabelverlängerung

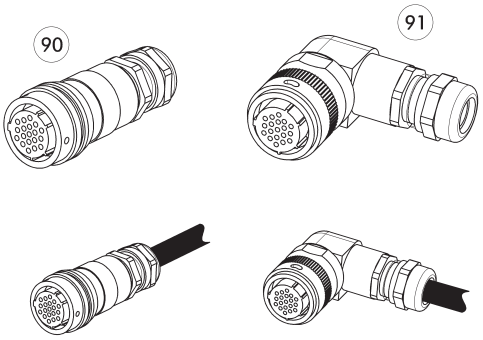

Weitere Kabellängen auf Anfrage.

(90) Stecker/Buchse gerade

(91) Stecker/Buchse abgewinkelt

Bezeichnung	Ident.-Nr.	Länge	Hinweis
		[m]	
Kabelstecker abgewinkelt, roboterseitig			
KBU-B-W 19P	*0301294*		Bajonett, 19 Pins, Buchse, gewinkelt
Kabelstecker abgewinkelt, werkzeugseitig			
KST-B-W 19P	*0301295*		Bajonett, 19 Pins, Stecker, gewinkelt
Kabelstecker abgewinkelt mit Kabel, roboterseitig			
KA BW19B-L 19P-0300	*0302179*	3	Bajonett, 19 Pins, Buchse, gewinkelt, 3 m Kabel offene Litzen
KA BW19B-L 19P-0500	*0302190*	5	Bajonett, 19 Pins, Buchse, gewinkelt, 5 m Kabel offene Litzen
Kabelstecker abgewinkelt mit Kabel, werkzeugseitig			
KA SW19B-L 19P-0300	*0302191*	3	Bajonett, 19 Pins, Stecker, gewinkelt, 3 m Kabel offene Litzen
Kabelstecker gerade, roboterseitig			
KBU-B-G 19P	*0301283*		Bajonett, 19 Pins, Buchse, gerade
Kabelstecker gerade, werkzeugseitig			
KST-B-G 19P	*0301284*		Bajonett, 19 Pins, Stecker, gerade
Kabelstecker gerade mit Kabel, roboterseitig			
KA BG19B-L 19P-0300	*0302176*	3	Bajonett, 19 Pins, Buchse, gerade, 3 m Kabel offene Litzen
KA BG19B-L 19P-0500	*0302177*	5	Bajonett, 19 Pins, Buchse, gerade, 5 m Kabel offene Litzen
Kabelstecker gerade mit Kabel, werkzeugseitig			
KA SG19B-L 19P-0300	*0302178*	3	Bajonett, 19 Pins, Stecker, gerade, 3 m Kabel offene Litzen

ⓘ Detaillierte Informationen und weitere Kabelstecker finden Sie auf schunk.com



Technische Daten

Bezeichnung		COS G26-K	COS G26R-K	COS G26W-K	COS G26-A	COS G21-A
Ident.-Nr.		*1586550*	*1586551*	*1586552*	*1586549*	*1586548*
Passend an		Wechselkopf	Wechselkopf	Wechselkopf	Wechseladapter	Wechseladapter
Anschraubbild		J	J	J	J	J
Übertragungsart		Signal	Signal	Signal	Signal	Signal
Eigenmasse	[kg]	0.14	0.2	0.2	0.12	0.16
Min./max. Umgebungstemperatur	[°C]	5/60	5/60	5/60	5/60	5/60
IP Schutzklasse		IP64 (nur in gekop-peltem Zustand)	IP64 (nur in gekop-peltem Zustand)	IP64 (nur in gekop-peltem Zustand)	IP64 (nur in gekop-peltem Zustand)	IP64 (nur in gekop-peltem Zustand)
Anzahl Pin-Kontakte		26	22	22	26	21
Nennstrom	[A]	3	3	3	3	3
Wechselspannung	[V AC]	250	250	250	250	250
Gleichspannung	[V DC]	250	250	250	250	250
Elektrischer Anschluss		Amphenol PT Bajonettverschluss Buchse, 26-polig	Amphenol PT Bajonettverschluss Buchse, 26-polig	Amphenol PT Bajonettverschluss Buchse, 26-polig	Amphenol PT Bajonettverschluss Buchse, 26-polig	Amphenol PT Bajonettverschluss Buchse, 26-polig
Abgang Anschluss		radial schwenkbar	radial schwenkbar	radial schwenkbar	radial schwenkbar	radial schwenkbar
Besondere Eigenschaften		Schwenkbar in fünf Positionen	Schwenkbar in fünf Positionen, zwei Kabel integriert mit 90° gewinkelter M8-Buchse (A-codiert, 3-polig) zum Anschluss des Ver- und Entriegelungssensors.	Schwenkbar in fünf Positionen, zwei Kabel integriert mit gerader M8-Buchse (A-codiert, 3-polig) zum Anschluss des Ver- und Entriegelungssensors.	Schwenkbar in fünf Positionen	Schwenkbar in fünf Positionen, Drehcodier-schalter zur Werkzeug-codierung für 0-15 Werkzeuge. Ausgelegt für max. 0,15 A und 24 V.

Kombination COS G26-K und COS G26-A

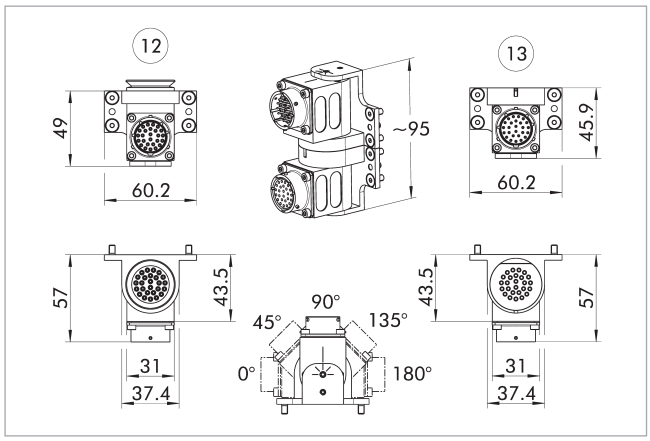

(12) Kopfseite
(13) Adapterseite

Kombinationsmöglichkeiten G26

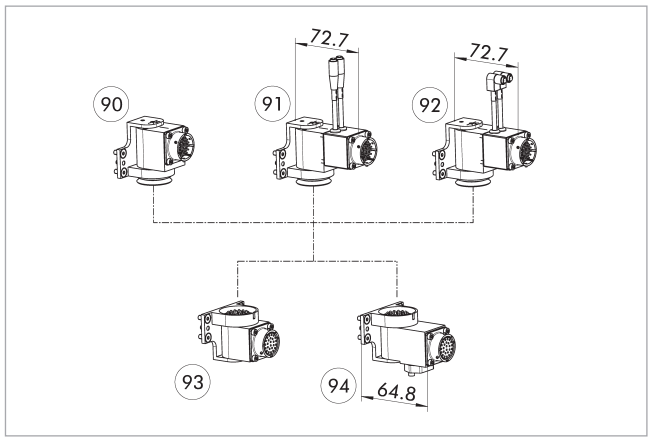

(90) COS G26-K
(91) COS G26W-K
(92) COS G26R-K
(93) COS G26-A
(94) COS G21-A

Pin-Belegung für COS G26R-K und COS G26-A

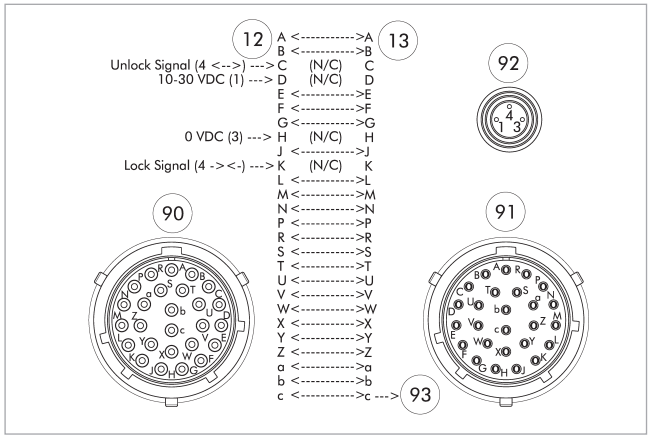

(12) Kopfseite
(13) Adapterseite
(90) Amphenol PT Bajonettverschluss Stecker, 26-polig
(91) Amphenol PT Bajonettverschluss Buchse, 26-polig
(92) M8-Buchse, A-codiert, 3-polig
(93) voreilender Pin

Pin-Belegung für COS G26W-K und COS G26-A

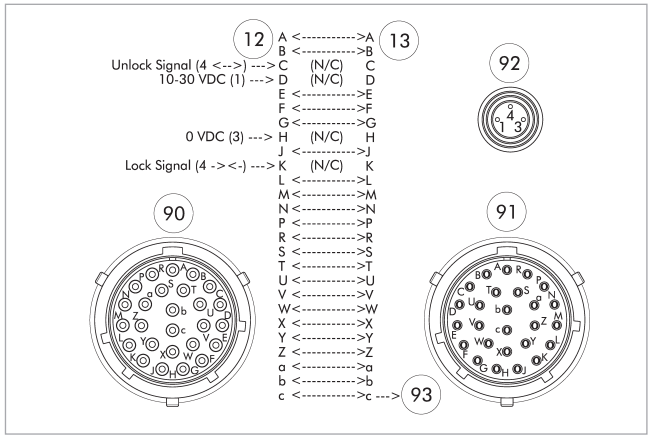

(12) Kopfseite
(13) Adapterseite
(90) Amphenol PT Bajonettverschluss Stecker, 26-polig
(91) Amphenol PT Bajonettverschluss Buchse, 26-polig
(92) M8-Buchse, A-codiert, 3-polig
(93) voreilender Pin

Pin-Belegung für COS G26-K und COS G21-A

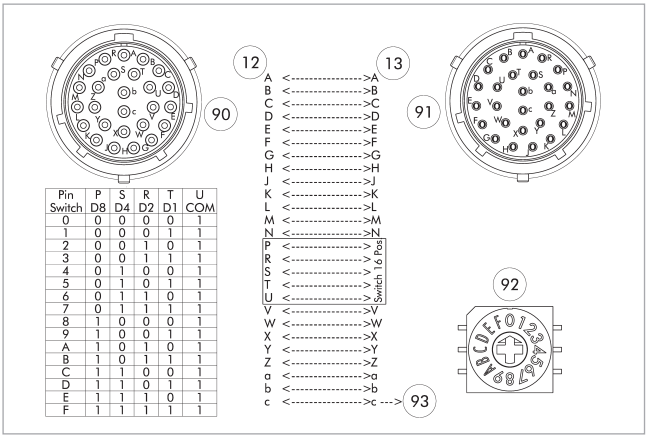

Pin Switch	P D8	S D4	R D2	T D1	U COM
0	0	0	0	0	1
1	0	0	0	1	1
2	0	0	1	0	1
3	0	0	1	1	1
4	0	1	0	0	1
5	0	1	0	1	1
6	0	1	1	0	1
7	0	1	1	1	1
8	1	0	0	0	1
9	1	0	0	1	1
A	1	0	1	0	1
B	1	0	1	1	1
C	1	1	0	0	1
D	1	1	0	1	1
E	1	1	1	0	1
F	1	1	1	1	1

(12) Kopfseite
(13) Adapterseite
(90) Amphenol PT Bajonettverschluss Stecker, 26-polig
(91) Amphenol PT Bajonettverschluss Buchse, 26-polig
(92) Drehcodierschalter zur Werkzeugcodierung für 0-15 Werkzeuge
(93) voreilender Pin

Pin-Belegung für COS G26-K und COS G26-A

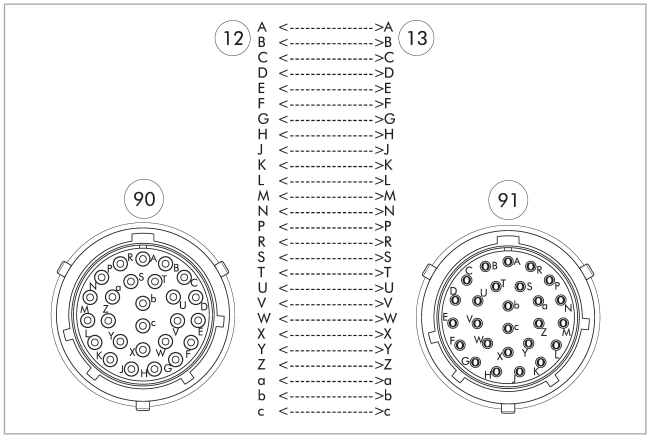

(12) Kopfseite
(13) Adapterseite
(90) Amphenol PT Bajonettverschluss Stecker, 26-polig
(91) Amphenol PT Bajonettverschluss Buchse, 26-polig

Abdeckung COS JPC-A

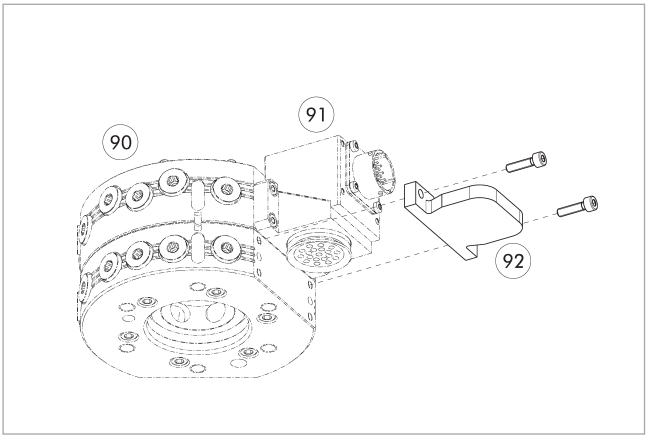

(90) Automatische Werkzeugwechsler CPS
(91) Optionsmodul COS Kopf
(92) Abdeckung COS JPC-A

Bezeichnung	Ident.-Nr.	Passend für
Abdeckung		
COS JPC-A	*1584095*	für viele elektrische Module mit J-Anschraubbild

Kabelstecker/Kabelverlängerung

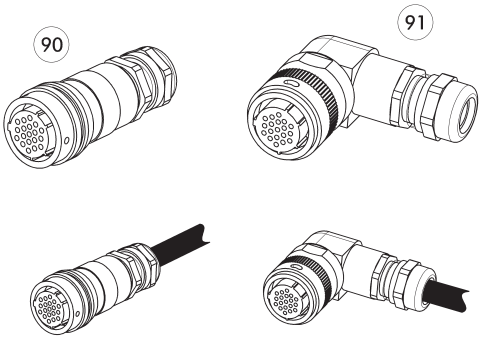

Weitere Kabellängen auf Anfrage.

(90) Stecker/Buchse gerade

(91) Stecker/Buchse abgewinkelt

Bezeichnung	Ident.-Nr.	Länge	Hinweis
		[m]	
Kabelstecker abgewinkelt, roboterseitig			
KBU-B-W 26P	*0301296*		Bajonett, 26 Pins, Buchse, gewinkelt
Kabelstecker abgewinkelt, werkzeugseitig			
KST-B-W 26P	*0301297*		Bajonett, 26 Pins, Stecker, gewinkelt
Kabelstecker abgewinkelt mit Kabel, roboterseitig			
KA BW26B-L 26P-0300	*0302185*	3	Bajonett, 26 Pins, Buchse, gewinkelt, 3 m Kabel offene Litzen
KA BW26B-L 26P-0500	*0302186*	5	Bajonett, 26 Pins, Buchse, gewinkelt, 5 m Kabel offene Litzen
Kabelstecker abgewinkelt mit Kabel, werkzeugseitig			
KA SW26B-L 26P-0300	*0302187*	3	Bajonett, 26 Pins, Stecker, gewinkelt, 3 m Kabel offene Litzen
Kabelstecker gerade, roboterseitig			
KBU-B-G 26P	*0301290*		Bajonett, 26 Pins, Buchse, gerade
Kabelstecker gerade, werkzeugseitig			
KST-B-G 26P	*0301291*		Bajonett, 26 Pins, Stecker, gerade
Kabelstecker gerade mit Kabel, roboterseitig			
KA BG26B-L 26P-0300	*0302192*	3	Bajonett, 26 Pins, Buchse, gerade, 3 m Kabel offene Litzen
KA BG26B-L 26P-0500	*0302193*	5	Bajonett, 26 Pins, Buchse, gerade, 5 m Kabel offene Litzen
Kabelstecker gerade mit Kabel, werkzeugseitig			
KA SG26B-L 26P-0300	*0302184*	3	Bajonett, 26 Pins, Stecker, gerade, 3 m Kabel offene Litzen

ⓘ Detaillierte Informationen und weitere Kabelstecker finden Sie auf schunk.com



Technische Daten

Bezeichnung		COS GD4-K	COS GD4-A
Ident.-Nr.		*1586557*	*1586556*
Passend an		Wechselkopf	Wechseladapter
Anschraubbild		J	J
Übertragungsart		Signal	Signal
Eigenmasse	[kg]	0.14	0.12
Min./max. Umgebungstemperatur	[°C]	5/60	5/60
IP Schutzklasse		IP64 (nur in gekoppeltem Zustand)	IP64 (nur in gekoppeltem Zustand)
Anzahl Pin-Kontakte		4	4
Nennstrom	[A]	2	2
Wechselspannung	[V AC]	48	48
Gleichspannung	[V DC]	48	48
Elektrischer Anschluss		M12-Stecker, A-codiert, 4-polig	M12-Buchse, A-codiert, 4-polig
Abgang Anschluss		radial schwenkbar	radial schwenkbar
Besondere Eigenschaften		Schwenkbar in fünf Positionen	Schwenkbar in fünf Positionen

Kombination COS GD4-K und COS GD4-A

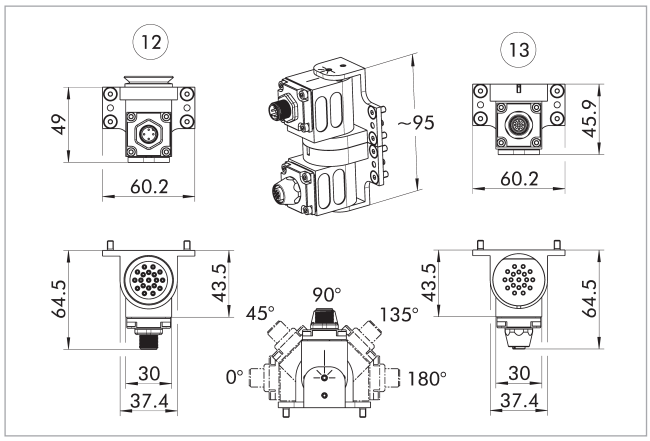

12 Kopfseite
13 Adapterseite

Pin-Belegung für COS GD4-K und COS GD4-A

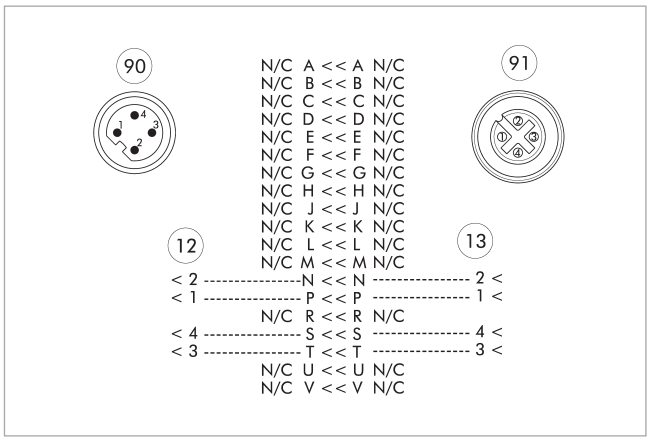

12 Kopfseite
13 Adapterseite
90 M12-Stecker, A-codiert, 4-polig
91 M12-Buchse, A-codiert, 4-polig

Abdeckung COS JPC-A

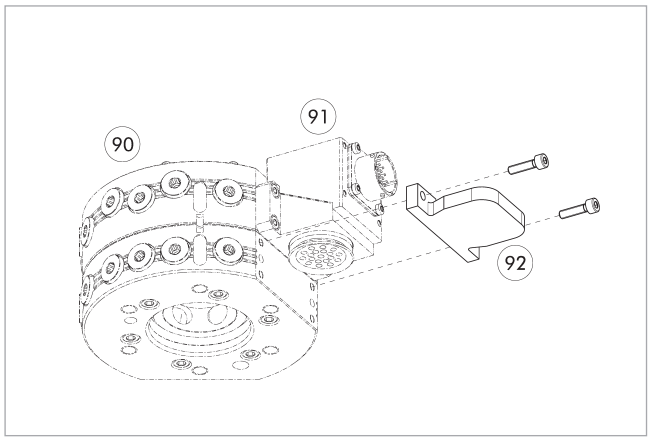

90 Automatische Werkzeugwechsler CPS
91 Optionsmodul COS Kopf
92 Abdeckung COS JPC-A

Bezeichnung	Ident.-Nr.	Passend für
Abdeckung		
COS JPC-A	*1584095*	für viele elektrische Module mit J-Anschraubbild



Technische Daten

Bezeichnung		COS GF19-K	COS GF19W-K	COS GF19-A	COS GF14-A
Ident.-Nr.		*1586570*	*1586572*	*1586559*	*1586558*
Passend an		Wechselkopf	Wechselkopf	Wechseladapter	Wechseladapter
Anschraubbild		J	J	J	J
Übertragungsart		Signal	Signal	Signal	Signal
Eigenmasse	[kg]	0.13	0.17	0.12	0.14
Min./max. Umgebungstemperatur	[°C]	5/60	5/60	5/60	5/60
IP Schutzklasse		IP64 (nur in gekoppeltem Zustand)	IP64 (nur in gekoppeltem Zustand)	IP64 (nur in gekoppeltem Zustand)	IP64 (nur in gekoppeltem Zustand)
Anzahl Pin-Kontakte		19	15	19	14
Nennstrom	[A]	3	3	3	3
Wechselspannung	[V AC]	30	30	30	30
Gleichspannung	[V DC]	30	30	30	30
Elektrischer Anschluss		M16-Stecker, 19-polig	M16-Stecker, 19-polig	M16-Buchse, 19-polig	M16-Buchse, 19-polig
Abgang Anschluss		radial schwenkbar	radial schwenkbar	radial schwenkbar	radial schwenkbar
Besondere Eigenschaften		Schwenkbar in fünf Positionen	Schwenkbar in fünf Positionen, zwei Kabel integriert mit gerader M8-Buchse (A-codiert, 3-polig) zum Anschluss des Ver- und Entriegelungssensors.	Schwenkbar in fünf Positionen	Schwenkbar in fünf Positionen, Drehcodierschalter zur Werkzeugcodierung für 0-15 Werkzeuge. Ausgelegt für max. 0,15 A und 24 V.

Kombination COS GF19-K und COS GF19-A

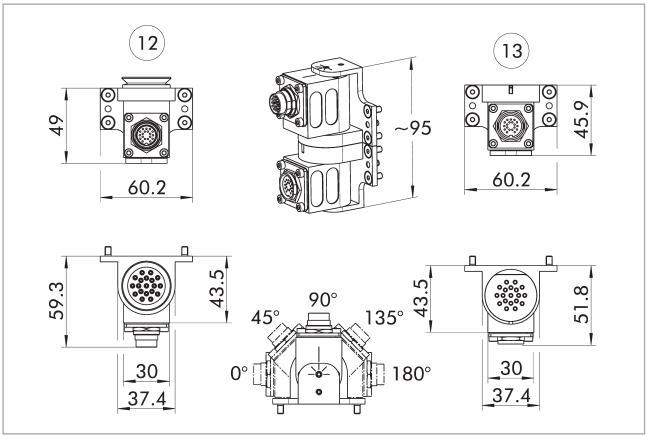

(12) Kopfseite
(13) Adapterseite

Kombinationsmöglichkeiten GF19

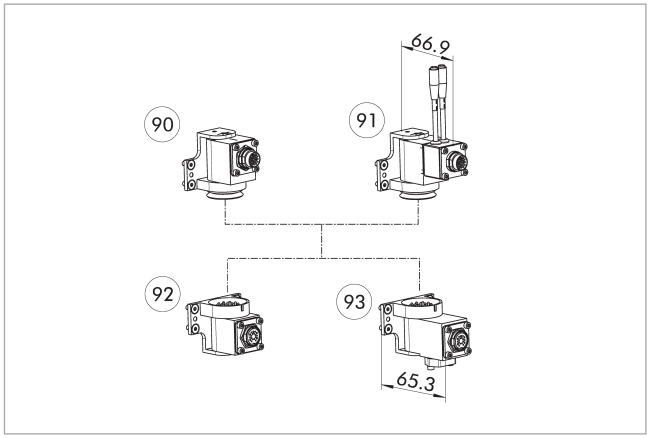

(90) COS GF19-K
(91) COS GF19W-K
(92) COS GF19-A
(93) COS GF14-A

Pin-Belegung für COS GF19-K und COS GF19-A

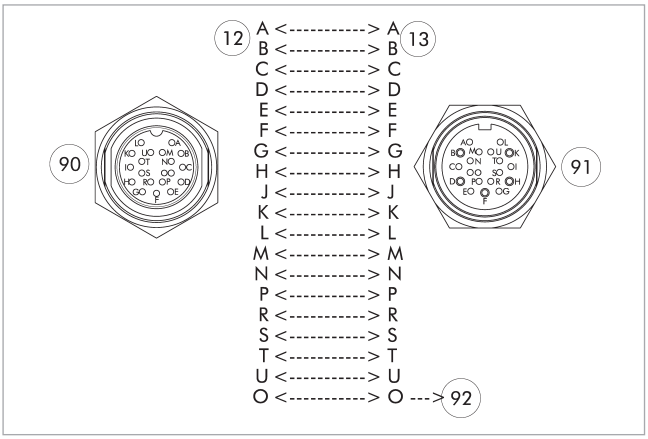

(12) Kopfseite
(13) Adapterseite
(90) M16-Stecker, 19-polig
(91) M16-Buchse, 19-polig
(92) voreilender Pin

Pin-Belegung für COS GF19-K und COS GF14-A

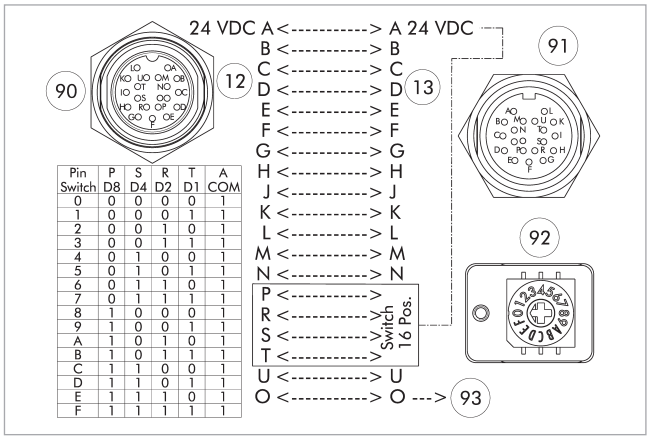

Pin Switch	P D8	S D4	R D2	T D1	A COM
0	0	0	0	0	1
1	0	0	0	1	1
2	0	0	1	0	1
3	0	0	1	1	1
4	0	1	0	0	1
5	0	1	0	1	1
6	0	1	1	0	1
7	0	1	1	1	1
8	1	0	0	0	1
9	1	0	0	1	1
A	1	0	1	0	1
B	1	0	1	1	1
C	1	1	0	0	1
D	1	1	0	1	1
E	1	1	1	0	1
F	1	1	1	1	1

(12) Kopfseite
(13) Adapterseite
(90) M16-Stecker, 19-polig
(91) M16-Buchse, 19-polig
(92) Drehcodierschalter zur Werkzeugcodierung für 0–15 Werkzeuge
(93) voreilender Pin

Pin-Belegung für COS GF19W-K und COS GF19-A

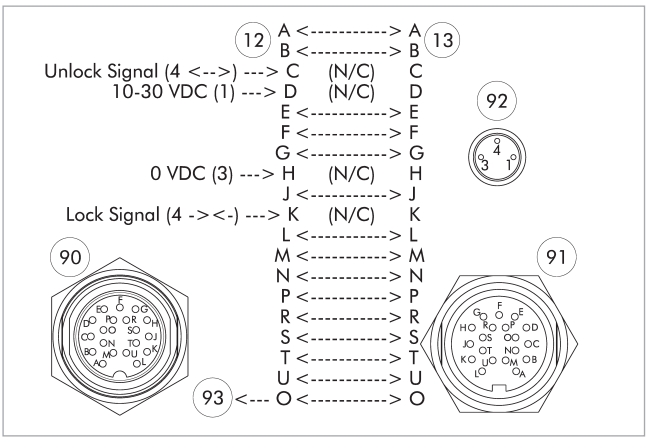

(12) Kopfseite
(13) Adapterseite
(90) M16-Stecker, 19-polig
(91) M16-Buchse, 19-polig
(92) M8-Buchse, A-codiert, 3-polig
(93) voreilender Pin

Abdeckung COS JPC-A

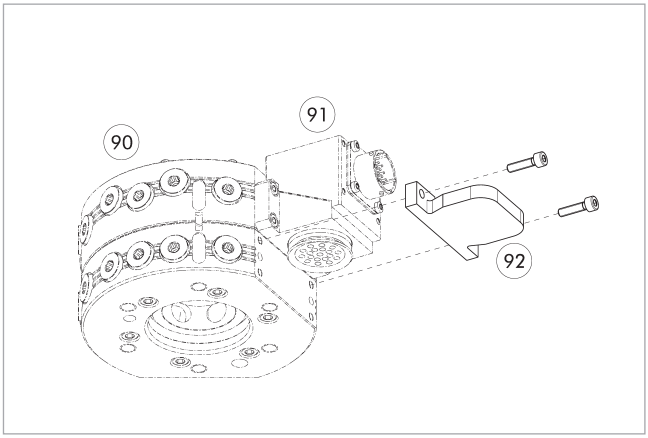

(90) Automatische Werkzeugwechsler CPS
(91) Optionsmodul COS Kopf
(92) Abdeckung COS JPC-A

Bezeichnung	Ident.-Nr.	Passend für
Abdeckung		
COS JPC-A	*1584095*	für viele elektrische Module mit J-Anschraubbild

Kabelstecker/Kabelverlängerung

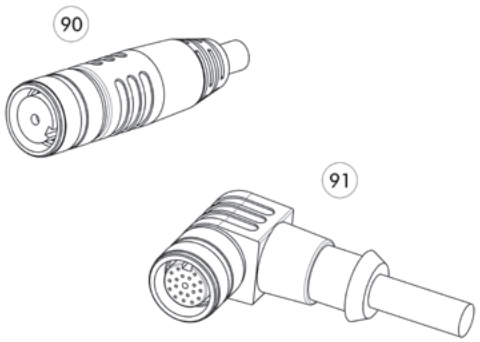

(90) Stecker/Buchse gerade mit Verlängerungskabel

(91) Stecker/Buchse abgewinkelt mit Verlängerungskabel

Bezeichnung	Ident.-Nr.	Länge	Hinweis
		[m]	
Kabelstecker abgewinkelt, roboterseitig			
KBU-19F-W 19P	*1316879*		M16, 19 Pins, Buchse, gewinkelt, Lötkontakt
Kabelstecker abgewinkelt, werkzeugseitig			
KST-19F-W 19P	*1316873*		M16, 19 Pins, Stecker, gewinkelt, Lötkontakt
Kabelstecker abgewinkelt mit Kabel, roboterseitig			
KA BW19F-L 19P-0500	*0302172*	5	M16, 19 Pins, Buchse, gewinkelt, 5 m Kabel offene Litzen
KA BW19F-L 19P-1000	*0302173*	10	M16, 19 Pins, Buchse, gewinkelt, 10 m Kabel offene Litzen
Kabelstecker abgewinkelt mit Kabel, werkzeugseitig			
KA SW19F-L 19P-0300	*0302175*	3	M16, 19 Pins, Stecker, gewinkelt, 3 m Kabel offene Litzen
Kabelstecker gerade, roboterseitig			
KBU-19F-G 19P	*1351134*		M16, 19 Pins, Buchse, gerade, Lötkontakt
Kabelstecker gerade, werkzeugseitig			
KST-19F-G 19P	*1351135*		M16, 19 Pins, Stecker, gerade, Lötkontakt
Kabelstecker gerade mit Kabel, roboterseitig			
KA BG19F-L 19P-0500	*0302170*	5	M16, 19 Pins, Buchse, gerade, 5 m Kabel offene Litzen
KA BG19F-L 19P-1000	*0302171*	10	M16, 19 Pins, Buchse, gerade, 10 m Kabel offene Litzen
Kabelstecker gerade mit Kabel, werkzeugseitig			
KA SG19F-L 19P-0300	*0302174*	3	M16, 19 Pins, Stecker, gerade, 3 m Kabel offene Litzen

ⓘ Detaillierte Informationen und weitere Kabelstecker finden Sie auf schunk.com



Technische Daten

Bezeichnung		COS K19-K	COS K19P-K	COS K19W-K	COS K19-KIT-K	COS K19-A	COS K19-KIT-A
Ident.-Nr.		*1586384*	*1586389*	*1586394*	*1586387*	*1586381*	*1586386*
Passend an		Wechselkopf	Wechselkopf	Wechselkopf	Wechselkopf	Wechseladapter	Wechseladapter
Anschraubbild		K	K	K	K	K	K
Übertragungsart		Signal	Signal	Signal	Signal	Signal	Signal
Eigenmasse	[kg]	0.1	0.12	0.11	0.1	0.11	0.11
Min./max. Umgebungstemperatur	[°C]	5/60	5/60	5/60	5/60	5/60	5/60
IP Schutzklasse		IP64 (nur in gekoppeltem Zustand)	IP64 (nur in gekoppeltem Zustand)	IP64 (nur in gekoppeltem Zustand)	IP64 (nur in gekoppeltem Zustand)	IP64 (nur in gekoppeltem Zustand)	IP64 (nur in gekoppeltem Zustand)
Anzahl Pin-Kontakte		19	15	15	19	19	19
Nennstrom	[A]	3	3	3	3	3	3
Wechselspannung	[V AC]	50	50	50	250	50	250
Gleichspannung	[V DC]	50	50	50	250	50	250
Elektrischer Anschluss		Amphenol PT Bajonettverschluss Stecker, 19-polig	Amphenol PT Bajonettverschluss Stecker, 19-polig	Amphenol PT Bajonettverschluss Stecker, 19-polig		Amphenol PT Bajonettverschluss Buchse, 19-polig	
Abgang Anschluss		radial	radial	radial		radial	
Elektrischer Anschluss					M16 Kabelverschraubung für Ø 5-10 mm		M16 Kabelverschraubung für Ø 5-10 mm
Besondere Eigenschaften			Zwei Buchsen (A-codiert, 3-polig) am Modulgehäuse integriert zum Anschluss des Ver- und Entriegelungssensors.	Zwei Kabel integriert mit gerader M8-Buchse (A-codiert, 3-polig) zum Anschluss des Ver- und Entriegelungssensors.	Das -KIT hat einen zusätzlichen Anbau mit unterschiedlichen Abgangsmöglichkeiten. Direktes Anlöten der Kabellitzen an den Pinblock.		Das -KIT hat einen zusätzlichen Anbau mit unterschiedlichen Abgangsmöglichkeiten. Direktes Anlöten der Kabellitzen an den Pinblock.

Bezeichnung		COS K14-A
Ident.-Nr.		*1586379*
Passend an		Wechseladapter
Anschraubbild		K
Übertragungsart		Signal
Eigenmasse	[kg]	0.11
Min./max. Umgebungstemperatur	[°C]	5/60
IP Schutzklasse		IP64 (nur in gekoppeltem Zustand)
Anzahl Pin-Kontakte		14
Nennstrom	[A]	3
Wechselspannung	[V AC]	50
Gleichspannung	[V DC]	50
Elektrischer Anschluss		Amphenol PT Bajonettverschluss Buchse, 19-polig
Abgang Anschluss		radial
Besondere Eigenschaften		Drehcodierschalter zur Werkzeugcodierung für 0-15 Werkzeuge. Ausgelegt für max. 0,15 A und 24 V.

Kombination COS K19-K und COS K19-A

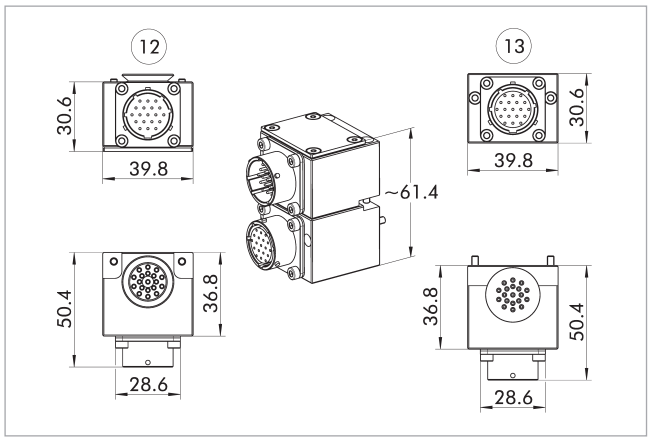

(12) Kopfseite
(13) Adapterseite

Kombination COS K19-Kit-K und COS K19-Kit-A

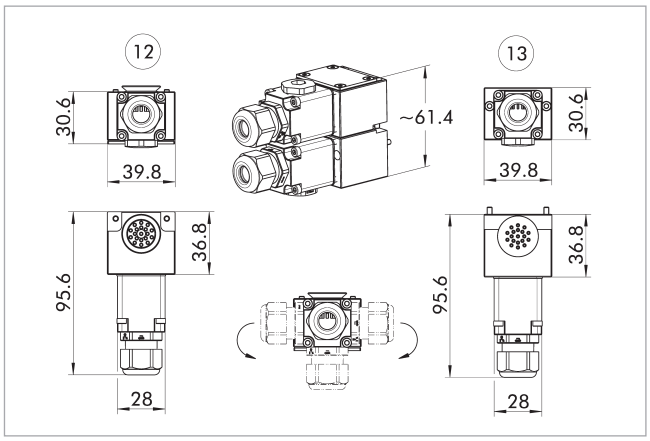

(12) Kopfseite
(13) Adapterseite

Kombinationsmöglichkeiten K19

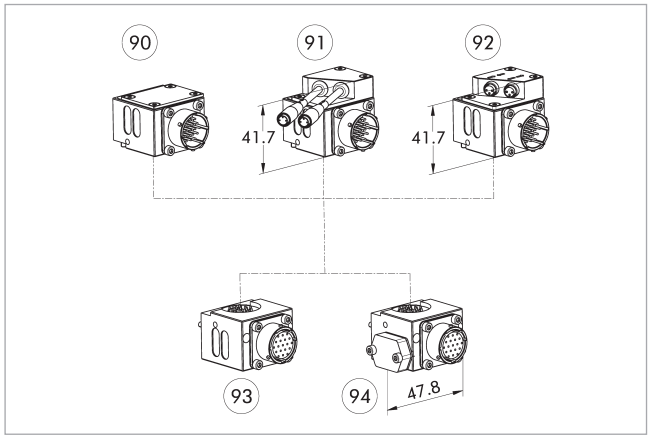

(90) COS K19-K
(91) COS K19W-K
(92) COS K19P-K
(93) COS K19-A
(94) COS K14-A

Pin-Belegung für COS K19-K und COS K14-A

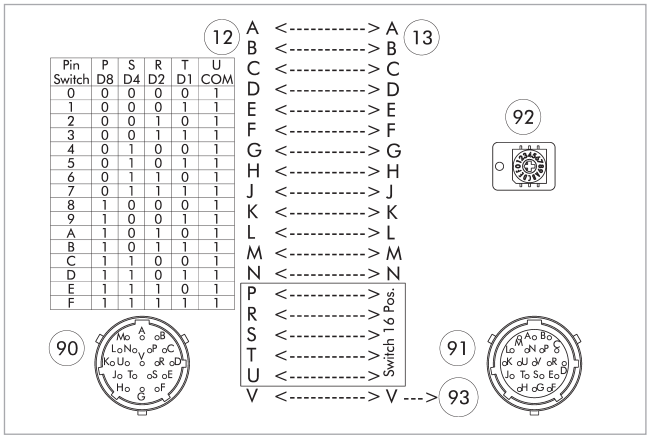

Pin Switch	P D8	S D4	R D2	T D1	U COM
0	0	0	0	0	1
1	0	0	0	1	1
2	0	0	1	0	1
3	0	0	1	1	1
4	0	1	0	0	1
5	0	1	0	1	1
6	0	1	1	0	1
7	0	1	1	1	1
8	1	0	0	0	1
9	1	0	0	1	1
A	1	0	1	0	1
B	1	0	1	1	1
C	1	1	0	0	1
D	1	1	0	1	1
E	1	1	1	0	1
F	1	1	1	1	1

(12) Kopfseite
(13) Adapterseite
(90) Amphenol PT Bajonettverschluss Stecker, 19-polig
(91) Amphenol PT Bajonettverschluss Buchse, 19-polig
(92) Drehcodierschalter zur Werkzeugcodierung für 0-15 Werkzeuge
(93) voreilender Pin

Pin-Belegung für COS K19-K und COS K19-A

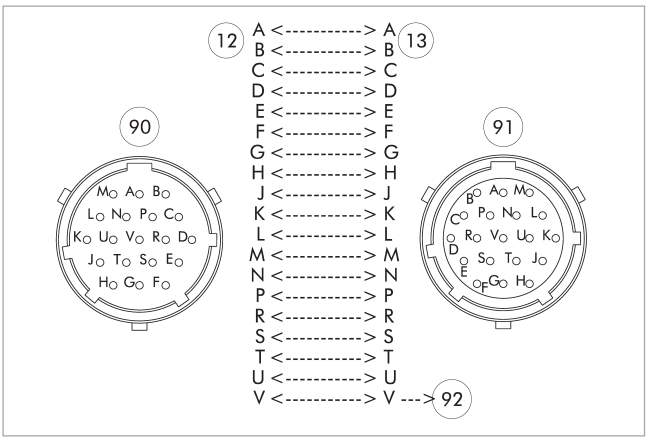

(12) Kopfseite
(13) Adapterseite
(90) Amphenol PT Bajonettverschluss Stecker, 19-polig
(91) Amphenol PT Bajonettverschluss Buchse, 19-polig
(92) voreilender Pin

Pin-Belegung für COS K19W-K und COS K19-A

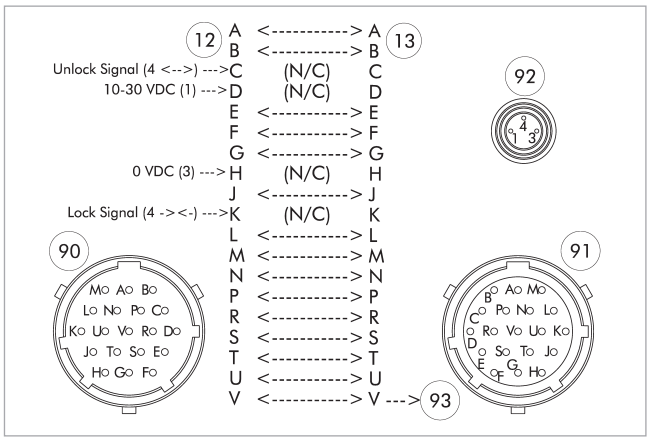

(12) Kopfseite
(13) Adapterseite
(90) Amphenol PT Bajonettverschluss Stecker, 19-polig
(91) Amphenol PT Bajonettverschluss Buchse, 19-polig
(92) M8-Buchse, A-codiert, 3-polig
(93) voreilender Pin

Abdeckung COS KPC-A

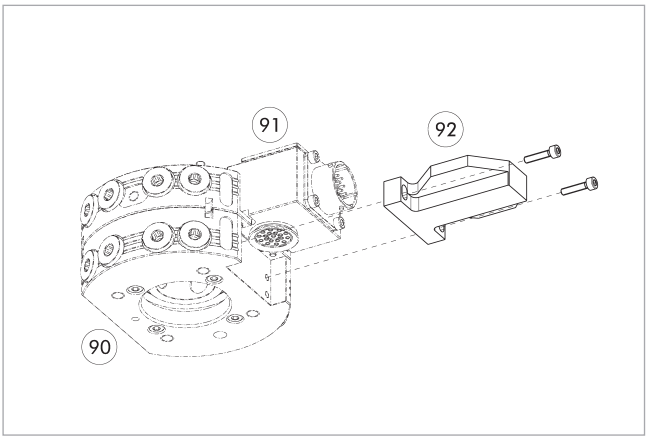

(90) Automatische Werkzeugwechsler CPS
(91) Optionsmodul COS Kopf
(92) Abdeckung COS KPC-A

Bezeichnung	Ident.-Nr.	Passend für
Abdeckung		
COS KPC-A	*1585142*	viele elektrische Module mit K-Anschraubbild

Kabelstecker/Kabelverlängerung

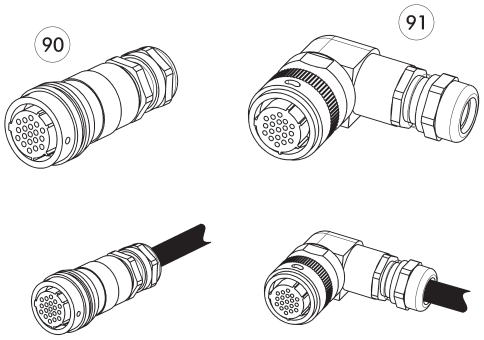

Weitere Kabellängen auf Anfrage.

(90) Stecker/Buchse gerade

(91) Stecker/Buchse abgewinkelt

Bezeichnung	Ident.-Nr.	Länge	Hinweis
		[m]	
Kabelstecker abgewinkelt, roboterseitig			
KBU-B-W 19P	*0301294*		Bajonett, 19 Pins, Buchse, gewinkelt
Kabelstecker abgewinkelt, werkzeugseitig			
KST-B-W 19P	*0301295*		Bajonett, 19 Pins, Stecker, gewinkelt
Kabelstecker abgewinkelt mit Kabel, roboterseitig			
KA BW19B-L 19P-0300	*0302179*	3	Bajonett, 19 Pins, Buchse, gewinkelt, 3 m Kabel offene Litzen
KA BW19B-L 19P-0500	*0302190*	5	Bajonett, 19 Pins, Buchse, gewinkelt, 5 m Kabel offene Litzen
Kabelstecker abgewinkelt mit Kabel, werkzeugseitig			
KA SW19B-L 19P-0300	*0302191*	3	Bajonett, 19 Pins, Stecker, gewinkelt, 3 m Kabel offene Litzen
Kabelstecker gerade, roboterseitig			
KBU-B-G 19P	*0301283*		Bajonett, 19 Pins, Buchse, gerade
Kabelstecker gerade, werkzeugseitig			
KST-B-G 19P	*0301284*		Bajonett, 19 Pins, Stecker, gerade
Kabelstecker gerade mit Kabel, roboterseitig			
KA BG19B-L 19P-0300	*0302176*	3	Bajonett, 19 Pins, Buchse, gerade, 3 m Kabel offene Litzen
KA BG19B-L 19P-0500	*0302177*	5	Bajonett, 19 Pins, Buchse, gerade, 5 m Kabel offene Litzen
Kabelstecker gerade mit Kabel, werkzeugseitig			
KA SG19B-L 19P-0300	*0302178*	3	Bajonett, 19 Pins, Stecker, gerade, 3 m Kabel offene Litzen

ⓘ Detaillierte Informationen und weitere Kabelstecker finden Sie auf schunk.com



Technische Daten

Bezeichnung		COS K26-K	COS K26P-K	COS K26-A	COS K21-A
Ident.-Nr.		*1586398*	*1586410*	*1586397*	*1586395*
Passend an		Wechselkopf	Wechselkopf	Wechseladapter	Wechseladapter
Anschraubbild		K	K	K	K
Übertragungsart		Signal	Signal	Signal	Signal
Eigenmasse	[kg]	0.1	0.13	0.11	0.11
Min./max. Umgebungstemperatur	[°C]	5/60	5/60	5/60	5/60
IP Schutzklasse		IP64 (nur in gekoppeltem Zustand)	IP64 (nur in gekoppeltem Zustand)	IP64 (nur in gekoppeltem Zustand)	IP64 (nur in gekoppeltem Zustand)
Anzahl Pin-Kontakte		26	22	26	21
Nennstrom	[A]	3	3	3	3
Wechselspannung	[V AC]	50	50	50	50
Gleichspannung	[V DC]	50	50	50	50
Elektrischer Anschluss		Amphenol PT Bajonettver-schluss Stecker, 26-polig	Amphenol PT Bajonettver-schluss Stecker, 26-polig	Amphenol PT Bajonettver-schluss Buchse, 26-polig	Amphenol PT Bajonettver-schluss Buchse, 26-polig
Abgang Anschluss		radial	radial	radial	radial
Besondere Eigenschaften			Zwei Buchsen (A-codiert, 3-polig) am Modulgehäuse integriert zum Anschluss des Ver- und Entriegelungssensors.		Drehcodierschalter zur Werkzeugcodierung für 0-15 Werkzeuge. Ausgelegt für max. 0,15 A und 24 V.

Kombination COS K26-K und COS K26-A

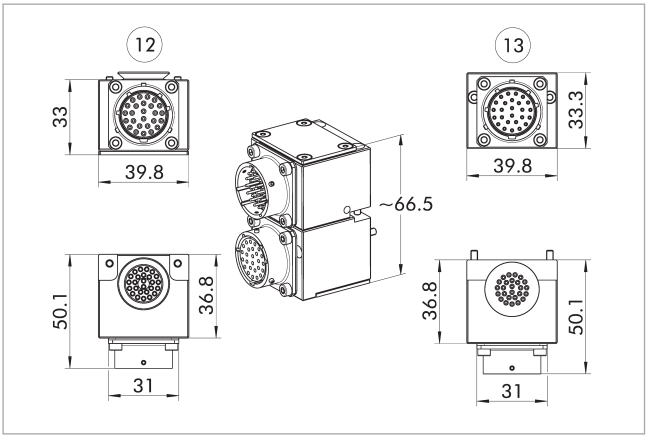

12 Kopfseite

13 Adapterseite

Kombinationsmöglichkeiten K26

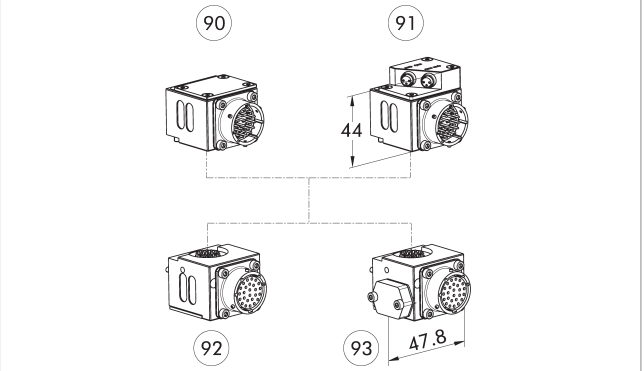

90 COS K26-K

91 COS K26P-K

92 COS K26-A

93 COS K21-A

Pin-Belegung für COS K26P-K und COS K26-A

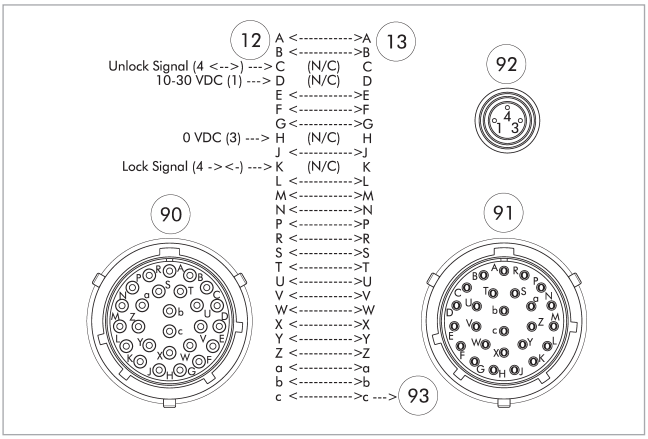

12 Kopfseite

13 Adapterseite

90 Amphenol PT Bajonettverschluss Stecker, 26-polig

91 Amphenol PT Bajonettverschluss Buchse, 26-polig

92 M8-Buchse, A-codiert, 3-polig

93 voreilender Pin

Pin-Belegung für COS K26-K und COS K21-A

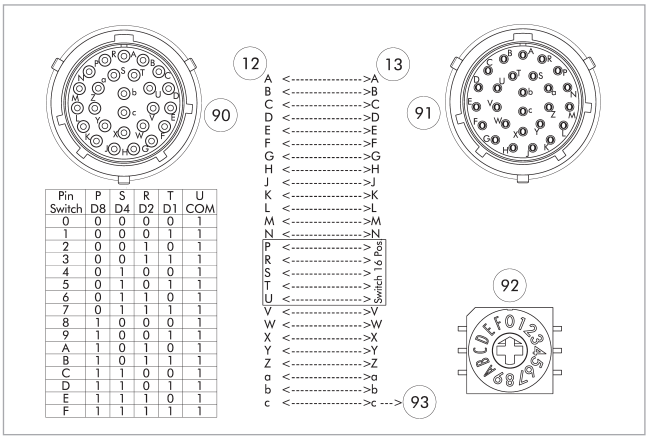

Pin Switch	P D8	S D4	R D2	T D1	U COM
0	0	0	0	0	1
1	0	0	0	1	1
2	0	0	1	0	1
3	0	0	1	1	1
4	0	1	0	0	1
5	0	1	0	1	1
6	0	1	1	0	1
7	0	1	1	1	1
8	1	0	0	0	1
9	1	0	0	1	1
A	1	0	1	0	1
B	1	0	1	1	1
C	1	1	0	0	1
D	1	1	0	1	1
E	1	1	1	0	1
F	1	1	1	1	1

12 Kopfseite

13 Adapterseite

90 Amphenol PT Bajonettverschluss Stecker, 26-polig

91 Amphenol PT Bajonettverschluss Buchse, 26-polig

92 Drehcodierschalter zur Werkzeugcodierung für 0-15 Werkzeuge

93 voreilender Pin

Pin-Belegung für COS K26-K mit COS K26-A

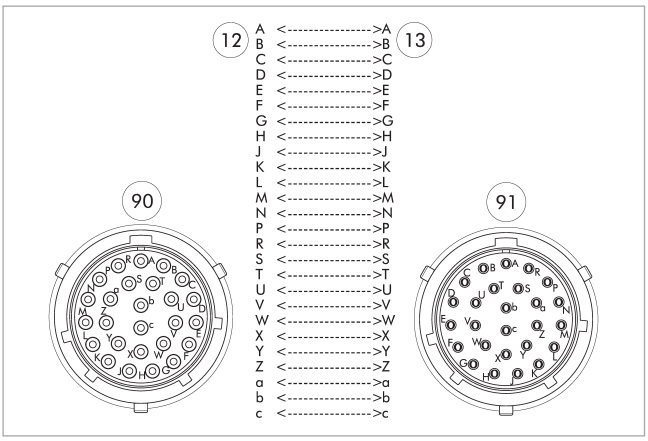

(12) Kopfseite

(13) Adapterseite

(90) Amphenol PT Bajonettverschluss Stecker, 26-polig

(91) Amphenol PT Bajonettverschluss Buchse, 26-polig

Abdeckung COS KPC-A

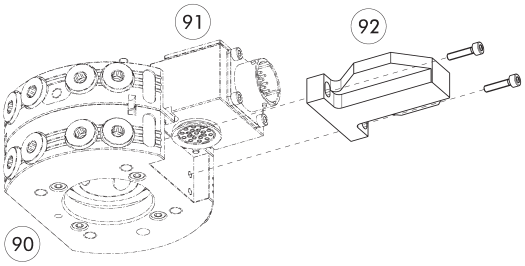

(90) Automatische Werkzeugwechsler CPS

(91) Optionsmodul COS Kopf

(92) Abdeckung COS KPC-A

Bezeichnung	Ident.-Nr.	Passend für
Abdeckung		
COS KPC-A	*1585142*	viele elektrische Module mit K-Anschraubbild

Kabelstecker/Kabelverlängerung

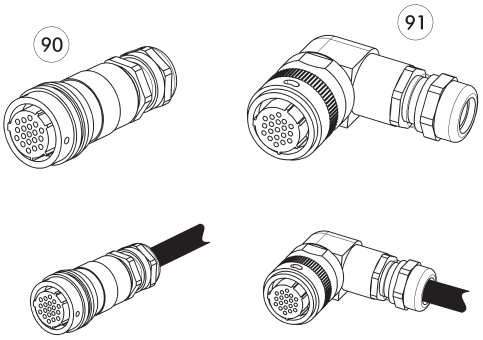

Weitere Kabellängen auf Anfrage.

(90) Stecker/Buchse gerade

(91) Stecker/Buchse abgewinkelt

Bezeichnung	Ident.-Nr.	Länge	Hinweis
		[m]	
Kabelstecker abgewinkelt, roboterseitig			
KBU-B-W 26P	*0301296*		Bajonett, 26 Pins, Buchse, gewinkelt
Kabelstecker abgewinkelt, werkzeugseitig			
KST-B-W 26P	*0301297*		Bajonett, 26 Pins, Stecker, gewinkelt
Kabelstecker abgewinkelt mit Kabel, roboterseitig			
KA BW26B-L 26P-0300	*0302185*	3	Bajonett, 26 Pins, Buchse, gewinkelt, 3 m Kabel offene Litzen
KA BW26B-L 26P-0500	*0302186*	5	Bajonett, 26 Pins, Buchse, gewinkelt, 5 m Kabel offene Litzen
Kabelstecker abgewinkelt mit Kabel, werkzeugseitig			
KA SW26B-L 26P-0300	*0302187*	3	Bajonett, 26 Pins, Stecker, gewinkelt, 3 m Kabel offene Litzen
Kabelstecker gerade, roboterseitig			
KBU-B-G 26P	*0301290*		Bajonett, 26 Pins, Buchse, gerade
Kabelstecker gerade, werkzeugseitig			
KST-B-G 26P	*0301291*		Bajonett, 26 Pins, Stecker, gerade
Kabelstecker gerade mit Kabel, roboterseitig			
KA BG26B-L 26P-0300	*0302192*	3	Bajonett, 26 Pins, Buchse, gerade, 3 m Kabel offene Litzen
KA BG26B-L 26P-0500	*0302193*	5	Bajonett, 26 Pins, Buchse, gerade, 5 m Kabel offene Litzen
Kabelstecker gerade mit Kabel, werkzeugseitig			
KA SG26B-L 26P-0300	*0302184*	3	Bajonett, 26 Pins, Stecker, gerade, 3 m Kabel offene Litzen

ⓘ Detaillierte Informationen und weitere Kabelstecker finden Sie auf schunk.com



Technische Daten

Bezeichnung		COS KF19-K	COS KF19P-K	COS KF19-A	COS KF14-A
Ident.-Nr.		*1586452*	*1586453*	*1586451*	*1586429*
Passend an		Wechselkopf	Wechselkopf	Wechseladapter	Wechseladapter
Anschraubbild		K	K	K	K
Übertragungsart		Signal	Signal	Signal	Signal
Eigenmasse	[kg]	0.1	0.12	0.11	0.11
Min./max. Umgebungstemperatur	[°C]	5/60	5/60	5/60	5/60
IP Schutzklasse		IP64 (nur in gekoppeltem Zustand)	IP64 (nur in gekoppeltem Zustand)	IP64 (nur in gekoppeltem Zustand)	IP64 (nur in gekoppeltem Zustand)
Anzahl Pin-Kontakte		19	15	19	14
Nennstrom	[A]	3	3	3	3
Wechselspannung	[V AC]	30	30	30	30
Gleichspannung	[V DC]	30	30	30	30
Elektrischer Anschluss		M16-Stecker, 19-polig	M16-Stecker, 19-polig	M16-Buchse, 19-polig	M16-Buchse, 19-polig
Abgang Anschluss		radial	radial	radial	radial
Besondere Eigenschaften			Zwei Buchsen (A-codiert, 3-polig) am Modulgehäuse integriert zum Anschluss des Ver- und Entriegelungssensors.		Drehcodierschalter zur Werkzeugcodierung für 0-15 Werkzeuge. Ausgelegt für max. 0,15 A und 24 V.

Kombination COS KF19-K und COS KF19-A

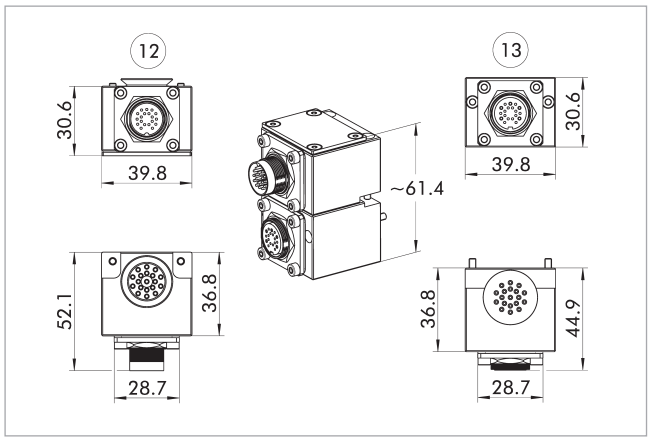

(12) Kopfseite
(13) Adapterseite

Kombinationsmöglichkeiten KF19

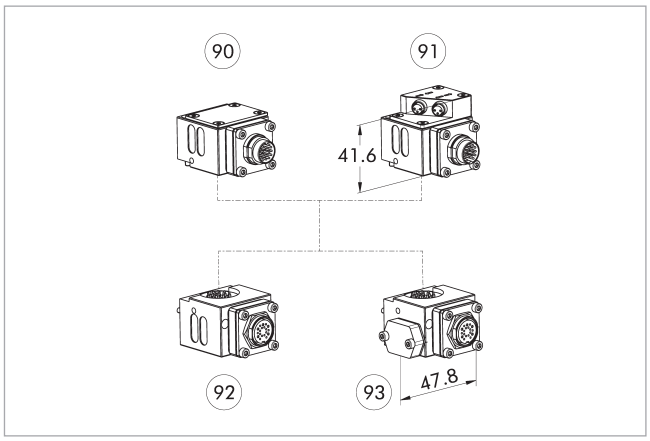

(90) COS KF19-K
(91) COS KF19P-K
(92) COS KF19-A
(93) COS KF14-A

Pin-Belegung für COS KF19-K und COS KF19-A

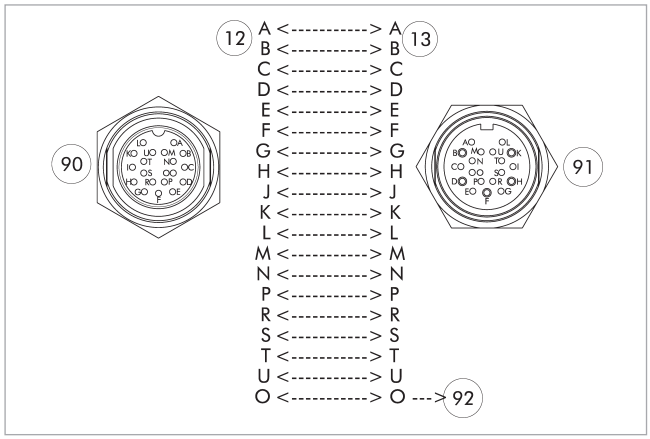

(12) Kopfseite
(13) Adapterseite
(90) M16-Buchse, 19-polig
(91) M16-Buchse, 19-polig
(92) voreilender Pin

Pin-Belegung für COS KF19P-K und COS KF19-A

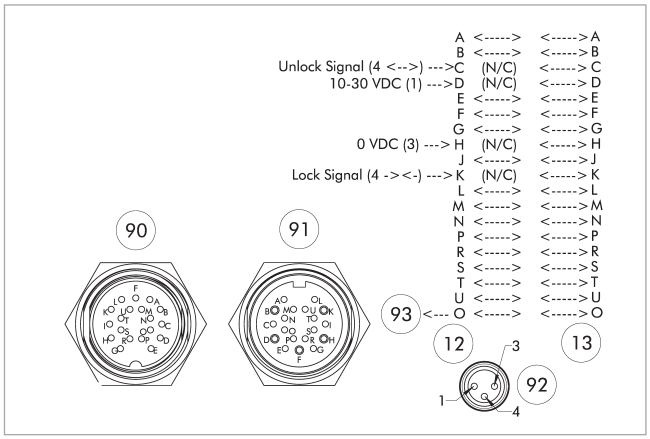

(12) Kopfseite
(13) Adapterseite
(90) M16-Stecker, 19-polig
(91) M16-Buchse, 19-polig
(92) M8-Buchse, A-codiert, 3-polig
(93) voreilender Pin

Pin-Belegung für COS KF19-K und COS KF14-A

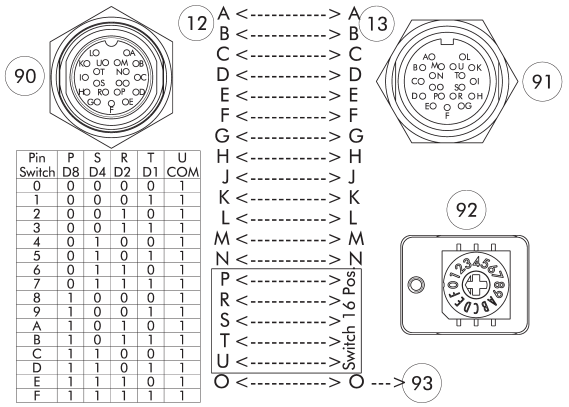

Pin Switch	P D8	S D4	R D2	T D1	U COM
0	0	0	0	0	1
1	0	0	0	1	1
2	0	0	1	0	1
3	0	0	1	1	1
4	0	1	0	0	1
5	0	1	0	1	1
6	0	1	1	0	1
7	0	1	1	1	1
8	1	0	0	0	1
9	1	0	0	1	1
A	1	0	1	0	1
B	1	0	1	1	1
C	1	1	0	0	1
D	1	1	0	1	1
E	1	1	1	0	1
F	1	1	1	1	1

(12) Kopfseite
(13) Adapterseite
(90) M16-Stecker, 19-polig
(91) M16-Buchse, 19-polig
(92) Drehcodierschalter zur Werkzeugcodierung für 0-15 Werkzeuge
(93) voreilender Pin

Abdeckung COS KPC-A

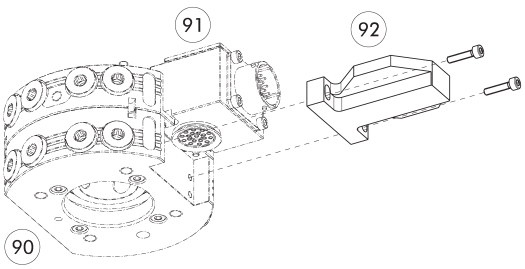

(90) Automatische Werkzeugwechsler CPS
(91) Optionsmodul COS Kopf
(92) Abdeckung COS KPC-A

Bezeichnung	Ident.-Nr.	Passend für
Abdeckung		
COS KPC-A	*1585142*	viele elektrische Module mit K-Anschraubbild

Kabelstecker/Kabelverlängerung

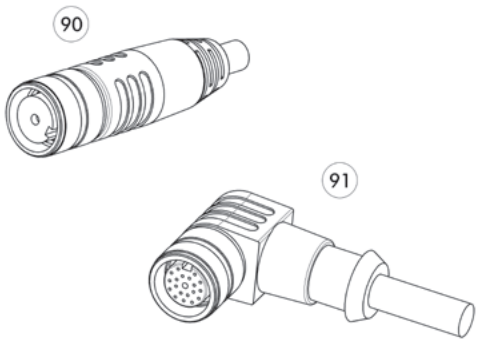

(90) Stecker/Buchse gerade mit Verlängerungskabel

(91) Stecker/Buchse abgewinkelt mit Verlängerungskabel

Bezeichnung	Ident.-Nr.	Länge	Hinweis
		[m]	
Kabelstecker abgewinkelt, roboterseitig			
KBU-19F-W 19P	*1316879*		M16, 19 Pins, Buchse, gewinkelt, Lötkontakt
Kabelstecker abgewinkelt, werkzeugseitig			
KST-19F-W 19P	*1316873*		M16, 19 Pins, Stecker, gewinkelt, Lötkontakt
Kabelstecker abgewinkelt mit Kabel, roboterseitig			
KA BW19F-L 19P-0500	*0302172*	5	M16, 19 Pins, Buchse, gewinkelt, 5 m Kabel offene Litzen
KA BW19F-L 19P-1000	*0302173*	10	M16, 19 Pins, Buchse, gewinkelt, 10 m Kabel offene Litzen
Kabelstecker abgewinkelt mit Kabel, werkzeugseitig			
KA SW19F-L 19P-0300	*0302175*	3	M16, 19 Pins, Stecker, gewinkelt, 3 m Kabel offene Litzen
Kabelstecker gerade, roboterseitig			
KBU-19F-G 19P	*1351134*		M16, 19 Pins, Buchse, gerade, Lötkontakt
Kabelstecker gerade, werkzeugseitig			
KST-19F-G 19P	*1351135*		M16, 19 Pins, Stecker, gerade, Lötkontakt
Kabelstecker gerade mit Kabel, roboterseitig			
KA BG19F-L 19P-0500	*0302170*	5	M16, 19 Pins, Buchse, gerade, 5 m Kabel offene Litzen
KA BG19F-L 19P-1000	*0302171*	10	M16, 19 Pins, Buchse, gerade, 10 m Kabel offene Litzen
Kabelstecker gerade mit Kabel, werkzeugseitig			
KA SG19F-L 19P-0300	*0302174*	3	M16, 19 Pins, Stecker, gerade, 3 m Kabel offene Litzen

ⓘ Detaillierte Informationen und weitere Kabelstecker finden Sie auf schunk.com



Technische Daten

Bezeichnung		COS R12-K	COS R12-A
Ident.-Nr.		*1586438*	*1586432*
Passend an		Wechselkopf	Wechseladapter
Anschraubbild		J	J
Übertragungsart		Signal	Signal
Eigenmasse	[kg]	0.11	0.1
Min./max. Umgebungstemperatur	[°C]	5/60	5/60
IP Schutzklasse		IP64 (nur in gekoppeltem Zustand)	IP64 (nur in gekoppeltem Zustand)
Anzahl Pin-Kontakte		12	12
Nennstrom	[A]	2	2
Wechselspannung	[V AC]	30	30
Gleichspannung	[V DC]	30	30
Elektrischer Anschluss		M12-Stecker, A-codiert, 12-polig	M12-Buchse, A-codiert, 12-polig
Abgang Anschluss		radial	radial

Kombination COS R12-K und COS R12-A

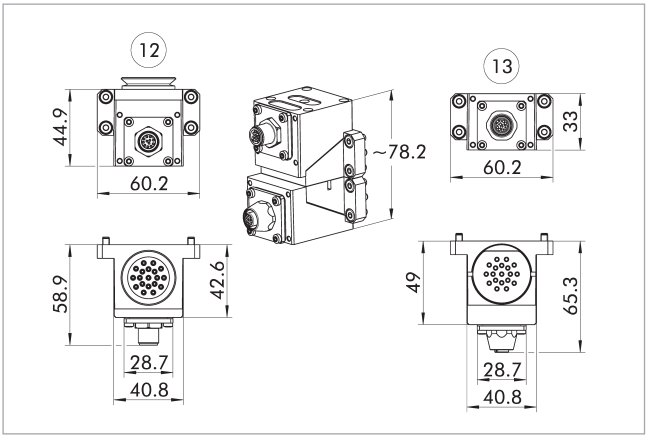

12 Kopfseite

13 Adapterseite

Pin-Belegung für COS R12-K mit COS R12-A

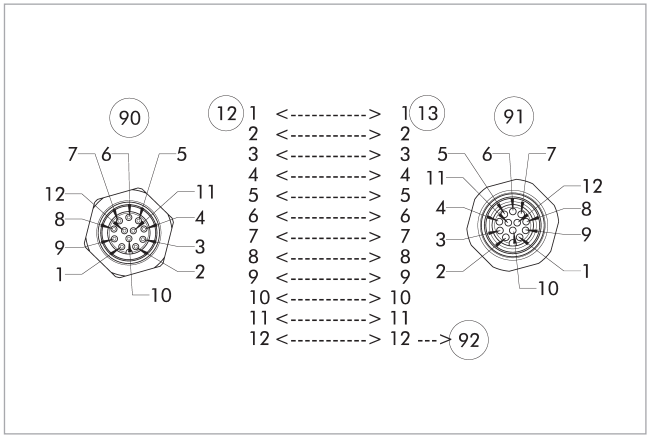

12 Kopfseite

13 Adapterseite

90 M12-Stecker, A-codiert, 12-polig

91 M12-Buchse, A-codiert, 12-polig

92 voreilender Pin

Abdeckung COS JPC-A

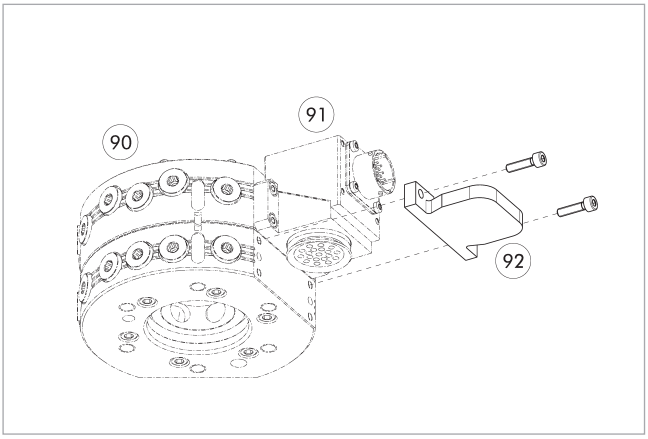

90 Automatische Werkzeugwechsler CPS

91 Optionsmodul COS Kopf

92 Abdeckung COS JPC-A

Bezeichnung	Ident.-Nr.	Passend für
Abdeckung		
COS JPC-A	1584095	für viele elektrische Module mit J-Anschraubbild

Kabelstecker/Kabelverlängerung

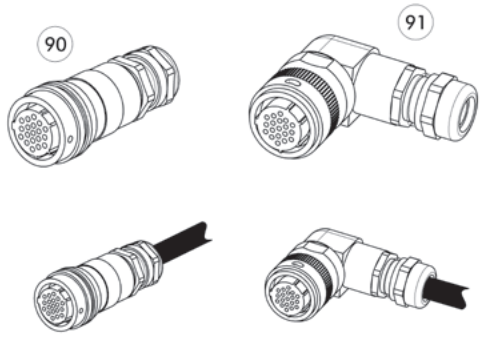

Weitere Kabellängen auf Anfrage.

90 Stecker/Buchse gerade

91 Stecker/Buchse abgewinkelt

Bezeichnung	Ident.-Nr.	Hinweis
Kabelverlängerung		
KA BG12-L 12P-0500	*1324328*	M12, 12 Pins, Buchse, gerade, 5 m Kabel offene Litzen
KA BW12-L 12P-0500	*1439564*	M12, 12 Pins, Buchse, gewinkelt, 5 m Kabel offene Litzen
KA SG12-L 12P-0500	*1324332*	M12, 12 Pins, Stecker, gerade, 5 m Kabel offene Litzen
KA SW12-L 12P-0500	*1439565*	M12, 12 Pins, Stecker, gewinkelt, 5 m Kabel offene Litzen



Technische Daten

Bezeichnung		COS R19-K	COS R19R-K	COS R19W-K	COS R19-KIT-K	COS R19-A	COS R19-KIT-A
Ident.-Nr.		*1586443*	*1586448*	*1586472*	*1586446*	*1586442*	*1586445*
Passend an		Wechselkopf	Wechselkopf	Wechselkopf	Wechselkopf	Wechseladapter	Wechseladapter
Anschraubbild		J	J	J	J	J	J
Übertragungsart		Signal	Signal	Signal	Signal	Signal	Signal
Eigenmasse	[kg]	0.11	0.12	0.12	0.2	0.1	0.14
Min./max. Umgebungstemperatur	[°C]	5/60	5/60	5/60	5/60	5/60	5/60
IP Schutzklasse		IP64 (nur in gekoppeltem Zustand)	IP64 (nur in gekoppeltem Zustand)	IP64 (nur in gekoppeltem Zustand)	IP64 (nur in gekoppeltem Zustand)	IP64 (nur in gekoppeltem Zustand)	IP64 (nur in gekoppeltem Zustand)
Anzahl Pin-Kontakte		19	15	15	19	19	19
Nennstrom	[A]	5	5	5	5	5	5
Wechselspannung	[V AC]	250	250	250	250	250	250
Gleichspannung	[V DC]	250	250	250	250	250	250
Elektrischer Anschluss		Amphenol PT Bajonettverschluss Stecker, 19-polig	Amphenol PT Bajonettverschluss Stecker, 19-polig	Amphenol PT Bajonettverschluss Stecker, 19-polig		Amphenol PT Bajonettverschluss Buchse, 19-polig	
Abgang Anschluss		radial	radial	radial		radial	
Elektrischer Anschluss					M16 Kabelverschraubung für Ø 5-10 mm		M16 Kabelverschraubung für Ø 5-10 mm
Besondere Eigenschaften			Zwei Kabel integriert mit 90° gewinkelter M8-Buchse (A-codiert, 3-polig) zum Anschluss des Ver- und Entriegelungssensors.	Zwei Kabel integriert mit gerader M8-Buchse (A-codiert, 3-polig) zum Anschluss des Ver- und Entriegelungssensors.	Das -KIT hat einen zusätzlichen Anbau mit unterschiedlichen Abgangsmöglichkeiten. Direktes Anlöten der Kabellitzen an den Pinblock.		Das -KIT hat einen zusätzlichen Anbau mit unterschiedlichen Abgangsmöglichkeiten. Direktes Anlöten der Kabellitzen an den Pinblock.

Bezeichnung		COS R14-A	COS R13-A
Ident.-Nr.		*1586440*	*1586407*
Passend an		Wechseladapter	Wechseladapter
Anschraubbild		J	J
Übertragungsart		Signal	Signal
Eigenmasse	[kg]	0.11	0.11
Min./max. Umgebungstemperatur	[°C]	5/60	5/60
IP Schutzklasse		IP64 (nur in gekoppeltem Zustand)	IP64 (nur in gekoppeltem Zustand)
Anzahl Pin-Kontakte		14	13
Nennstrom	[A]	5	5
Wechselspannung	[V AC]	250	250
Gleichspannung	[V DC]	250	250
Elektrischer Anschluss		Amphenol PT Bajonettverschluss Buchse, 19-polig	Amphenol PT Bajonettverschluss Buchse, 19-polig
Abgang Anschluss		radial	radial
Besondere Eigenschaften		Drehcodierschalter zur Werkzeugcodierung für 0-15 Werkzeuge. Ausgelegt für max. 0,15 A und 24 V.	Drehcodierschalter zur Werkzeugcodierung für 0-31 Werkzeuge. Ausgelegt für max. 0,15 A und 24 V.

Kombination COS R19-K und COS R19-A

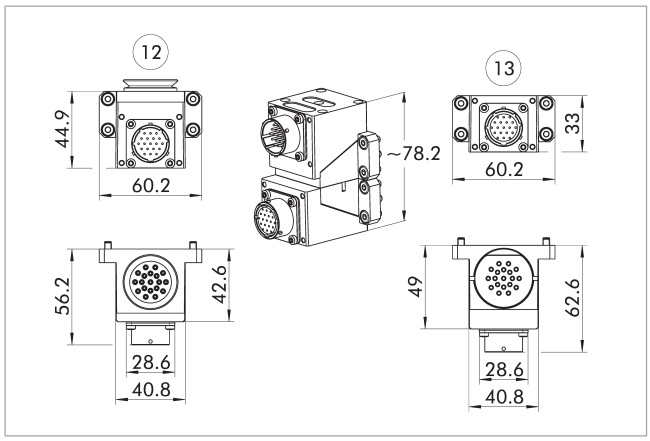

(12) Kopfseite
(13) Adapterseite

Kombination COS R19-Kit-K und COS R19-Kit-A

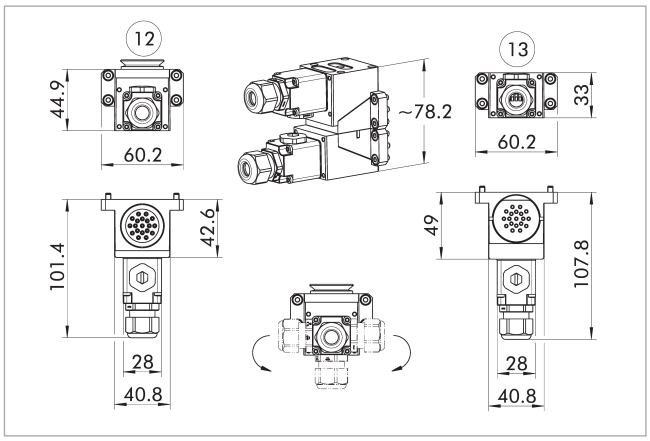

(12) Kopfseite
(13) Adapterseite

Kombinationsmöglichkeiten R19

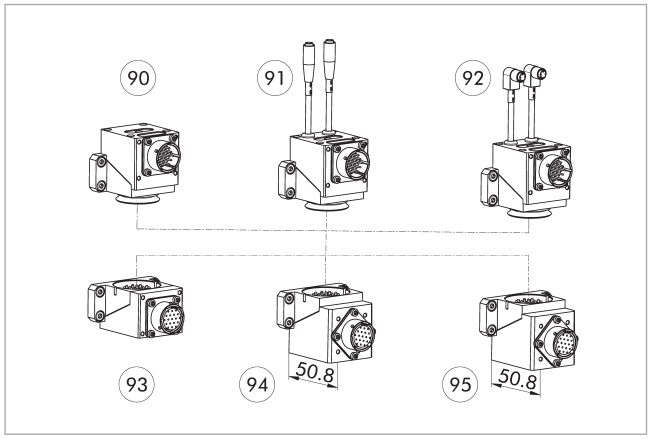

(90) COS R19-K
(91) COS R19W-K
(92) COS R19R-K
(93) COS R19-A
(94) COS R14-A
(95) COS R13-A

Pin-Belegung für COS R19W-K mit COS R14-A

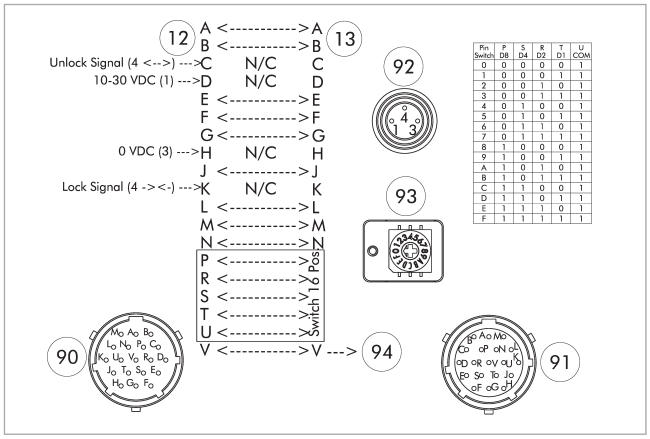

(12) Kopfseite
(13) Adapterseite
(90) Amphenol PT Bajonettverschluss Stecker, 19-polig
(91) Amphenol PT Bajonettverschluss Buchse, 19-polig
(92) M8-Buchse, A-codiert, 3-polig
(93) Drehcodierschalter zur Werkzeugcodierung für 0–15 Werkzeuge
(94) voreilender Pin

Pin-Belegung für COS R19W-K mit COS R13-A

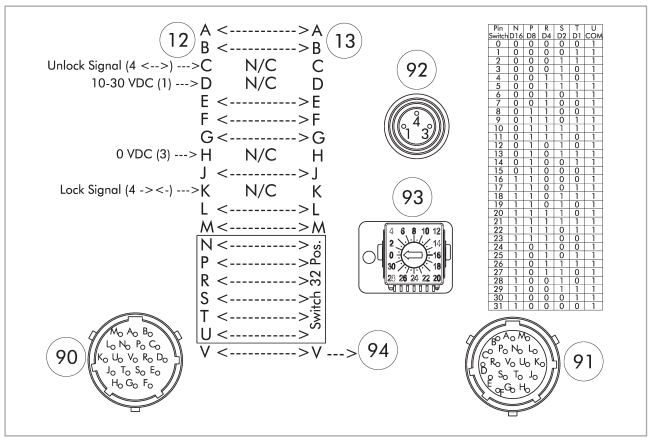

Pin Switch	P D8	S D4	R D2	T D1	U COM
0	0	0	0	0	1
1	0	0	0	1	1
2	0	0	1	0	1
3	0	0	1	1	1
4	0	1	0	0	1
5	0	1	0	1	1
6	0	1	1	0	1
7	0	1	1	1	1
8	1	0	0	0	1
9	1	0	0	1	1
A	1	0	1	0	1
B	1	0	1	1	1
C	1	1	0	0	1
D	1	1	0	1	1
E	1	1	1	0	1
F	1	1	1	1	1

(12) Kopfseite
(13) Adapterseite
(90) Amphenol PT Bajonettver-schluss Stecker, 19-polig
(91) Amphenol PT Bajonettver-schluss Buchse, 19-polig
(92) M8-Buchse, A-codiert, 3-polig
(93) Drehcodierschalter zur Werkzeugcodierung für 0-31 Werkzeuge
(94) voreilender Pin

Pin-Belegung für COS R19W-K mit COS R19-A

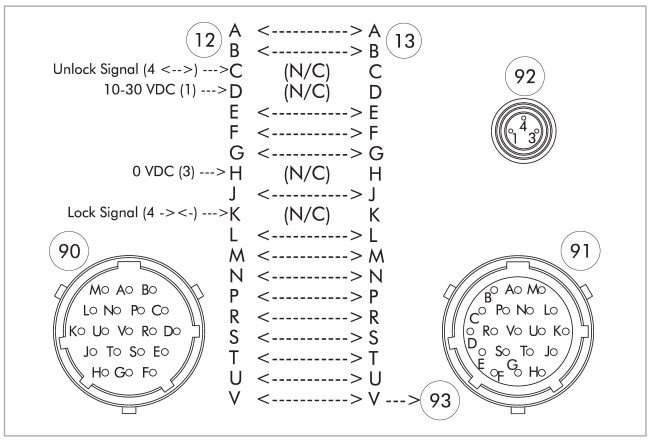

(12) Kopfseite
(13) Adapterseite
(90) Amphenol PT Bajonettver-schluss Stecker, 19-polig
(91) Amphenol PT Bajonettver-schluss Buchse, 19-polig
(92) M8-Buchse, A-codiert, 3-polig
(93) voreilender Pin

Pin-Belegung für COS R19-K mit COS R14-A

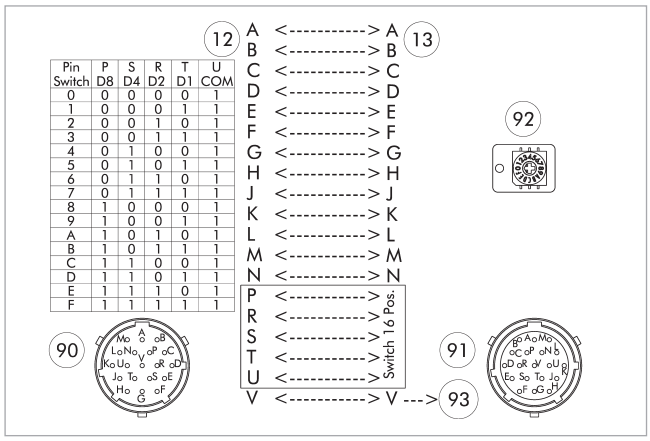

Pin Switch	P D8	S D4	R D2	T D1	U COM
0	0	0	0	0	1
1	0	0	0	1	1
2	0	0	1	0	1
3	0	0	1	1	1
4	0	1	0	0	1
5	0	1	0	1	1
6	0	1	1	0	1
7	0	1	1	1	1
8	1	0	0	0	1
9	1	0	0	1	1
A	1	0	1	0	1
B	1	0	1	1	1
C	1	1	0	0	1
D	1	1	0	1	1
E	1	1	1	0	1
F	1	1	1	1	1

(12) Kopfseite
(13) Adapterseite
(90) Amphenol PT Bajonettver-schluss Stecker, 19-polig
(91) Amphenol PT Bajonettver-schluss Buchse, 19-polig
(92) Drehcodierschalter zur Werkzeugcodierung für 0-15 Werkzeuge
(93) voreilender Pin

Pin-Belegung für COS R19R-K mit COS R19-A

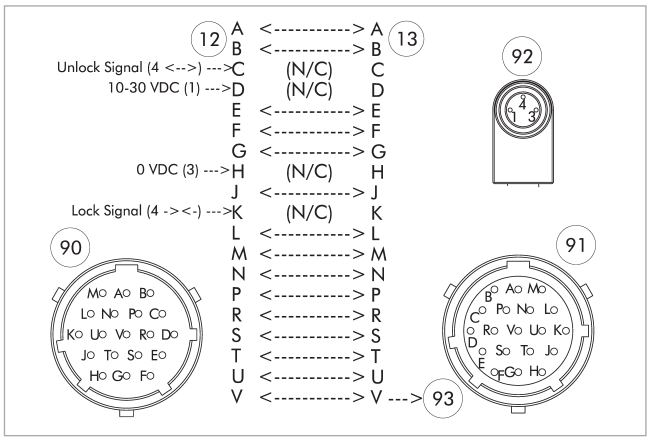

(12) Kopfseite
(13) Adapterseite
(90) Amphenol PT Bajonettver-schluss Stecker, 19-polig
(91) Amphenol PT Bajonettver-schluss Buchse, 19-polig
(92) M8-Buchse, A-codiert, 3-polig
(93) voreilender Pin

Pin-Belegung für COS R19-K mit COS R19-A

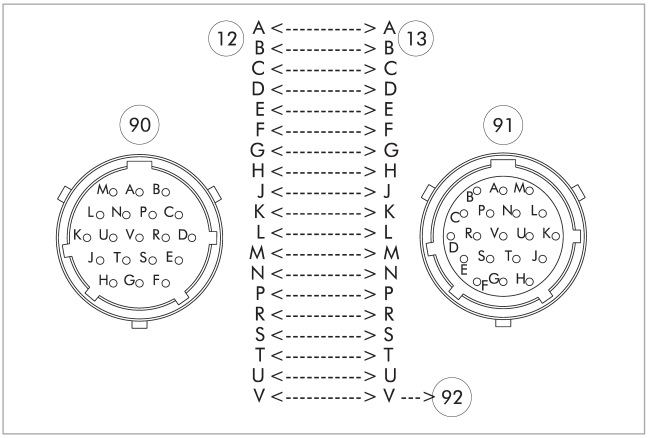

(12) Kopfseite
(13) Adapterseite
(90) Amphenol PT Bajonettverschluss Stecker, 19-polig
(91) Amphenol PT Bajonettverschluss Buchse, 19-polig
(92) voreilender Pin

Abdeckung COS JPC-A

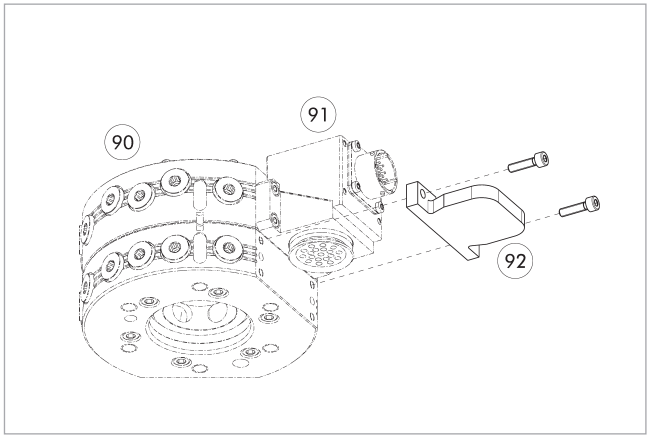

(90) Automatische Werkzeugwechsler CPS
(91) Optionsmodul COS Kopf
(92) Abdeckung COS JPC-A

Bezeichnung	Ident.-Nr.	Passend für
Abdeckung		
COS JPC-A	*1584095*	für viele elektrische Module mit J-Anschraubbild

Kabelstecker/Kabelverlängerung

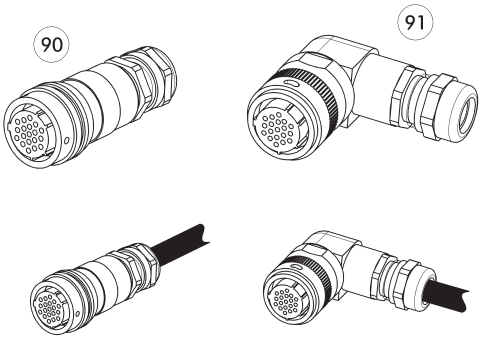

Weitere Kabellängen auf Anfrage.

(90) Stecker/Buchse gerade

(91) Stecker/Buchse abgewinkelt

Bezeichnung	Ident.-Nr.	Länge	Hinweis
		[m]	
Kabelstecker abgewinkelt, roboterseitig			
KBU-B-W 19P	*0301294*		Bajonett, 19 Pins, Buchse, gewinkelt
Kabelstecker abgewinkelt, werkzeugseitig			
KST-B-W 19P	*0301295*		Bajonett, 19 Pins, Stecker, gewinkelt
Kabelstecker abgewinkelt mit Kabel, roboterseitig			
KA BW19B-L 19P-0300	*0302179*	3	Bajonett, 19 Pins, Buchse, gewinkelt, 3 m Kabel offene Litzen
KA BW19B-L 19P-0500	*0302190*	5	Bajonett, 19 Pins, Buchse, gewinkelt, 5 m Kabel offene Litzen
Kabelstecker abgewinkelt mit Kabel, werkzeugseitig			
KA SW19B-L 19P-0300	*0302191*	3	Bajonett, 19 Pins, Stecker, gewinkelt, 3 m Kabel offene Litzen
Kabelstecker gerade, roboterseitig			
KBU-B-G 19P	*0301283*		Bajonett, 19 Pins, Buchse, gerade
Kabelstecker gerade, werkzeugseitig			
KST-B-G 19P	*0301284*		Bajonett, 19 Pins, Stecker, gerade
Kabelstecker gerade mit Kabel, roboterseitig			
KA BG19B-L 19P-0300	*0302176*	3	Bajonett, 19 Pins, Buchse, gerade, 3 m Kabel offene Litzen
KA BG19B-L 19P-0500	*0302177*	5	Bajonett, 19 Pins, Buchse, gerade, 5 m Kabel offene Litzen
Kabelstecker gerade mit Kabel, werkzeugseitig			
KA SG19B-L 19P-0300	*0302178*	3	Bajonett, 19 Pins, Stecker, gerade, 3 m Kabel offene Litzen

ⓘ Detaillierte Informationen und weitere Kabelstecker finden Sie auf schunk.com



Technische Daten

Bezeichnung		COS R26-K	COS R26R-K	COS R26W-K	COS R26-A	COS R21-A	COS R20-A
Ident.-Nr.		*1586477*	*1586498*	*1586511*	*1586475*	*1586474*	*1586441*
Passend an		Wechselkopf	Wechselkopf	Wechselkopf	Wechseladapter	Wechseladapter	Wechseladapter
Anschraubbild		J	J	J	J	J	J
Übertragungsart		Signal	Signal	Signal	Signal	Signal	Signal
Eigenmasse	[kg]	0.12	0.14	0.14	0.11	0.12	0.12
Min./max. Umgebungstemperatur	[°C]	5/60	5/60	5/60	5/60	5/60	5/60
IP Schutzklasse		IP64 (nur in gekoppeltem Zustand)	IP64 (nur in gekoppeltem Zustand)	IP64 (nur in gekoppeltem Zustand)	IP64 (nur in gekoppeltem Zustand)	IP64 (nur in gekoppeltem Zustand)	IP64 (nur in gekoppeltem Zustand)
Anzahl Pin-Kontakte		26	22	22	26	21	20
Nennstrom	[A]	3	3	3	3	3	3
Wechselspannung	[V AC]	250	250	250	250	250	250
Gleichspannung	[V DC]	250	250	250	250	250	250
Elektrischer Anschluss		Amphenol PT Bajonettverschluss Stecker, 26-polig	Amphenol PT Bajonettverschluss Stecker, 26-polig	Amphenol PT Bajonettverschluss Stecker, 26-polig	Amphenol PT Bajonettverschluss Buchse, 26-polig	Amphenol PT Bajonettverschluss Buchse, 26-polig	Amphenol PT Bajonettverschluss Buchse, 26-polig
Abgang Anschluss		radial	radial	radial	radial	radial	radial
Besondere Eigenschaften			Zwei Kabel integriert mit 90° gewinkelter M8-Buchse (A-codiert, 3-polig) zum Anschluss des Ver- und Entriegelungssensors.	Zwei Kabel integriert mit gerader M8-Buchse (A-codiert, 3-polig) zum Anschluss des Ver- und Entriegelungssensors.		Drehcodierschalter zur Werkzeugcodierung für 0-15 Werkzeuge. Ausgelegt für max. 0,15 A und 24 V.	Drehcodierschalter zur Werkzeugcodierung für 0-31 Werkzeuge. Ausgelegt für max. 0,15 A und 24 V.

Kombination COS R26-K und COS R26-A

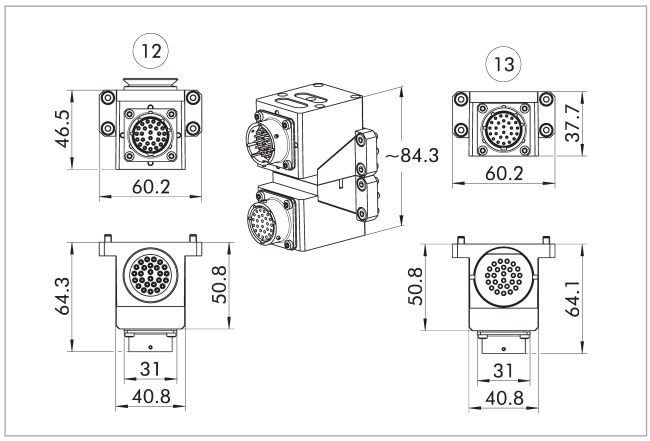

(12) Kopfseite

(13) Adapterseite

Kombinationsmöglichkeiten R26

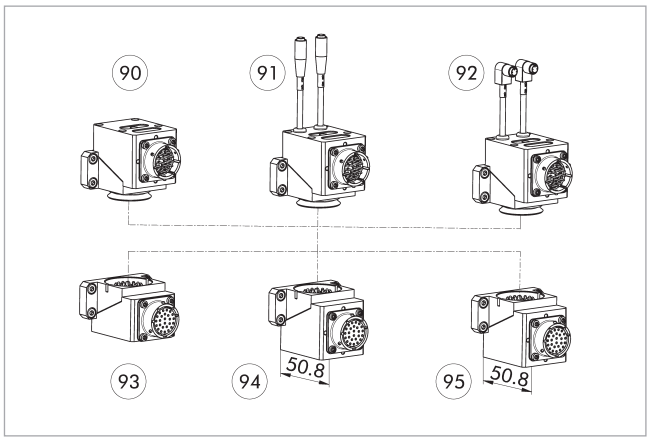

(90) COS R26-K

(91) COS R26W-K

(92) COS R26R-K

(93) COS R26-A

(94) COS R21-A

(95) COS R20-A

Pin-Belegung für COS R26R-K und COS R26-A

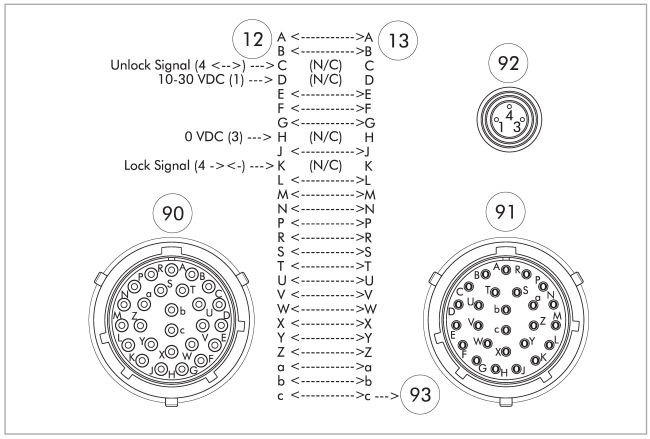

(12) Kopfseite

(13) Adapterseite

(90) Amphenol PT Bajonettverschluss Stecker, 26-polig

(91) Amphenol PT Bajonettverschluss Buchse, 26-polig

(92) M8-Buchse, A-codiert, 3-polig

(93) voreilender Pin

Pin-Belegung für COS R26-K und COS R20-A

Pin Switch	P D16	R D8	S D4	T D2	U D1	V COM
0	0	0	0	0	0	1
1	0	0	0	0	1	1
2	0	0	0	1	1	1
3	0	0	0	1	0	1
4	0	0	1	1	0	1
5	0	0	1	1	1	1
6	0	0	1	0	1	1
7	0	0	1	0	0	1
8	0	1	1	0	0	1
9	0	1	1	0	1	1
10	0	1	1	1	1	1
11	0	1	1	1	0	1
12	0	1	0	1	0	1
13	0	1	0	1	1	1
14	0	1	0	0	1	1
15	0	1	0	0	0	1
16	1	1	0	0	0	1
17	1	1	0	0	1	1
18	1	1	0	1	1	1
19	1	1	0	1	0	1
20	1	1	1	1	0	1
21	1	1	1	1	1	1
22	1	1	1	0	1	1
23	1	1	1	0	0	1
24	1	0	1	0	0	1
25	1	0	1	0	1	1
26	1	0	1	1	1	1
27	1	0	1	1	0	1
28	1	0	0	1	0	1
29	1	0	0	1	1	1
30	1	0	0	0	1	1
31	1	0	0	0	0	1

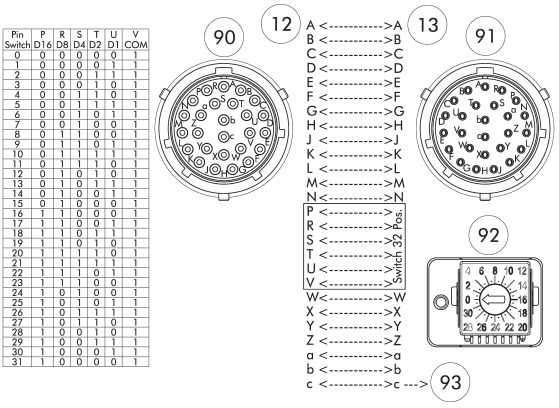

(12) Kopfseite

(13) Adapterseite

(90) Amphenol PT Bajonettverschluss Stecker, 26-polig

(91) Amphenol PT Bajonettverschluss Buchse, 26-polig

(92) Drehcodierschalter zur Werkzeugcodierung für 0-31 Werkzeuge

(93) voreilender Pin

Pin-Belegung für COS R26-K und COS R26-A

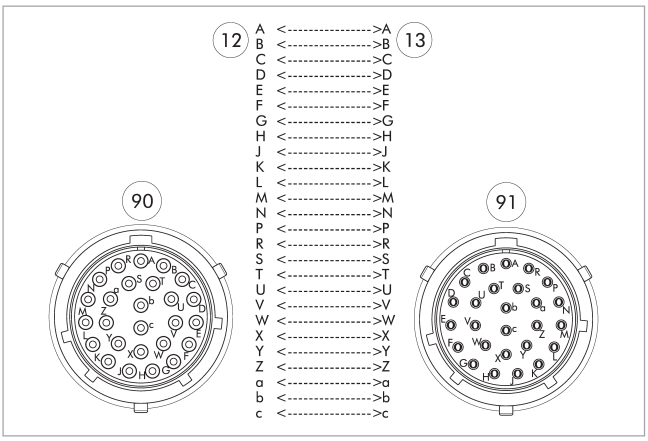

(12) Kopfseite
(13) Adapterseite
(90) Amphenol PT Bajonettverschluss Stecker, 26-polig
(91) Amphenol PT Bajonettverschluss Buchse, 26-polig

Pin-Belegung für COS R26W-K und COS R26-A

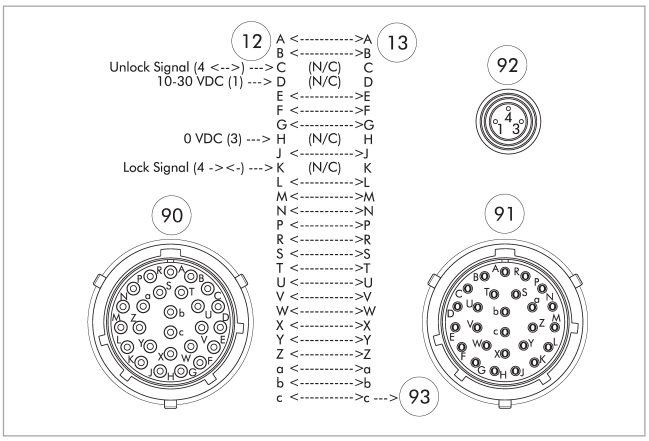

(12) Kopfseite
(13) Adapterseite
(90) Amphenol PT Bajonettverschluss Stecker, 26-polig
(91) Amphenol PT Bajonettverschluss Buchse, 26-polig
(92) M8-Buchse, A-codiert, 3-polig
(93) voreilender Pin

Pin-Belegung für COS R26-K und COS R21-A

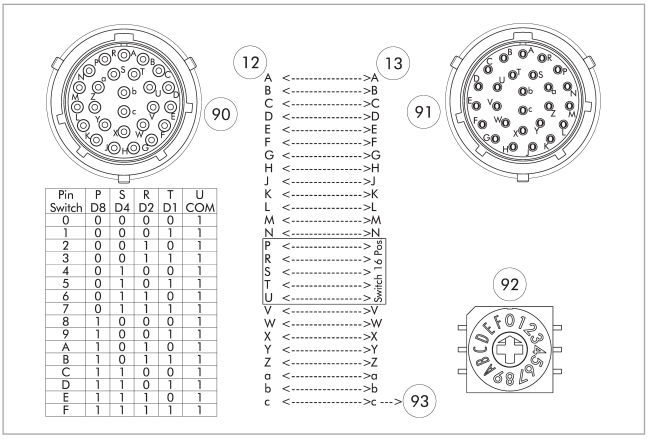

Pin Switch	P D8	S D4	R D2	T D1	U COM
0	0	0	0	0	1
1	0	0	0	1	1
2	0	0	1	0	1
3	0	0	1	1	1
4	0	1	0	0	1
5	0	1	0	1	1
6	0	1	1	0	1
7	0	1	1	1	1
8	1	0	0	0	1
9	1	0	0	1	1
A	1	0	1	0	1
B	1	0	1	1	1
C	1	1	0	0	1
D	1	1	0	1	1
E	1	1	1	0	1
F	1	1	1	1	1

(12) Kopfseite
(13) Adapterseite
(90) Amphenol PT Bajonettverschluss Stecker, 26-polig
(91) Amphenol PT Bajonettverschluss Buchse, 26-polig
(92) Drehcodierschalter zur Werkzeugcodierung für 0-15 Werkzeuge
(93) voreilender Pin

Abdeckung COS JPC-A

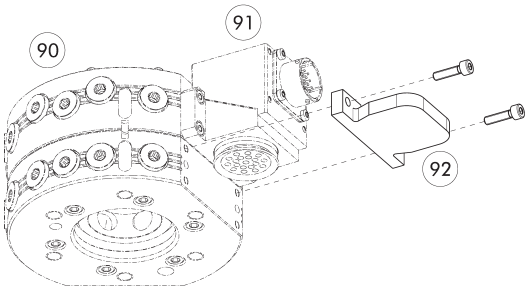

(90) Automatische Werkzeugwechsler CPS
(91) Optionsmodul COS Kopf
(92) Abdeckung COS JPC-A

Bezeichnung	Ident.-Nr.	Passend für
Abdeckung		
COS JPC-A	*1584095*	für viele elektrische Module mit J-Anschraubbild

Kabelstecker/Kabelverlängerung

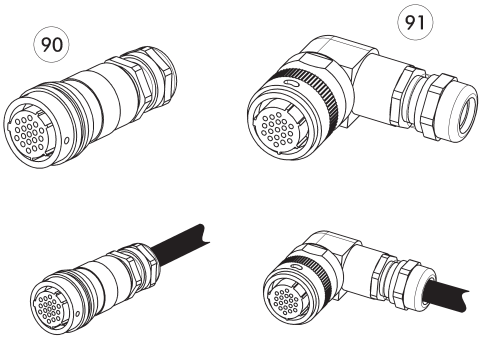

Weitere Kabellängen auf Anfrage.

(90) Stecker/Buchse gerade

(91) Stecker/Buchse abgewinkelt

Bezeichnung	Ident.-Nr.	Länge	Hinweis
		[m]	
Kabelstecker abgewinkelt, roboterseitig			
KBU-B-W 26P	*0301296*		Bajonett, 26 Pins, Buchse, gewinkelt
Kabelstecker abgewinkelt, werkzeugseitig			
KST-B-W 26P	*0301297*		Bajonett, 26 Pins, Stecker, gewinkelt
Kabelstecker abgewinkelt mit Kabel, roboterseitig			
KA BW26B-L 26P-0300	*0302185*	3	Bajonett, 26 Pins, Buchse, gewinkelt, 3 m Kabel offene Litzen
KA BW26B-L 26P-0500	*0302186*	5	Bajonett, 26 Pins, Buchse, gewinkelt, 5 m Kabel offene Litzen
Kabelstecker abgewinkelt mit Kabel, werkzeugseitig			
KA SW26B-L 26P-0300	*0302187*	3	Bajonett, 26 Pins, Stecker, gewinkelt, 3 m Kabel offene Litzen
Kabelstecker gerade, roboterseitig			
KBU-B-G 26P	*0301290*		Bajonett, 26 Pins, Buchse, gerade
Kabelstecker gerade, werkzeugseitig			
KST-B-G 26P	*0301291*		Bajonett, 26 Pins, Stecker, gerade
Kabelstecker gerade mit Kabel, roboterseitig			
KA BG26B-L 26P-0300	*0302192*	3	Bajonett, 26 Pins, Buchse, gerade, 3 m Kabel offene Litzen
KA BG26B-L 26P-0500	*0302193*	5	Bajonett, 26 Pins, Buchse, gerade, 5 m Kabel offene Litzen
Kabelstecker gerade mit Kabel, werkzeugseitig			
KA SG26B-L 26P-0300	*0302184*	3	Bajonett, 26 Pins, Stecker, gerade, 3 m Kabel offene Litzen

ⓘ Detaillierte Informationen und weitere Kabelstecker finden Sie auf schunk.com



Technische Daten

Bezeichnung		COS R32-K	COS R32R-K	COS R32W-K	COS R32-A
Ident.-Nr.		*1586518*	*1586520*	*1586524*	*1586512*
Passend an		Wechselkopf	Wechselkopf	Wechselkopf	Wechseladapter
Anschraubbild		J	J	J	J
Übertragungsart		Signal	Signal	Signal	Signal
Eigenmasse	[kg]	0.15	0.16	0.16	0.14
Min./max. Umgebungstemperatur	[°C]	5/60	5/60	5/60	5/60
IP Schutzklasse		IP64 (nur in gekoppeltem Zustand)	IP64 (nur in gekoppeltem Zustand)	IP64 (nur in gekoppeltem Zustand)	IP64 (nur in gekoppeltem Zustand)
Anzahl Pin-Kontakte		32	32	32	32
Nennstrom	[A]	3	3	3	3
Wechselspannung	[V AC]	250	250	250	250
Gleichspannung	[V DC]	250	250	250	250
Elektrischer Anschluss		Amphenol PT Bajonettver-schluss Stecker, 36-polig	Amphenol PT Bajonettver-schluss Stecker, 36-polig	Amphenol PT Bajonettver-schluss Stecker, 36-polig	Amphenol PT Bajonettver-schluss Buchse, 36-polig
Abgang Anschluss		radial	radial	radial	radial
Besondere Eigenschaften			Zwei Kabel integriert mit 90° gewinkelter M8-Buchse (A-codiert, 3-polig) zum Anschluss des Ver- und Entriegelungssensors.	Zwei Kabel integriert mit gerader M8-Buchse (A-codiert, 3-polig) zum Anschluss des Ver- und Entriegelungssensors.	

Kombination COS R32-K und COS R32-A

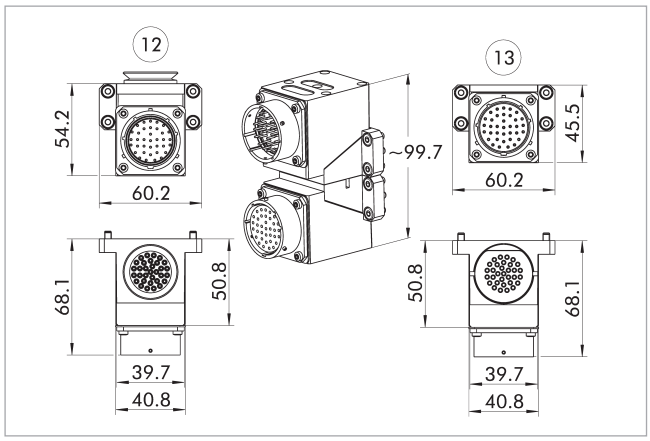

(12) Kopfseite
(13) Adapterseite

Kombinationsmöglichkeiten R32

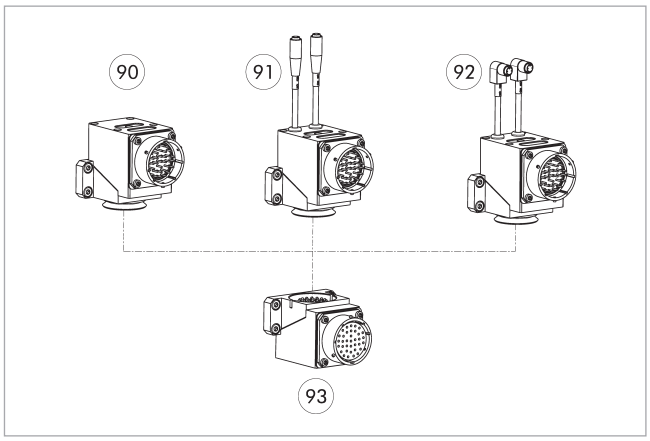

(90) COS R32-K
(91) COS R32W-K
(92) COS R32R-K
(93) COS R32-A

Pin-Belegung für COS R32R-K und COS R32-A

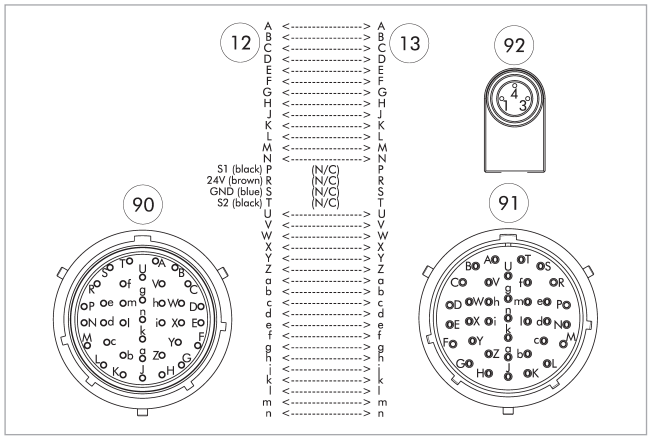

(12) Kopfseite
(13) Adapterseite
(90) Amphenol PT Bajonettverschluss Stecker, 36-polig
(91) Amphenol PT Bajonettverschluss Buchse, 36-polig
(92) M8-Buchse, A-codiert, 3-polig
(93) voreilender Pin

Pin-Belegung für COS R32W-K und COS R32-A

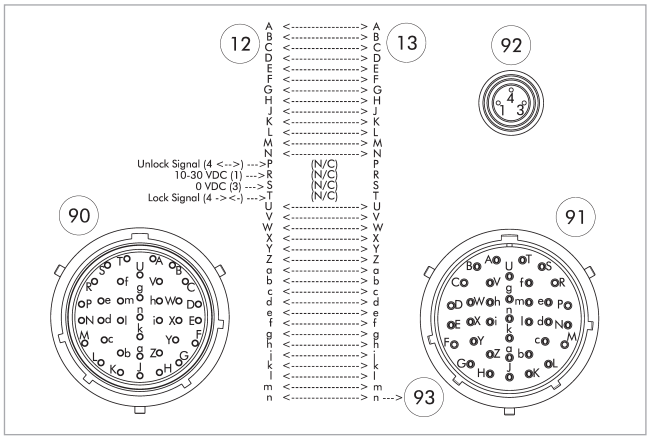

(12) Kopfseite
(13) Adapterseite
(90) Amphenol PT Bajonettverschluss Stecker, 36-polig
(91) Amphenol PT Bajonettverschluss Buchse, 36-polig
(92) M8-Buchse, A-codiert, 3-polig
(93) voreilender Pin

Pin-Belegung für COS R32-K und COS R32-A

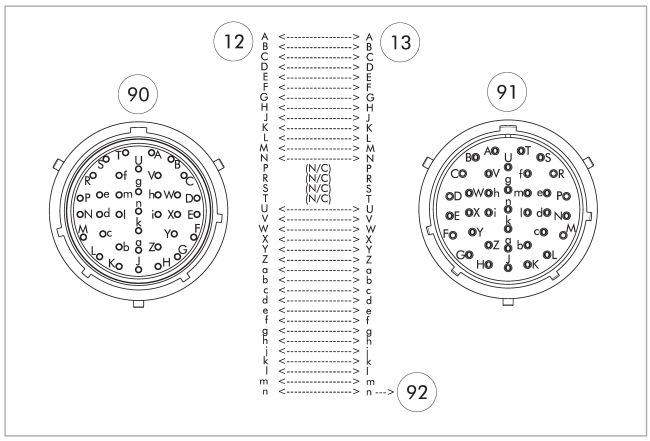

(12) Kopfseite
(13) Adapterseite
(90) Amphenol PT Bajonettverschluss Stecker, 36-polig
(91) Amphenol PT Bajonettverschluss Buchse, 36-polig
(92) voreilender Pin

Abdeckung COS JPC-A

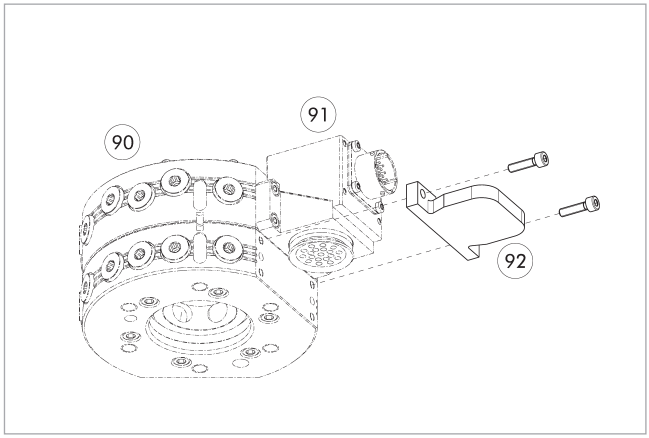

(90) Automatische Werkzeugwechsler CPS
(91) Optionsmodul COS Kopf
(92) Abdeckung COS JPC-A

Bezeichnung	Ident.-Nr.	Passend für
Abdeckung		
COS JPC-A	*1584095*	für viele elektrische Module mit J-Anschraubbild

Kabelstecker

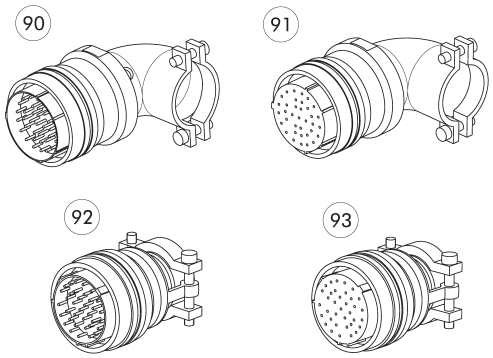

(90) Stecker abgewinkelt
(91) Buchse abgewinkelt
(92) Stecker gerade
(93) Buchse gerade

Bezeichnung	Ident.-Nr.	Hinweis
Kabelstecker abgewinkelt, roboterseitig		
KBU-B-W 36P	*0301274*	Bajonett, 36 Pins, Buchse, gewinkelt
Kabelstecker abgewinkelt, werkzeugseitig		
KST-B-W 36P	*0301275*	Bajonett, 36 Pins, Stecker, gewinkelt
Kabelstecker gerade, roboterseitig		
KBU-B-G 36P	*0301272*	Bajonett, 36 Pins, Buchse, gerade
Kabelstecker gerade, werkzeugseitig		
KST-B-G 36P	*0301273*	Bajonett, 36 Pins, Stecker, gerade

ⓘ Detaillierte Informationen und weitere Kabelstecker finden Sie auf schunk.com



Technische Daten

Bezeichnung		COS RF19-K	COS RF19R-K	COS RF19W-K	COS RF19-A	COS RF14-A	COS RF13-A
Ident.-Nr.		*1586678*	*1586679*	*1586691*	*1586677*	*1586676*	*1586674*
Passend an		Wechselkopf	Wechselkopf	Wechselkopf	Wechseladapter	Wechseladapter	Wechseladapter
Anschraubbild		J	J	J	J	J	J
Übertragungsart		Signal	Signal	Signal	Signal	Signal	Signal
Eigenmasse	[kg]	0.11	0.12	0.12	0.1	0.11	0.12
Min./max. Umgebungstemperatur	[°C]	5/60	5/60	5/60	5/60	5/60	5/60
IP Schutzklasse		IP64 (nur in gekoppeltem Zustand)	IP64 (nur in gekoppeltem Zustand)	IP64 (nur in gekoppeltem Zustand)	IP64 (nur in gekoppeltem Zustand)	IP64 (nur in gekoppeltem Zustand)	IP64 (nur in gekoppeltem Zustand)
Anzahl Pin-Kontakte		19	15	15	19	14	13
Nennstrom	[A]	3	3	3	3	3	3
Wechselspannung	[V AC]	30	30	30	30	30	30
Gleichspannung	[V DC]	30	30	30	30	30	30
Elektrischer Anschluss		M16-Stecker, 19-polig	M16-Stecker, 19-polig	M16-Stecker, 19-polig	M16-Buchse, 19-polig	M16-Buchse, 19-polig	M16-Buchse, 19-polig
Abgang Anschluss		radial	radial	radial	radial	radial	radial
Besondere Eigenschaften			Zwei Kabel integriert mit 90° gewinkelter M8-Buchse (A-codiert, 3-polig) zum Anschluss des Ver- und Entriegelungssensors.	Zwei Kabel integriert mit gerader M8-Buchse (A-codiert, 3-polig) zum Anschluss des Ver- und Entriegelungssensors.		Drehcodierschalter zur Werkzeugcodierung für 0-15 Werkzeuge. Ausgelegt für max. 0,15 A und 24 V.	Drehcodierschalter zur Werkzeugcodierung für 0-31 Werkzeuge. Ausgelegt für max. 0,15 A und 24 V.

Kombination COS RF19-K und COS RF19-A

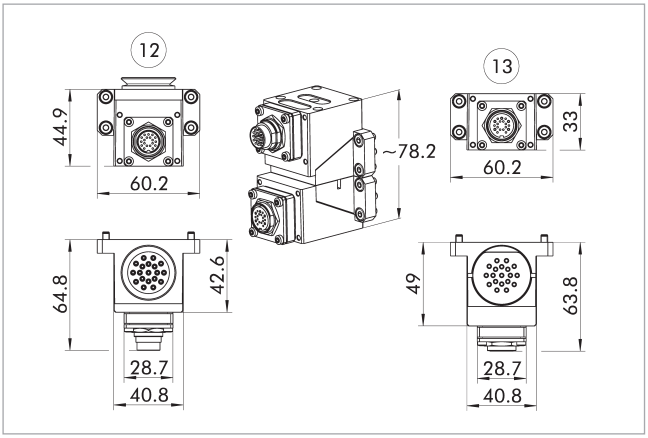

(12) Kopfseite
(13) Adapterseite

Kombinationsmöglichkeiten RF19

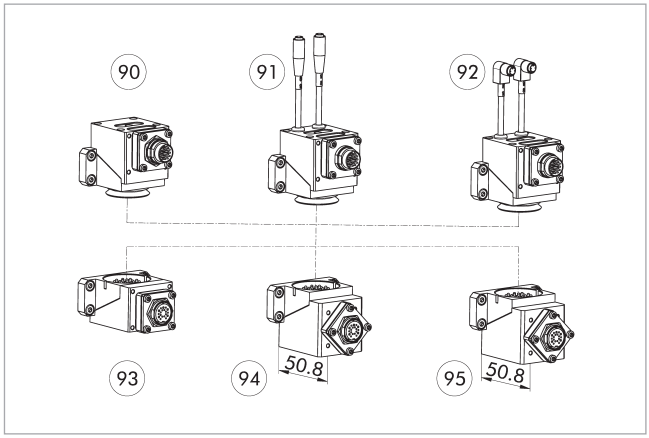

(90) COS RF19-K
(91) COS RF19W-K
(92) COS RF19R-K
(93) COS RF19-A
(94) COS RF14-A
(95) COS RF13-A

Pin-Belegung für COS RF19-K mit COS RF14-A

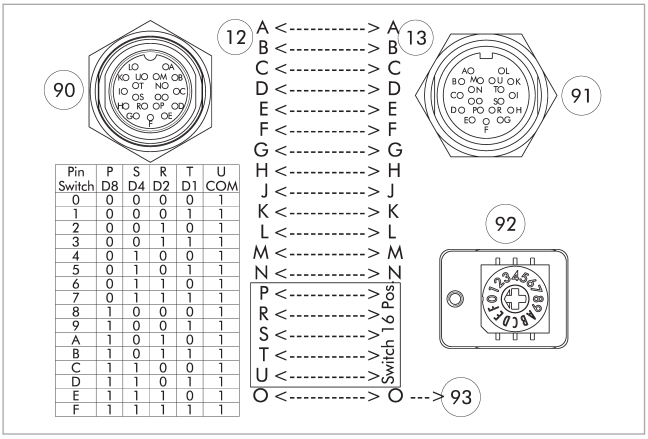

Pin Switch	P D8	S D4	R D2	T D1	U COM
0	0	0	0	0	1
1	0	0	0	1	1
2	0	0	1	0	1
3	0	0	1	1	1
4	0	1	0	0	1
5	0	1	0	1	1
6	0	1	1	0	1
7	0	1	1	1	1
8	1	0	0	0	1
9	1	0	0	1	1
A	1	0	1	0	1
B	1	0	1	1	1
C	1	1	0	0	1
D	1	1	0	1	1
E	1	1	1	0	1
F	1	1	1	1	1

(12) Kopfseite
(13) Adapterseite
(90) M16-Stecker, 19-polig
(91) M16-Buchse, 19-polig
(92) Drehcodierschalter zur Werkzeugcodierung für 0-15 Werkzeuge
(93) voreilender Pin

Pin-Belegung für COS RF19-K mit COS RF13-A

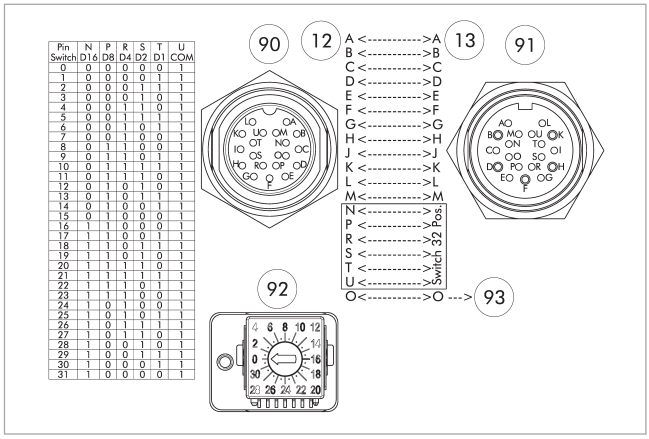

Pin Switch	N D16	P D8	R D4	S D2	T D1	U COM
0	0	0	0	0	0	1
1	0	0	0	0	1	1
2	0	0	0	1	1	1
3	0	0	0	1	0	1
4	0	0	1	1	0	1
5	0	0	1	1	1	1
6	0	0	1	0	1	1
7	0	0	1	0	0	1
8	0	1	1	0	0	1
9	0	1	1	0	1	1
10	0	1	1	1	1	1
11	0	1	1	1	0	1
12	0	1	0	1	0	1
13	0	1	0	1	1	1
14	0	1	0	0	1	1
15	0	1	0	0	0	1
16	1	1	0	0	0	1
17	1	1	0	0	1	1
18	1	1	0	1	1	1
19	1	1	0	1	0	1
20	1	1	1	1	0	1
21	1	1	1	1	1	1
22	1	1	1	0	1	1
23	1	1	1	0	0	1
24	1	0	1	0	0	1
25	1	0	1	0	1	1
26	1	0	1	1	1	1
27	1	0	1	1	0	1
28	1	0	0	1	0	1
29	1	0	0	1	1	1
30	1	0	0	0	1	1
31	1	0	0	0	0	1

(12) Kopfseite
(13) Adapterseite
(90) M16-Stecker, 19-polig
(91) M16-Buchse, 19-polig
(92) Drehcodierschalter zur Werkzeugcodierung für 0-31 Werkzeuge
(93) voreilender Pin

Pin-Belegung für COS RF19R-K mit COS RF19-A

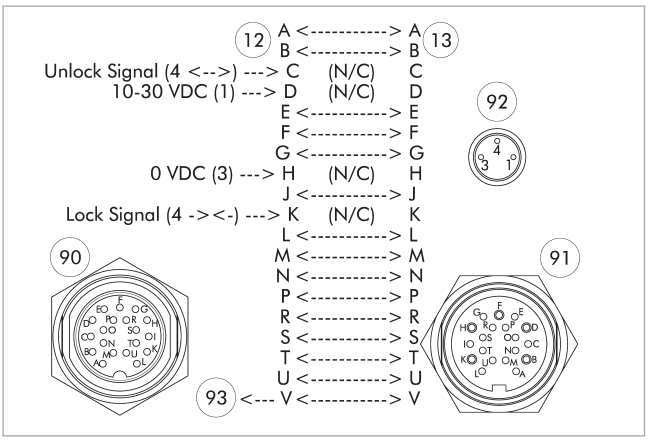

(12) Kopfseite
(13) Adapterseite
(90) M16-Stecker, 19-polig
(91) M16-Buchse, 19-polig
(92) M8-Buchse, A-codiert, 3-polig
(93) voreilender Pin

Pin-Belegung für COS RF19W-K mit COS RF19-A

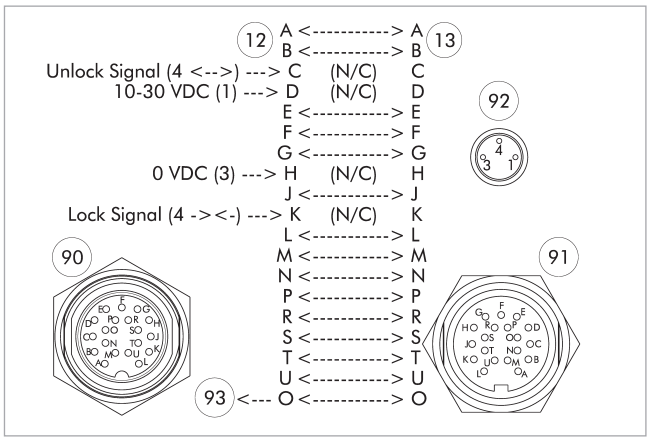

(12) Kopfseite
(13) Adapterseite
(90) M16-Stecker, 19-polig
(91) M16-Buchse, 19-polig
(92) M8-Buchse, A-codiert, 3-polig
(93) voreilender Pin

Pin-Belegung für COS RF19-K mit COS RF19-A

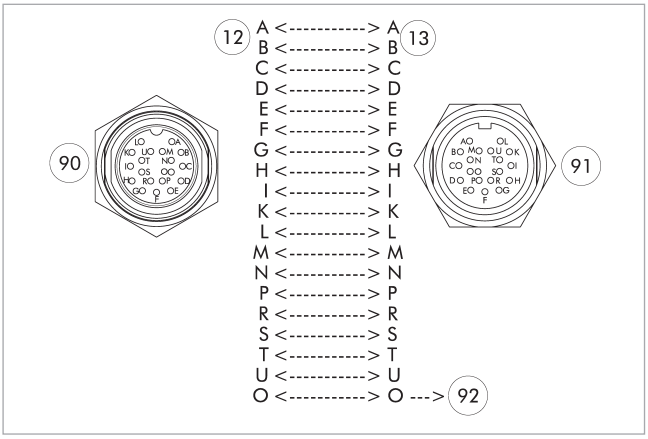

(12) Kopfseite
(13) Adapterseite
(90) M16-Stecker, 19-polig
(91) M16-Buchse, 19-polig
(92) voreilender Pin

Abdeckung COS JPC-A

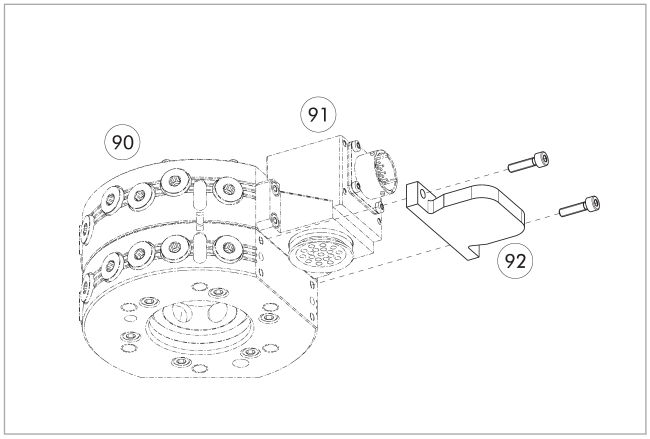

(90) Automatische Werkzeugwechsler CPS
(91) Optionsmodul COS Kopf
(92) Abdeckung COS JPC-A

Bezeichnung	Ident.-Nr.	Passend für
Abdeckung		
COS JPC-A	*1584095*	für viele elektrische Module mit J-Anschraubbild

Kabelstecker/Kabelverlängerung

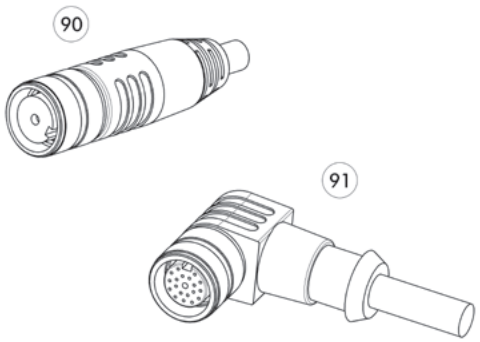

90 Stecker/Buchse gerade mit Verlängerungskabel

91 Stecker/Buchse abgewinkelt mit Verlängerungskabel

Bezeichnung	Ident.-Nr.	Länge	Hinweis
		[m]	
Kabelstecker abgewinkelt, roboterseitig			
KBU-19F-W 19P	*1316879*		M16, 19 Pins, Buchse, gewinkelt, Lötkontakt
Kabelstecker abgewinkelt, werkzeugseitig			
KST-19F-W 19P	*1316873*		M16, 19 Pins, Stecker, gewinkelt, Lötkontakt
Kabelstecker abgewinkelt mit Kabel, roboterseitig			
KA BW19F-L 19P-0500	*0302172*	5	M16, 19 Pins, Buchse, gewinkelt, 5 m Kabel offene Litzen
KA BW19F-L 19P-1000	*0302173*	10	M16, 19 Pins, Buchse, gewinkelt, 10 m Kabel offene Litzen
Kabelstecker abgewinkelt mit Kabel, werkzeugseitig			
KA SW19F-L 19P-0300	*0302175*	3	M16, 19 Pins, Stecker, gewinkelt, 3 m Kabel offene Litzen
Kabelstecker gerade, roboterseitig			
KBU-19F-G 19P	*1351134*		M16, 19 Pins, Buchse, gerade, Lötkontakt
Kabelstecker gerade, werkzeugseitig			
KST-19F-G 19P	*1351135*		M16, 19 Pins, Stecker, gerade, Lötkontakt
Kabelstecker gerade mit Kabel, roboterseitig			
KA BG19F-L 19P-0500	*0302170*	5	M16, 19 Pins, Buchse, gerade, 5 m Kabel offene Litzen
KA BG19F-L 19P-1000	*0302171*	10	M16, 19 Pins, Buchse, gerade, 10 m Kabel offene Litzen
Kabelstecker gerade mit Kabel, werkzeugseitig			
KA SG19F-L 19P-0300	*0302174*	3	M16, 19 Pins, Stecker, gerade, 3 m Kabel offene Litzen

ⓘ Detaillierte Informationen und weitere Kabelstecker finden Sie auf schunk.com



Technische Daten

Bezeichnung		COS RK19-K	COS RK19-A
Ident.-Nr.		*1586693*	*1586692*
Passend an		Wechselkopf	Wechseladapter
Anschraubbild		J	J
Übertragungsart		Signal	Signal
Eigenmasse	[kg]	0.15	0.14
Min./max. Umgebungstemperatur	[°C]	5/60	5/60
IP Schutzklasse		IP64 (nur in gekoppeltem Zustand)	IP64 (nur in gekoppeltem Zustand)
Anzahl Pin-Kontakte		19	19
Nennstrom	[A]	3	3
Wechselspannung	[V AC]	48	48
Gleichspannung	[V DC]	63	63
Elektrischer Anschluss		Intercontec M23 Gewindeverschluss Stecker	Intercontec M23 Gewindeverschluss Buchse
Abgang Anschluss		radial	radial

Kombination COS RK19-K und COS RK19-A

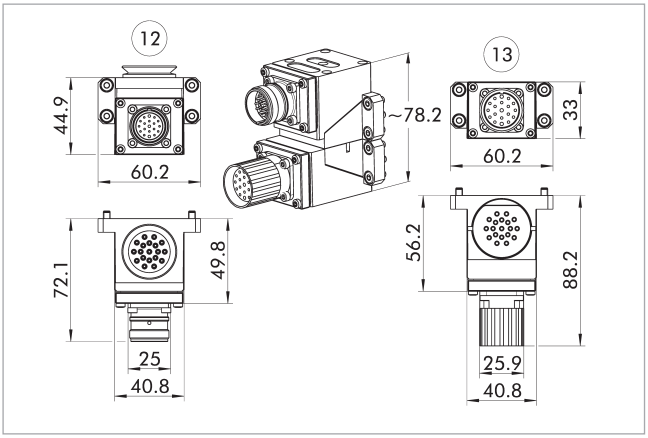

(12) Kopfseite

(13) Adapterseite

Pin-Belegung für COS RK19-K mit COS RK19-A

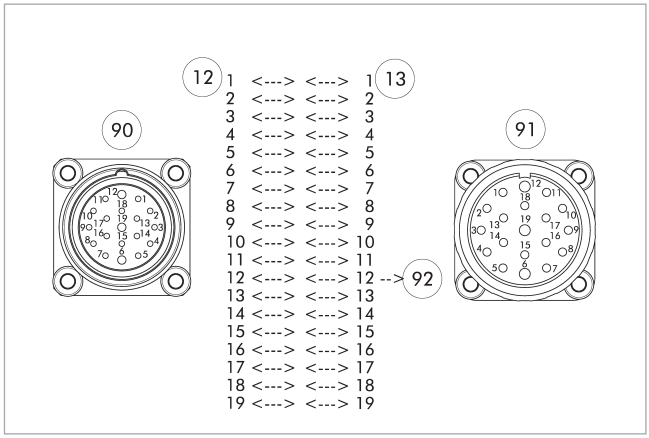

(12) Kopfseite

(13) Adapterseite

(90) Intercontec M23 Gewindeverschluss Stecker

(91) Intercontec M23 Gewindeverschluss Buchse

(92) voreilender Pin

Abdeckung COS JPC-A

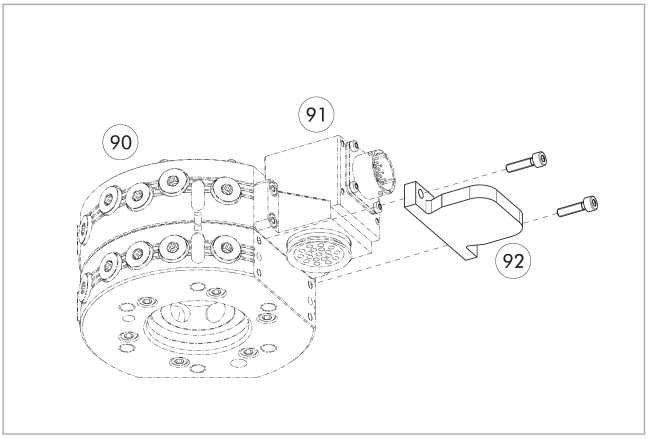

(90) Automatische Werkzeugwechsler CPS

(91) Optionsmodul COS Kopf

(92) Abdeckung COS JPC-A

Bezeichnung	Ident.-Nr.	Passend für
Abdeckung		
COS JPC-A	*1584095*	für viele elektrische Module mit J-Anschraubbild

Kabelstecker/Kabelverlängerung

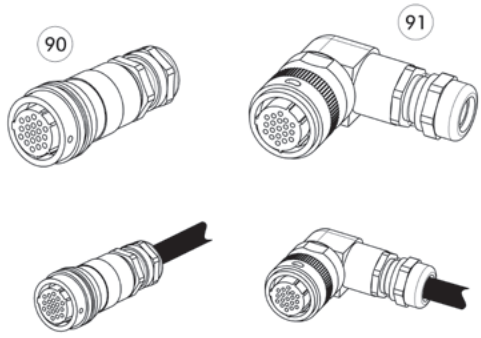

Weitere Kabellängen auf Anfrage.

90 Stecker/Buchse gerade

91 Stecker/Buchse abgewinkelt

Bezeichnung	Ident.-Nr.	Hinweis
Kabelstecker gerade		
KBU-M23-G 19P	*1325871*	M23, 19 Pins, Buchse, gerade
KST-M23-G 19P	*1325872*	M23, 19 Pins, Stecker, gerade



Technische Daten

Bezeichnung		COS S19-K	COS S19-A	COS S14-A
Ident.-Nr.		*1586697*	*1586696*	*1586695*
Passend an		Wechselkopf	Wechseladapter	Wechseladapter
Anschraubbild		J	J	J
Übertragungsart		Signal	Signal	Signal
Eigenmasse	[kg]	0.17	0.15	0.2
Min./max. Umgebungstemperatur	[°C]	5/60	5/60	5/60
IP Schutzklasse		IP64 (nur in gekoppeltem Zustand)	IP64 (nur in gekoppeltem Zustand)	IP64 (nur in gekoppeltem Zustand)
Anzahl Pin-Kontakte		19	19	14
Nennstrom	[A]	5	5	5
Wechselspannung	[V AC]	250	250	250
Gleichspannung	[V DC]	250	250	250
Elektrischer Anschluss		Amphenol PT Bajonettverschluss Stecker, 19-polig	Amphenol PT Bajonettverschluss Buchse, 19-polig	Amphenol PT Bajonettverschluss Buchse, 19-polig
Abgang Anschluss		axial	axial	axial
Besondere Eigenschaften				Drehcodierschalter zur Werkzeugcodierung für 0-15 Werkzeuge. Ausgelegt für max. 0,15 A und 24 V.

Kombination COS S19-K und COS S19-A

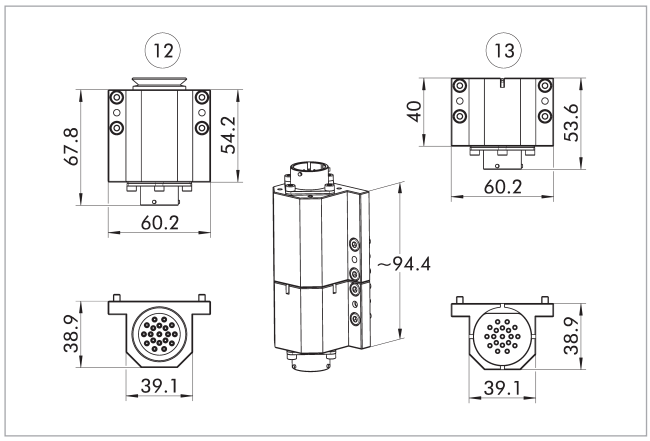

(12) Kopfseite

(13) Adapterseite

Kombinationsmöglichkeiten S19

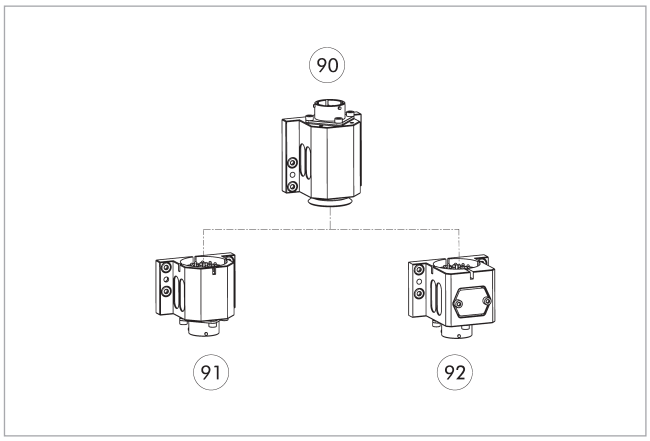

(90) COS S19-K

(91) COS S19-A

(92) COS S14-A

Pin-Belegung für COS S19-K mit COS S14-A

Pin Switch	P D8	S D4	R D2	T D1	U COM
0	0	0	0	0	1
1	0	0	0	1	1
2	0	0	1	0	1
3	0	0	1	1	1
4	0	1	0	0	1
5	0	1	0	1	1
6	0	1	1	0	1
7	0	1	1	1	1
8	1	0	0	0	1
9	1	0	0	1	1
A	1	0	1	0	1
B	1	0	1	1	1
C	1	1	0	0	1
D	1	1	0	1	1
E	1	1	1	0	1
F	1	1	1	1	1

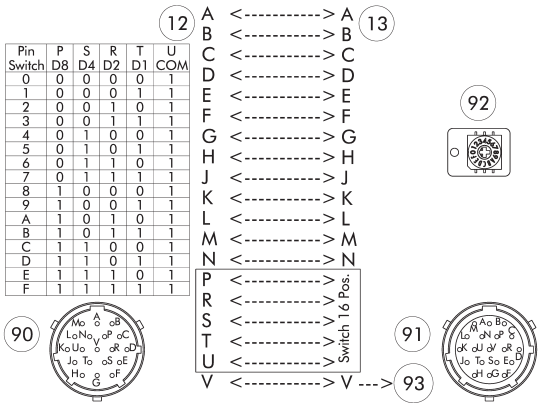

(12) Kopfseite

(13) Adapterseite

(90) Amphenol PT Bajonettverschluss Stecker, 19-polig

(91) Amphenol PT Bajonettverschluss Buchse, 19-polig

(92) Drehcodierschalter zur Werkzeugcodierung für 0-15 Werkzeuge

(93) voreilender Pin

Pin-Belegung für COS S19-K mit COS S19-A

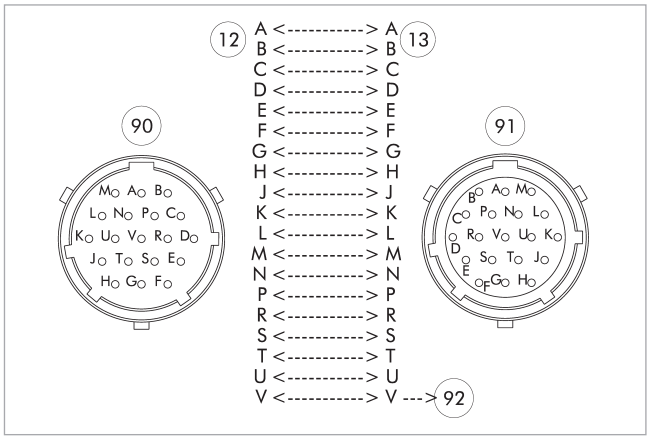

(12) Kopfseite

(13) Adapterseite

(90) Amphenol PT Bajonettverschluss Stecker, 19-polig

(91) Amphenol PT Bajonettverschluss Buchse, 19-polig

(92) voreilender Pin

Abdeckung COS JPC-A

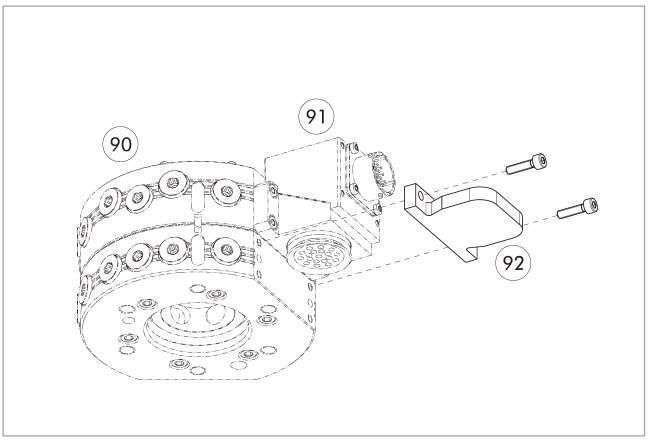

(90) Automatische Werkzeug-wechsler CPS

(91) Optionsmodul COS Kopf

(92) Abdeckung COS JPC-A

Bezeichnung	Ident.-Nr.	Passend für
Abdeckung		
COS JPC-A	*1584095*	für viele elektrische Module mit J-Anschraubbild

Kabelstecker/Kabelverlängerung

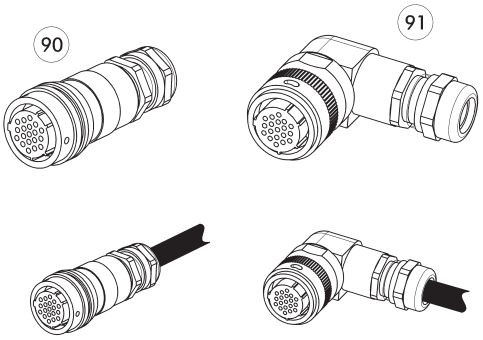

Weitere Kabellängen auf Anfrage.

(90) Stecker/Buchse gerade

(91) Stecker/Buchse abgewinkelt

Bezeichnung	Ident.-Nr.	Länge	Hinweis
		[m]	
Kabelstecker abgewinkelt, roboterseitig			
KBU-B-W 19P	*0301294*		Bajonett, 19 Pins, Buchse, gewinkelt
Kabelstecker abgewinkelt, werkzeugseitig			
KST-B-W 19P	*0301295*		Bajonett, 19 Pins, Stecker, gewinkelt
Kabelstecker abgewinkelt mit Kabel, roboterseitig			
KA BW19B-L 19P-0300	*0302179*	3	Bajonett, 19 Pins, Buchse, gewinkelt, 3 m Kabel offene Litzen
KA BW19B-L 19P-0500	*0302190*	5	Bajonett, 19 Pins, Buchse, gewinkelt, 5 m Kabel offene Litzen
Kabelstecker abgewinkelt mit Kabel, werkzeugseitig			
KA SW19B-L 19P-0300	*0302191*	3	Bajonett, 19 Pins, Stecker, gewinkelt, 3 m Kabel offene Litzen
Kabelstecker gerade, roboterseitig			
KBU-B-G 19P	*0301283*		Bajonett, 19 Pins, Buchse, gerade
Kabelstecker gerade, werkzeugseitig			
KST-B-G 19P	*0301284*		Bajonett, 19 Pins, Stecker, gerade
Kabelstecker gerade mit Kabel, roboterseitig			
KA BG19B-L 19P-0300	*0302176*	3	Bajonett, 19 Pins, Buchse, gerade, 3 m Kabel offene Litzen
KA BG19B-L 19P-0500	*0302177*	5	Bajonett, 19 Pins, Buchse, gerade, 5 m Kabel offene Litzen
Kabelstecker gerade mit Kabel, werkzeugseitig			
KA SG19B-L 19P-0300	*0302178*	3	Bajonett, 19 Pins, Stecker, gerade, 3 m Kabel offene Litzen

ⓘ Detaillierte Informationen und weitere Kabelstecker finden Sie auf schunk.com



Technische Daten

Bezeichnung		COS S26-K	COS S26-A
Ident.-Nr.		*1586711*	*1586710*
Passend an		Wechselkopf	Wechseladapter
Anschraubbild		J	J
Übertragungsart		Signal	Signal
Eigenmasse	[kg]	0.18	0.14
Min./max. Umgebungstemperatur	[°C]	5/60	5/60
IP Schutzklasse		IP64 (nur in gekoppeltem Zustand)	IP64 (nur in gekoppeltem Zustand)
Anzahl Pin-Kontakte		26	26
Nennstrom	[A]	3	3
Wechselspannung	[V AC]	250	250
Gleichspannung	[V DC]	250	250
Elektrischer Anschluss		Amphenol PT Bajonettverschluss Stecker, 26-polig	Amphenol PT Bajonettverschluss Buchse, 26-polig
Abgang Anschluss		axial	axial

Kombination COS S26-K und COS S26-A

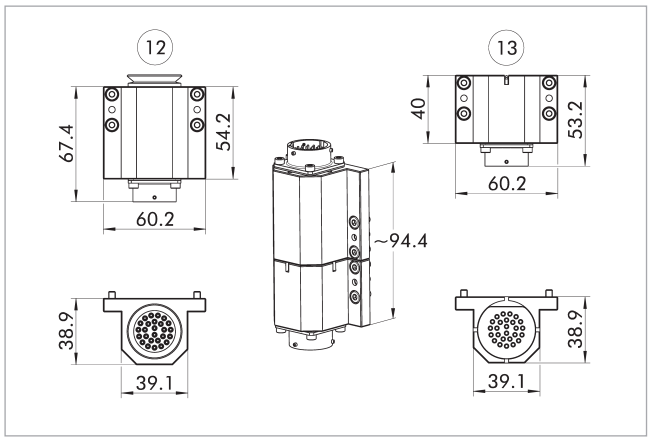

12 Kopfseite

13 Adapterseite

Pin-Belegung für COS S26-K mit COS S26-A

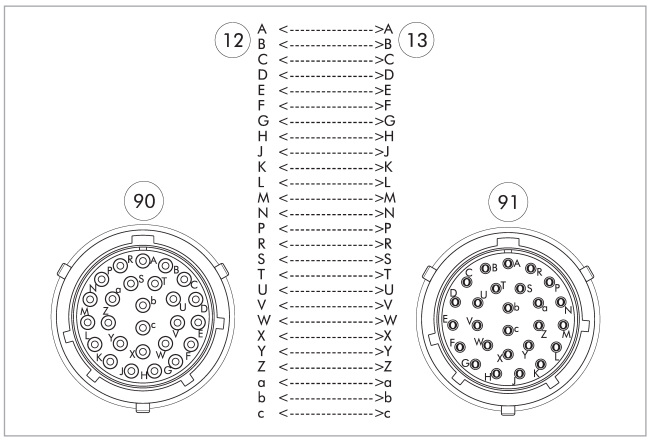

12 Kopfseite

13 Adapterseite

90 Amphenol PT Bajonettverschluss Stecker, 26-polig

91 Amphenol PT Bajonettverschluss Buchse, 26-polig

Abdeckung COS JPC-A

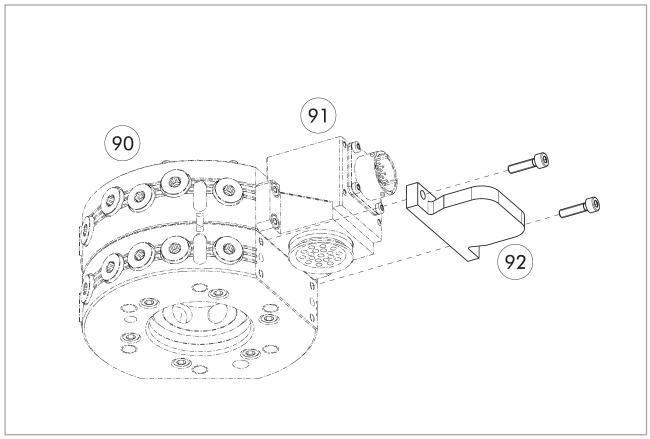

90 Automatische Werkzeugwechsler CPS

91 Optionsmodul COS Kopf

92 Abdeckung COS JPC-A

Bezeichnung	Ident.-Nr.	Passend für
Abdeckung		
COS JPC-A	1584095	für viele elektrische Module mit J-Anschraubbild

Kabelstecker/Kabelverlängerung

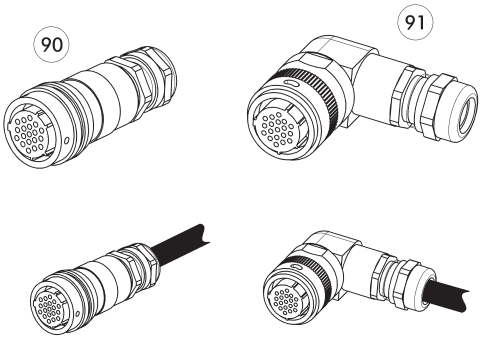

Weitere Kabellängen auf Anfrage.

(90) Stecker/Buchse gerade

(91) Stecker/Buchse abgewinkelt

Bezeichnung	Ident.-Nr.	Länge	Hinweis
		[m]	
Kabelstecker abgewinkelt, roboterseitig			
KBU-B-W 26P	*0301296*		Bajonett, 26 Pins, Buchse, gewinkelt
Kabelstecker abgewinkelt, werkzeugseitig			
KST-B-W 26P	*0301297*		Bajonett, 26 Pins, Stecker, gewinkelt
Kabelstecker abgewinkelt mit Kabel, roboterseitig			
KA BW26B-L 26P-0300	*0302185*	3	Bajonett, 26 Pins, Buchse, gewinkelt, 3 m Kabel offene Litzen
KA BW26B-L 26P-0500	*0302186*	5	Bajonett, 26 Pins, Buchse, gewinkelt, 5 m Kabel offene Litzen
Kabelstecker abgewinkelt mit Kabel, werkzeugseitig			
KA SW26B-L 26P-0300	*0302187*	3	Bajonett, 26 Pins, Stecker, gewinkelt, 3 m Kabel offene Litzen
Kabelstecker gerade, roboterseitig			
KBU-B-G 26P	*0301290*		Bajonett, 26 Pins, Buchse, gerade
Kabelstecker gerade, werkzeugseitig			
KST-B-G 26P	*0301291*		Bajonett, 26 Pins, Stecker, gerade
Kabelstecker gerade mit Kabel, roboterseitig			
KA BG26B-L 26P-0300	*0302192*	3	Bajonett, 26 Pins, Buchse, gerade, 3 m Kabel offene Litzen
KA BG26B-L 26P-0500	*0302193*	5	Bajonett, 26 Pins, Buchse, gerade, 5 m Kabel offene Litzen
Kabelstecker gerade mit Kabel, werkzeugseitig			
KA SG26B-L 26P-0300	*0302184*	3	Bajonett, 26 Pins, Stecker, gerade, 3 m Kabel offene Litzen

ⓘ Detaillierte Informationen und weitere Kabelstecker finden Sie auf schunk.com



Technische Daten

Bezeichnung		COS SA2-K	COS SA2-A	COS SA3-A
Ident.-Nr.		*1586714*	*1586712*	*1586715*
Passend an		Wechselkopf	Wechseladapter	Wechseladapter
Anschraubbild		L	L	L
Übertragungsart		Signal	Signal	Signal
Eigenmasse	[kg]	0.77	0.58	0.59
Min./max. Umgebungstemperatur	[°C]	5/60	5/60	5/60
IP Schutzklasse		IP64 (nur in gekoppeltem Zustand)	IP64 (nur in gekoppeltem Zustand)	IP64 (nur in gekoppeltem Zustand)
Anzahl Pin-Kontakte		17	17	13
Nennstrom	[A]	5	5	5
Wechselspannung	[V AC]	250	250	250
Gleichspannung	[V DC]	250	250	250
Elektrischer Anschluss		Amphenol MS Gewindeverschluss Stecker, 26-polig	Amphenol MS Gewindeverschluss Buchse, 19-polig	Amphenol MS Gewindeverschluss Buchse, 19-polig
Abgang Anschluss		radial	radial	radial
Besondere Eigenschaften		17 Pins zur freien Verwendung, Pin A und B vordefiniert (0 VDC und 24 VDC). Näherungsschalterkabel der Kolbenhub-abfrage und Anwesenheitsabfrage aufsteckbar.	17 Pins zur freien Verwendung.	13 Pins zur freien Verwendung, Drehcodierschalter zur Werkzeugcodie-rungfür 0-15 Werkzeuge. Ausgelegt für max. 0,15 A und 24 V.

Kombination COS SA2-K und COS SA2-A

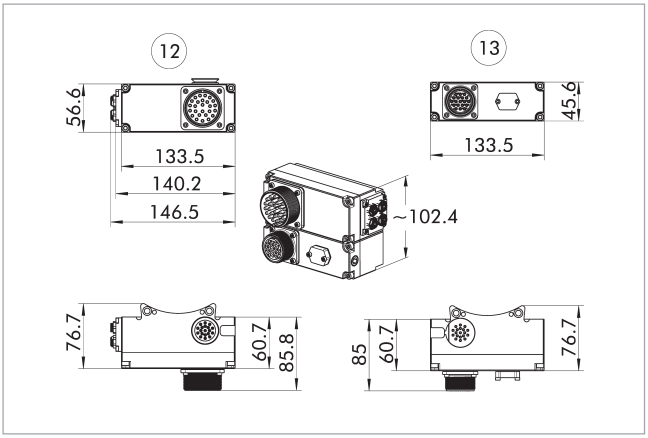

(12) Kopfseite

(13) Adapterseite

Kombinationsmöglichkeiten SA2

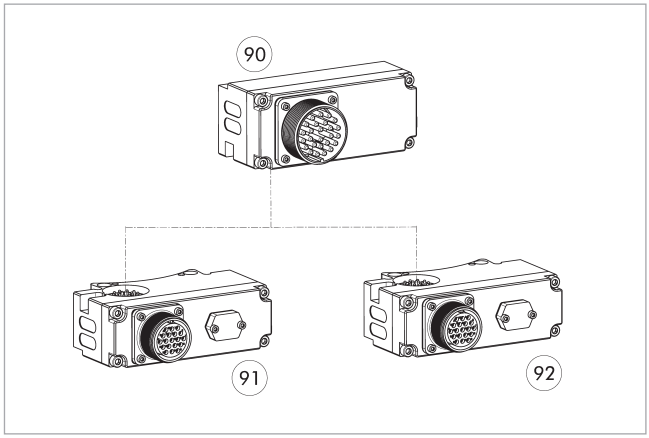

(90) COS SA2-K

(91) COS SA3-A

(92) COS SA2-A

Pneumatisches Ansteuerungsmodul

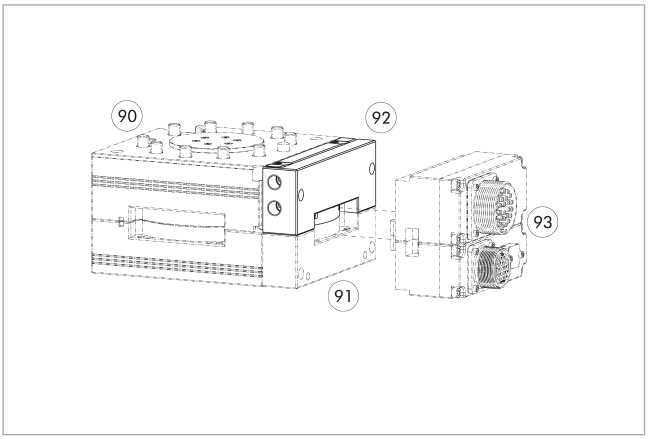

(90) Automatischer Werkzeugwechsler CPS

(91) Distanzplatte

(92) Pneumatisches Ansteuerungsmodul COS Kopf

(93) Optionsmodul COS Kopf und Adapter

Bezeichnung	Ident.-Nr.	Anschraubbild
Fluidisches Durchführungsmodul		
COS JB2-K	*1586302*	L1
COS JB3-K	*1586303*	L2

Pin-Belegung für COS SA2-K mit COS SA2-A

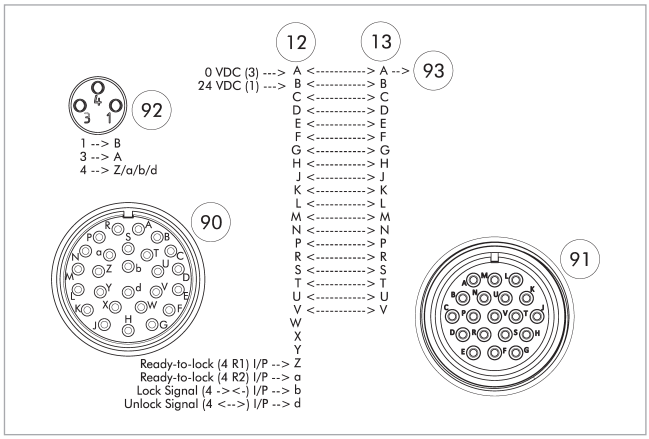

(12) Kopfseite

(13) Adapterseite

(90) Amphenol MS Gewindeverschluss Stecker, 26-polig

(91) Amphenol MS Gewindeverschluss Buchse, 19-polig

(92) M8-Buchse, A-codiert, 3-polig

(93) voreilender Pin

Pin-Belegung für COS SA2-K mit COS SA3-A

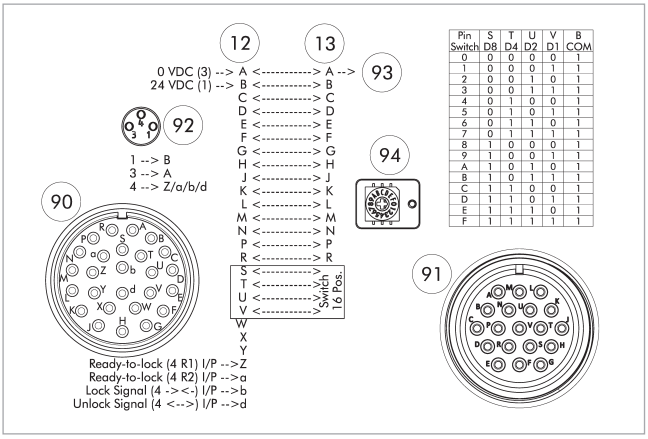

Pin Switch	S D8	T D4	U D2	V D1	B COM
0	0	0	0	0	1
1	0	0	0	1	1
2	0	0	1	0	1
3	0	0	1	1	1
4	0	1	0	0	1
5	0	1	0	1	1
6	0	1	1	0	1
7	0	1	1	1	1
8	1	0	0	0	1
9	1	0	0	1	1
A	1	0	1	0	1
B	1	0	1	1	1
C	1	1	0	0	1
D	1	1	0	1	1
E	1	1	1	0	1
F	1	1	1	1	1

(12) Kopfseite
(13) Adapterseite
(90) Amphenol MS Gewindeverschluss Stecker, 26-polig
(91) Amphenol MS Gewindeverschluss Buchse, 19-polig
(92) M8-Buchse, A-codiert, 3-polig
(93) voreilender Pin
(94) Drehcodierschalter zur Werkzeugcodierung für 0-15 Werkzeuge
(95) M12-Buchse, A-codiert, 4-polig

Abdeckung COS UAA-A

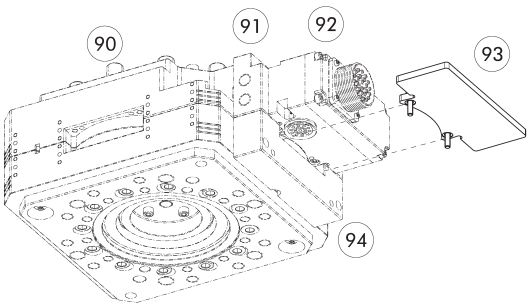

(90) Automatischer Werkzeugwechsler CPS
(91) Pneumatisches Ansteuerungsmodul COS Kopf
(92) Optionsmodul COS Kopf
(93) Abdeckung COS UAA-A
(94) Distanzplatte

Bezeichnung	Ident.-Nr.	Passend für
Abdeckung		
COS UAA-A	*1584130*	COS SA2-K

Kabelstecker/Kabelverlängerung

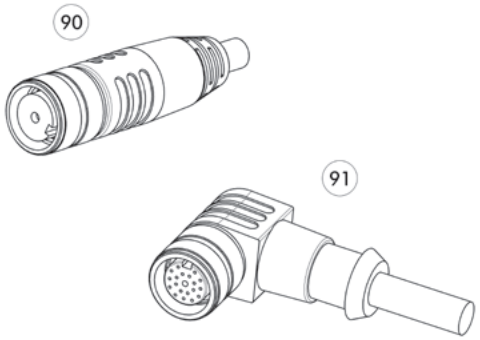

(90) Stecker/Buchse gerade mit Verlängerungskabel
(91) Stecker/Buchse abgewinkelt mit Verlängerungskabel

Bezeichnung	Ident.-Nr.	Hinweis
Kabelstecker abgewinkelt, roboterseitig		
KBU-MIL-W 26P	*0301235*	Amphenol MS, 26 Pins, Buchse, gewinkelt
Kabelstecker abgewinkelt, werkzeugseitig		
KST-MIL-W 19P	*0301237*	Amphenol MS, 19 Pins, Stecker, gewinkelt
Kabelstecker gerade, roboterseitig		
KBU-MIL-G 26P	*0301234*	Amphenol MS, 26 Pins, Buchse, gerade
Kabelstecker gerade, werkzeugseitig		
KST-MIL-G 19P	*0301233*	Amphenol MS, 19 Pins, Stecker, gewinkelt

ⓘ Detaillierte Informationen und weitere Kabelstecker finden Sie auf schunk.com



Technische Daten

Bezeichnung		COS SF19-K	COS SF19-A
Ident.-Nr.		*1586718*	*1586717*
Passend an		Wechselkopf	Wechseladapter
Anschraubbild		J	J
Übertragungsart		Signal	Signal
Eigenmasse	[kg]	0.17	0.13
Min./max. Umgebungstemperatur	[°C]	5/60	5/60
IP Schutzklasse		IP64 (nur in gekoppeltem Zustand)	IP64 (nur in gekoppeltem Zustand)
Anzahl Pin-Kontakte		19	19
Nennstrom	[A]	3	3
Wechselspannung	[V AC]	30	30
Gleichspannung	[V DC]	30	30
Elektrischer Anschluss		M16-Stecker, 19-polig	M16-Buchse, 19-polig
Abgang Anschluss		axial	axial

Kombination COS SF19-K und COS SF19-A

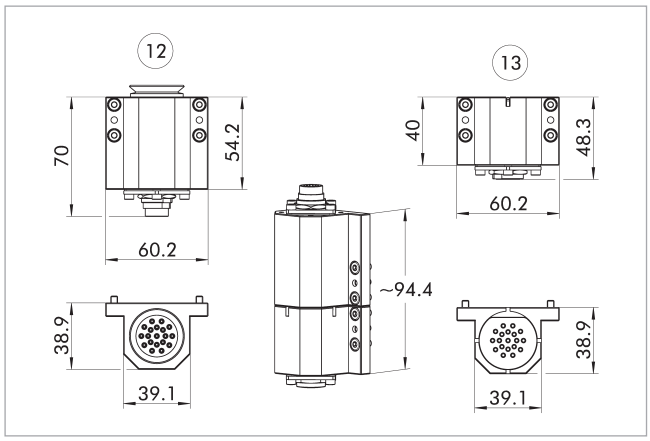

12 Kopfseite
13 Adapterseite

Pin-Belegung für COS SF19-K mit COS SF19-A

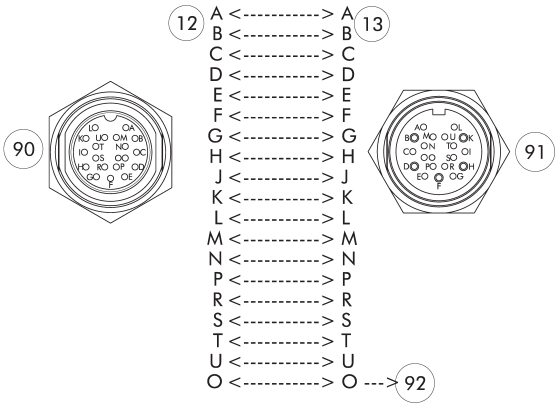

12 Kopfseite
13 Adapterseite
90 M16-Stecker, 19-polig
91 M16-Buchse, 19-polig
92 voreilender Pin

Abdeckung COS JPC-A

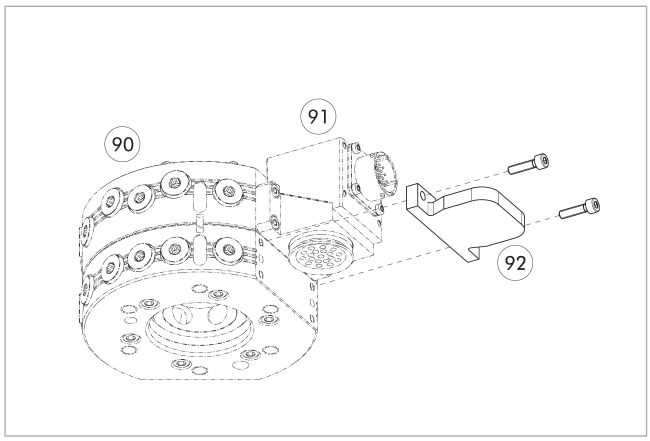

90 Automatische Werkzeugwechsler CPS
91 Optionsmodul COS Kopf
92 Abdeckung COS JPC-A

Bezeichnung	Ident.-Nr.	Passend für
Abdeckung		
COS JPC-A	*1584095*	für viele elektrische Module mit J-Anschraubbild

Kabelstecker/Kabelverlängerung

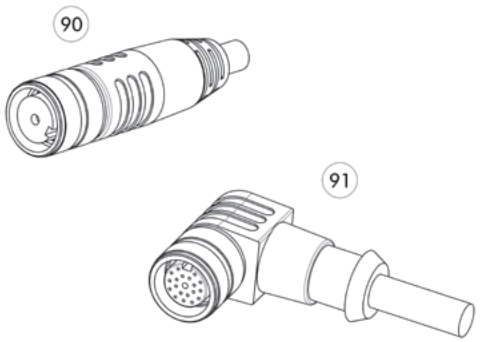

(90) Stecker/Buchse gerade mit Verlängerungskabel

(91) Stecker/Buchse abgewinkelt mit Verlängerungskabel

Bezeichnung	Ident.-Nr.	Länge	Hinweis
		[m]	
Kabelstecker abgewinkelt, roboterseitig			
KBU-19F-W 19P	*1316879*		M16, 19 Pins, Buchse, gewinkelt, Lötkontakt
Kabelstecker abgewinkelt, werkzeugseitig			
KST-19F-W 19P	*1316873*		M16, 19 Pins, Stecker, gewinkelt, Lötkontakt
Kabelstecker abgewinkelt mit Kabel, roboterseitig			
KA BW19F-L 19P-0500	*0302172*	5	M16, 19 Pins, Buchse, gewinkelt, 5 m Kabel offene Litzen
KA BW19F-L 19P-1000	*0302173*	10	M16, 19 Pins, Buchse, gewinkelt, 10 m Kabel offene Litzen
Kabelstecker abgewinkelt mit Kabel, werkzeugseitig			
KA SW19F-L 19P-0300	*0302175*	3	M16, 19 Pins, Stecker, gewinkelt, 3 m Kabel offene Litzen
Kabelstecker gerade, roboterseitig			
KBU-19F-G 19P	*1351134*		M16, 19 Pins, Buchse, gerade, Lötkontakt
Kabelstecker gerade, werkzeugseitig			
KST-19F-G 19P	*1351135*		M16, 19 Pins, Stecker, gerade, Lötkontakt
Kabelstecker gerade mit Kabel, roboterseitig			
KA BG19F-L 19P-0500	*0302170*	5	M16, 19 Pins, Buchse, gerade, 5 m Kabel offene Litzen
KA BG19F-L 19P-1000	*0302171*	10	M16, 19 Pins, Buchse, gerade, 10 m Kabel offene Litzen
Kabelstecker gerade mit Kabel, werkzeugseitig			
KA SG19F-L 19P-0300	*0302174*	3	M16, 19 Pins, Stecker, gerade, 3 m Kabel offene Litzen

ⓘ Detaillierte Informationen und weitere Kabelstecker finden Sie auf schunk.com



Technische Daten

Bezeichnung		COS VB7-K	COS VB2-A	COS VB3-A
Ident.-Nr.		*1586753*	*1586751*	*1586752*
Passend an		Wechselkopf	Wechseladapter	Wechseladapter
Anschraubbild		L	L	L
Übertragungsart		Signal	Signal	Signal
Eigenmasse	[kg]	0.77	0.59	0.6
Min./max. Umgebungstemperatur	[°C]	5/60	5/60	5/60
IP Schutzklasse		IP64 (nur in gekoppeltem Zustand)	IP64 (nur in gekoppeltem Zustand)	IP64 (nur in gekoppeltem Zustand)
Anzahl Pin-Kontakte		14	14	10
Nennstrom	[A]	5	5	5
Wechselspannung	[V AC]	250	250	250
Gleichspannung	[V DC]	250	250	250
Elektrischer Anschluss		Amphenol MS Gewindeverschluss Stecker, 26-polig	Amphenol MS Gewindeverschluss Buchse, 19-polig	Amphenol MS Gewindeverschluss Buchse, 19-polig
Abgang Anschluss		radial	radial	radial
Besondere Eigenschaften		Ansteuerungsmodul zur Nutzung mit COS JU2-K und COS JU3-K, 14 Pins zur freien Verwendung.	14 Pins zur freien Verwendung, Ablagepositionssensor aufsteckbar (RTU werkzeugseitig).	10 Pins zur freien Verwendung, Drehcodierschalter zur Werkzeugcodierung für 0-15 Werkzeuge. Ausgelegt für max. 0,15 A und 24 V, Ablagepositionssensor aufsteckbar (RTU werkzeugseitig).

Kombination COS VB7-K und COS VB2-A

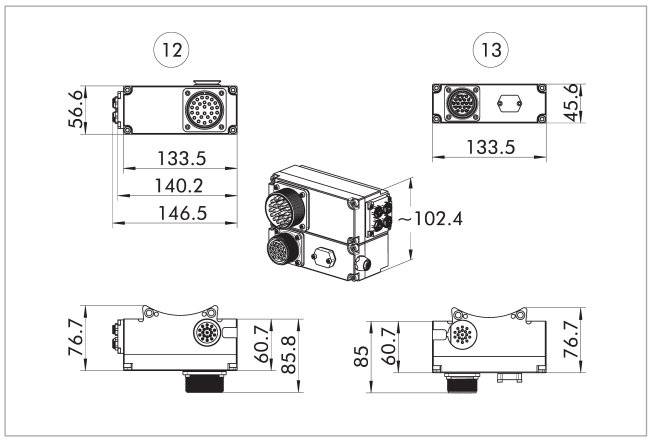

12 Kopfseite

13 Adapterseite

Kombinationsmöglichkeiten VB7

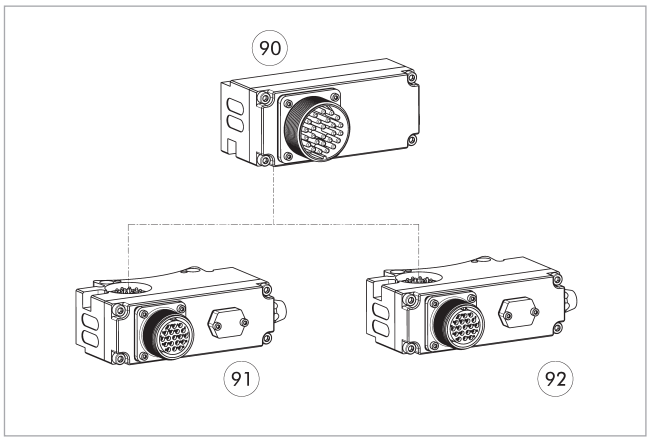

90 COS VB7-K

91 COS VB3-A

92 COS VB2-A

Pneumatisches Ansteuerungsmodul

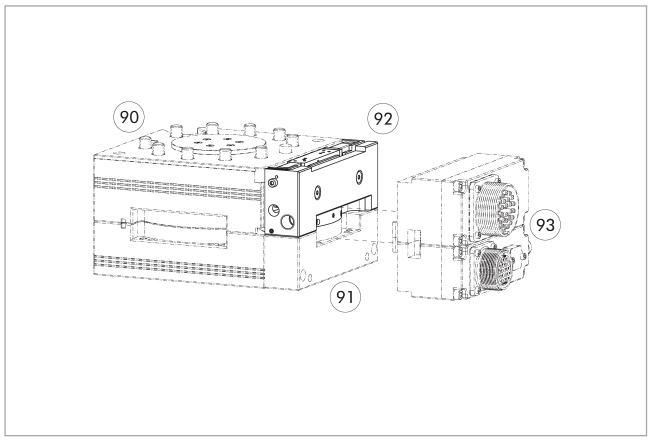

90 Automatischer Werkzeugwechsler CPS

91 Distanzplatte

92 Pneumatisches Ansteuerungsmodul COS Kopf

93 Ansteuerungsmodul COS Kopf und Adapter

Bezeichnung	Ident.-Nr.	Anschraubbild
Fluidisches Durchführungsmodul		
COS JU2-K	*1586306*	L1
COS JU3-K	*1586308*	L2

MMS 54-S-M12 für COS VB7 mit SM-MMS 54

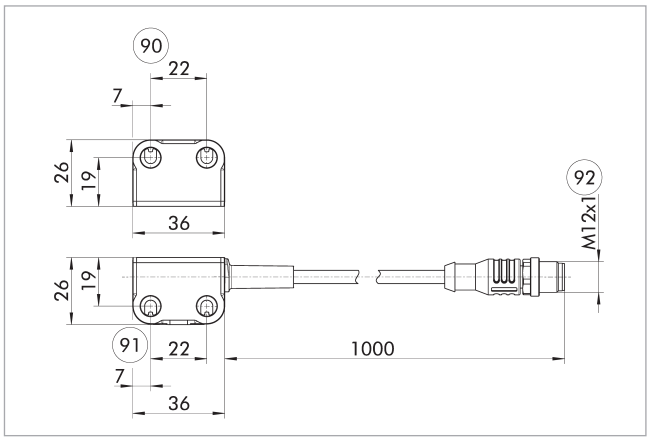

90 Montage am Ablagebahnhof Ø 4,5

91 Montage am CPS Adapter

92 M12, 5-polig, A-codiert

Bezeichnung	Ident.-Nr.
Magnetschalter	
MMS 54-S-M12	*1653302*
SM-MMS 54	*1653303*

ⓘ Der Schaltmagnet SM-MMS 54 kann nur in Kombination mit dem Sensor MMS 54-S-M12 verwendet werden.

Pin-Belegung für COS VB7-K mit COS VB2-A

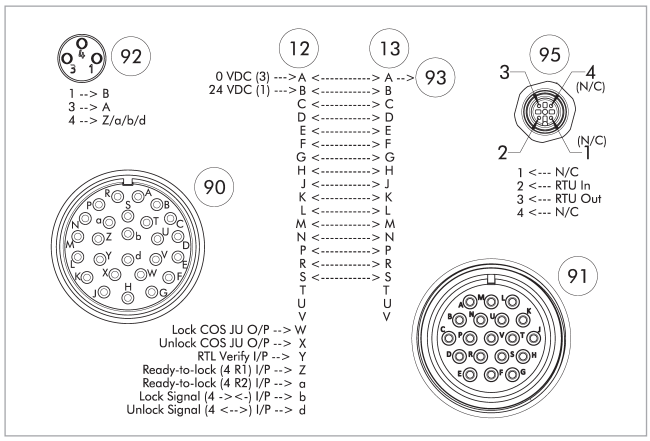

(12) Kopfseite
(13) Adapterseite
(90) Amphenol MS Gewindever-schluss Stecker, 26-polig
(91) Amphenol MS Gewindever-schluss Buchse, 19-polig
(92) M8-Buchse, A-codiert, 3-polig
(93) voreilender Pin
(95) M12-Buchse, A-codiert, 4-polig

Pin-Belegung für COS VB7-K mit COS VB3-A

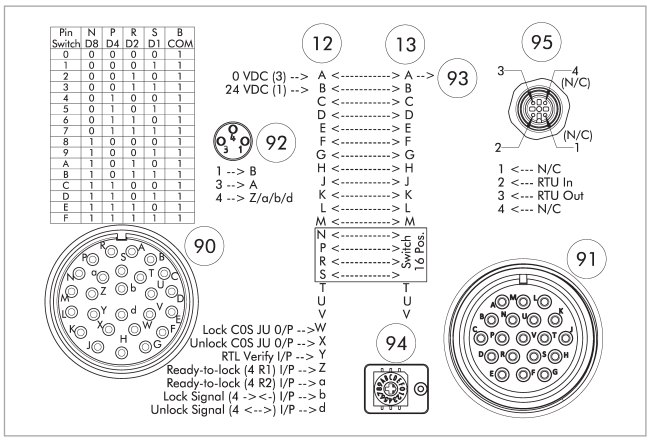

(12) Kopfseite
(13) Adapterseite
(90) Amphenol MS Gewindever-schluss Stecker, 26-polig
(91) Amphenol MS Gewindever-schluss Buchse, 19-polig
(92) M8-Buchse, A-codiert, 3-polig
(93) voreilender Pin
(94) Drehcodierschalter zur Werkzeugcodierung für 0-15 Werkzeuge.
(95) M12-Buchse, A-codiert, 4-polig

Kabelstecker/Kabelverlängerung

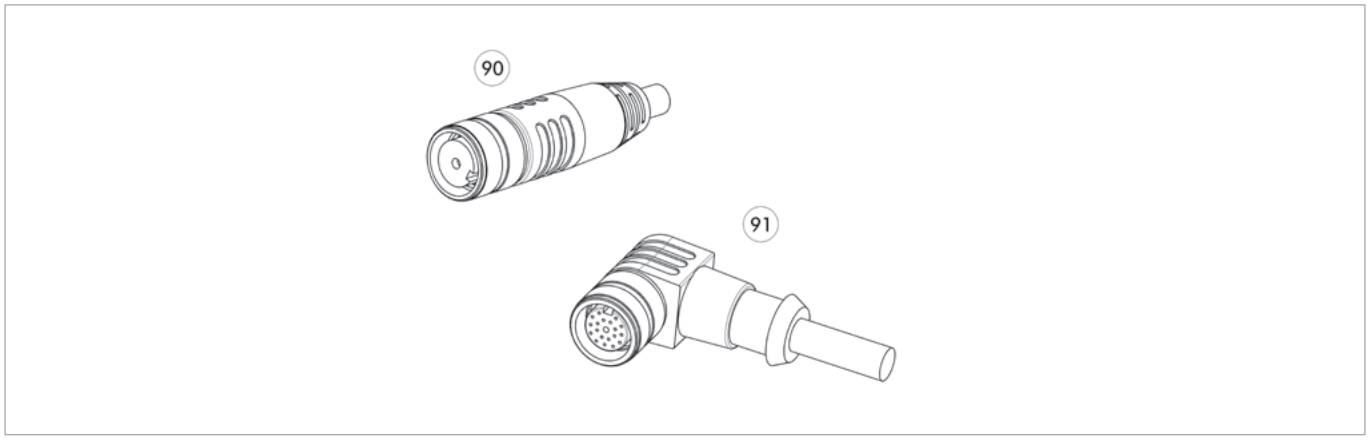

(90) Stecker/Buchse gerade mit Verlängerungskabel
(91) Stecker/Buchse abgewinkelt mit Verlängerungskabel

Bezeichnung	Ident.-Nr.	Hinweis
Kabelstecker abgewinkelt, roboterseitig		
KBU-MIL-W 26P	*0301235*	Amphenol MS, 26 Pins, Buchse, gewinkelt
Kabelstecker abgewinkelt, werkzeugseitig		
KST-MIL-W 19P	*0301237*	Amphenol MS, 19 Pins, Stecker, gewinkelt
Kabelstecker gerade, roboterseitig		
KBU-MIL-G 26P	*0301234*	Amphenol MS, 26 Pins, Buchse, gerade
Kabelstecker gerade, werkzeugseitig		
KST-MIL-G 19P	*0301233*	Amphenol MS, 19 Pins, Stecker, gewinkelt

ⓘ Detaillierte Informationen und weitere Kabelstecker finden Sie auf schunk.com



Technische Daten

Bezeichnung		COS X7G-K	COS X7G-A
Ident.-Nr.		*1586757*	*1586756*
Passend an		Wechselkopf	Wechseladapter
Anschraubbild		J	J
Übertragungsart		Ultraschall	Ultraschall
Eigenmasse	[kg]	0.13	0.11
Min./max. Umgebungstemperatur	[°C]	5/60	5/60
IP Schutzklasse		IP40 (nur in gekoppeltem Zustand)	IP40 (nur in gekoppeltem Zustand)
Anzahl Pin-Kontakte		1	1
Nennstrom	[A]	1	1
Wechselspannung	[V AC]	1000	1000
Gleichspannung	[V DC]	1000	1000
Frequenz	[kHz]	30	30
Elektrischer Anschluss		Bulkhead SHV	Bulkhead SHV
Abgang Anschluss		radial	radial
Besondere Eigenschaften		Für Ultraschallschweiß- und Schneidapplikationen, Schirmung isoliert vom Modulgehäuse.	Für Ultraschallschweiß- und Schneidapplikationen, Schirmung isoliert vom Modulgehäuse.

Kombination COS X7G-K und COS X7G-A

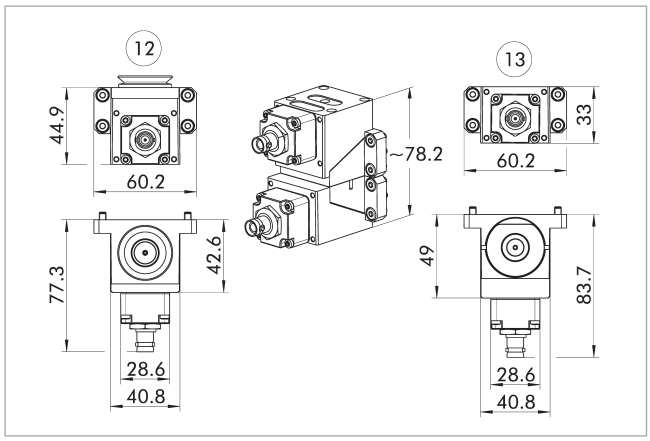

12 Kopfseite
13 Adapterseite

Pin-Belegung für COS X7G-K mit COS X7G-A

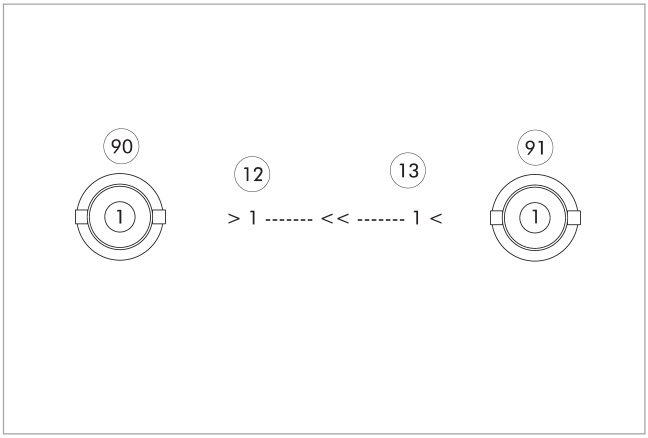

12 Kopfseite
13 Adapterseite
90 Bulkhead SHV
91 Bulkhead SHV



Technische Daten

Bezeichnung		COS MT14-K	COS MT14-A
Ident.-Nr.		*1586648*	*1586646*
Passend an		Wechselkopf	Wechseladapter
Anschraubbild		J	J
Übertragungsart		Leistung	Leistung
Eigenmasse	[kg]	0.31	0.33
Min./max. Umgebungstemperatur	[°C]	5/60	5/60
IP Schutzklasse		IP64 (nur in gekoppeltem Zustand)	IP64 (nur in gekoppeltem Zustand)
Anzahl Pin-Kontakte		14	14
Nennstrom	[A]	13	13
Wechselspannung	[V AC]	450	450
Gleichspannung	[V DC]	700	700
Elektrischer Anschluss		Amphenol MS Gewindeverschluss Stecker, 19-polig	Amphenol MS Gewindeverschluss Buchse, 19-polig
Abgang elektrischer Anschluss		tangential	tangential
Besondere Eigenschaften		Kabelabgang rechts	Kabelabgang rechts

Kombination COS MT14-K und COS MT14-A

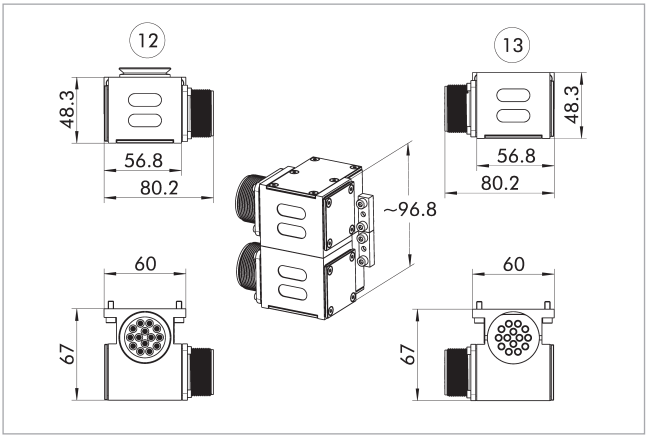

12 Kopfseite

13 Adapterseite

Pin-Belegung für COS MT14-K mit COS MT14-A

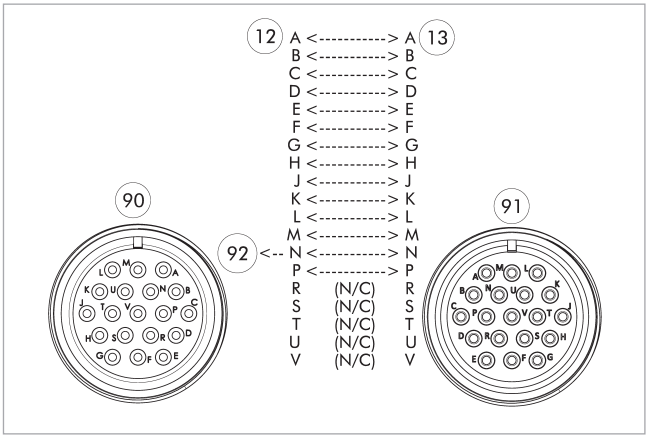

12 Kopfseite

13 Adapterseite

90 Amphenol MS Gewindeverschluss Stecker, 19-polig

91 Amphenol MS Gewindeverschluss Buchse, 19-polig

92 voreilender Pin

Abdeckung COS JPC-A

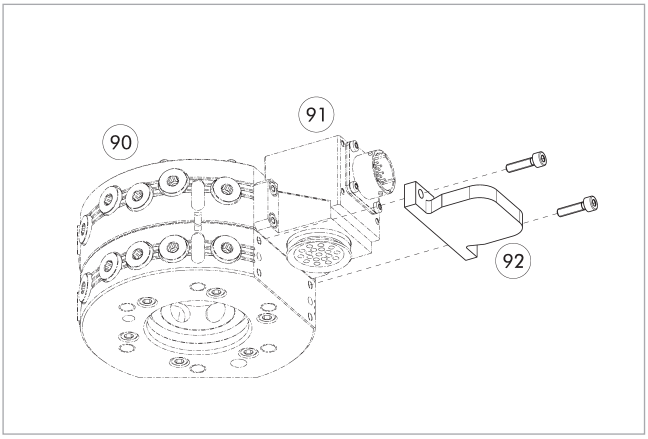

90 Automatische Werkzeugwechsler CPS

91 Optionsmodul COS Kopf

92 Abdeckung COS JPC-A

Bezeichnung	Ident.-Nr.	Passend für
Abdeckung		
COS JPC-A	*1584095*	für viele elektrische Module mit J-Anschraubbild

Kabelstecker

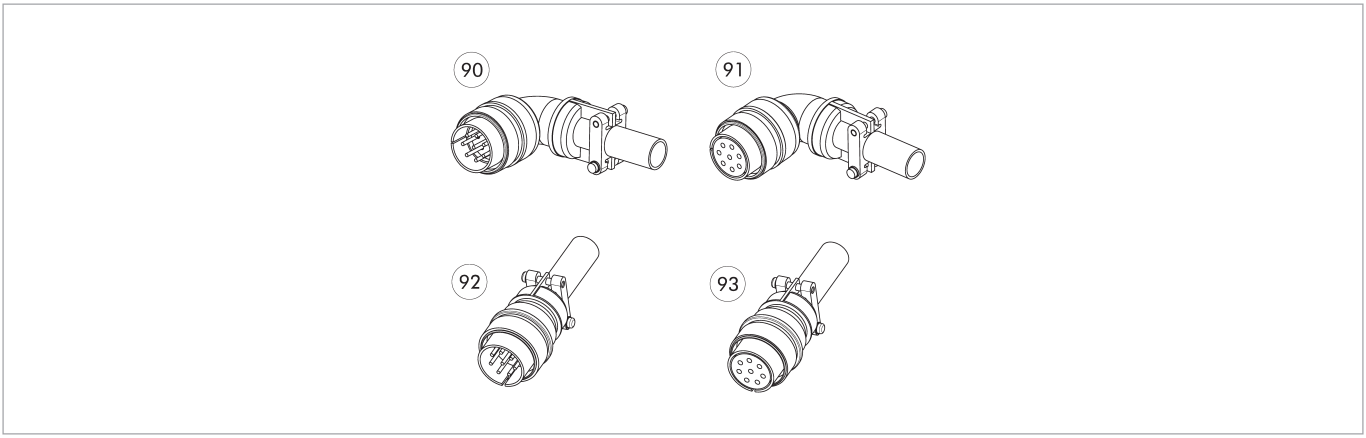

90 Stecker abgewinkelt
91 Buchse abgewinkelt
92 Stecker gerade
93 Buchse gerade

Bezeichnung	Ident.-Nr.	Hinweis
Kabelstecker abgewinkelt, roboterseitig		
KBU-MIL-W 19P	*0301236*	Amphenol MS, 19 Pins, Buchse, gewinkelt
Kabelstecker abgewinkelt, werkzeugseitig		
KST-MIL-W 19P	*0301237*	Amphenol MS, 19 Pins, Stecker, gewinkelt
Kabelstecker gerade, roboterseitig		
KBU-MIL-G 19P	*0301232*	Amphenol MS, 19 Pins, Buchse, gerade
Kabelstecker gerade, werkzeugseitig		
KST-MIL-G 19P	*0301233*	Amphenol MS, 19 Pins, Stecker, gewinkelt

ⓘ Detaillierte Informationen und weitere Kabelstecker finden Sie auf schunk.com



Derating im Dauerbetrieb

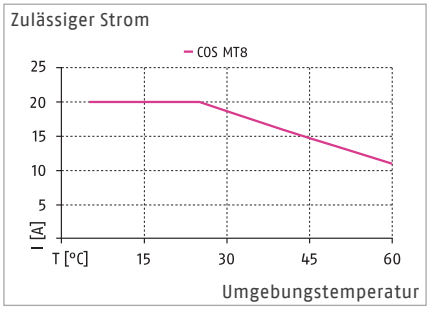

Derating im zyklischen Betrieb

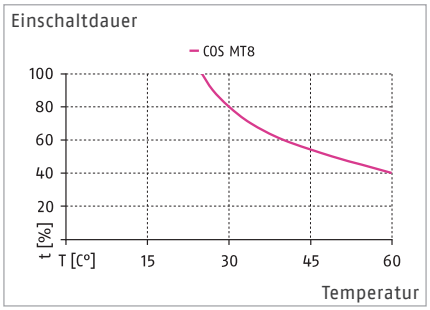

Technische Daten

Bezeichnung		COS MT8-K	COS MT8L-K	COS MT8-A	COS MT8L-A
Ident.-Nr.		*1586685*	*1586689*	*1586684*	*1586687*
Passend an		Wechselkopf	Wechselkopf	Wechseladapter	Wechseladapter
Anschraubbild		J	J	J	J
Übertragungsart		Leistung	Leistung	Leistung	Leistung
Eigenmasse	[kg]	0.31	0.31	0.33	0.33
Min./max. Umgebungstemperatur	[°C]	5/60	5/60	5/60	5/60
IP Schutzklasse		IP64 (nur in gekoppeltem Zustand)	IP64 (nur in gekoppeltem Zustand)	IP64 (nur in gekoppeltem Zustand)	IP64 (nur in gekoppeltem Zustand)
Anzahl Pin-Kontakte		8	8	8	8
Nennstrom	[A]	20	20	20	20
Wechselspannung	[V AC]	450	450	450	450
Gleichspannung	[V DC]	700	700	700	700
Elektrischer Anschluss		Amphenol MS Gewindever-schluss Stecker, 8-polig	Amphenol MS Gewindever-schluss Stecker, 8-polig	Amphenol MS Gewindever-schluss Buchse, 8-polig	Amphenol MS Gewindever-schluss Buchse, 8-polig
Abgang elektrischer Anschluss		tangential	tangential	tangential	tangential
Besondere Eigenschaften		Kabelabgang rechts	Kabelabgang links	Kabelabgang rechts	Kabelabgang links

Derating im Dauerbetrieb: Der zulässige Strom hängt von der Umgebungstemperatur ab. Ein Überschreiten dieser Temperatur kann zu Überhitzung und möglichen Produktschäden führen.
Derating im zyklischen Betrieb: Die zeitabhängige Übertragung des maximalen Nennstroms (20A, 10-Minuten-Basis) hängt von der Einschaltdauer (t) ab. Ein Überschreiten der Temperaturgrenzen kann zu Überhitzung und damit zu Produktschäden führen.

Kombination COS MT8-K und COS MT8-A

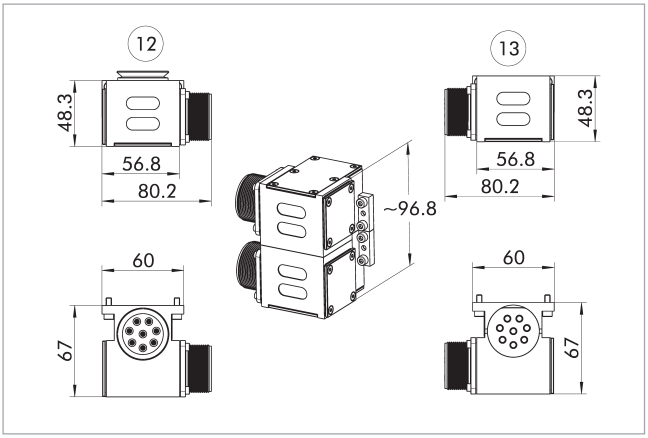

12 Kopfseite

13 Adapterseite

ⓘ Die Darstellung zeigt die Kombination der Durchführungsmodule mit tangentialem Kabelabgang rechts. Diese Variante ist auch mit tangentialem Kabelabgang links erhältlich.

Pin-Belegung für COS MT8-K und COS MT8-A bzw. COS MT8L-K und MT8L-A

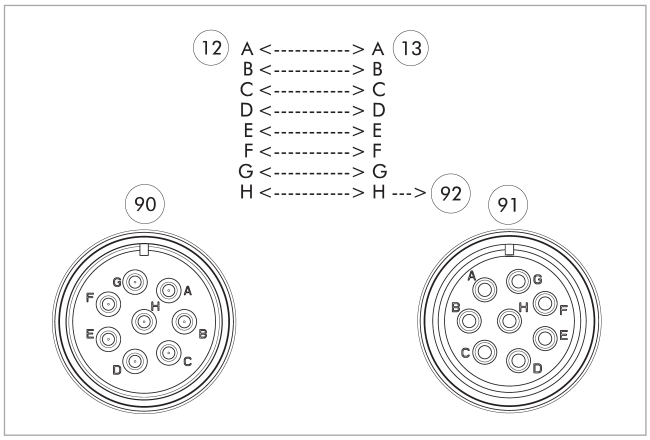

12 Kopfseite

13 Adapterseite

90 Amphenol MS Gewindeverschluss Stecker, 8-polig

91 Amphenol MS Gewindeverschluss Buchse, 8-polig

92 voreilender Pin

Abdeckung COS JPC-A

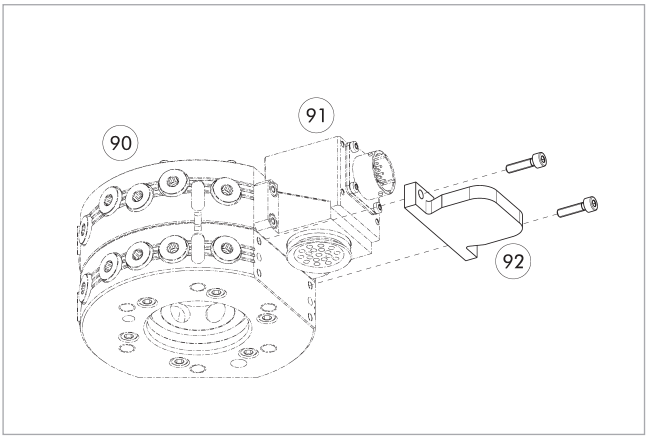

90 Automatische Werkzeugwechsler CPS

91 Optionsmodul COS Kopf

92 Abdeckung COS JPC-A

Bezeichnung	Ident.-Nr.	Passend für
Abdeckung		
COS JPC-A	*1584095*	für viele elektrische Module mit J-Anschraubbild

Kabelstecker

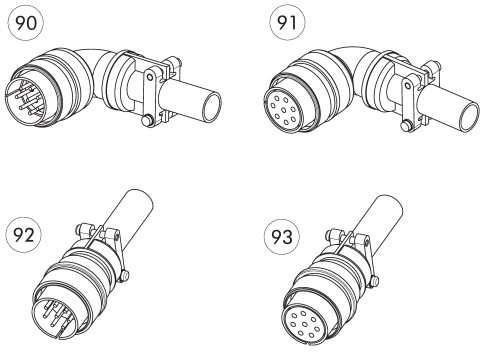

90 Stecker abgewinkelt
91 Buchse abgewinkelt
92 Stecker gerade
93 Buchse gerade

Bezeichnung	Ident.-Nr.	Hinweis
Kabelstecker abgewinkelt, roboterseitig		
KBU-MIL-W 8P	*0301270*	Amphenol MS, 8 Pins, Buchse, gewinkelt
Kabelstecker abgewinkelt, werkzeugseitig		
KST-MIL-W 8P	*0301271*	Amphenol MS, 8 Pins, Stecker, gewinkelt
Kabelstecker gerade, roboterseitig		
KBU-MIL-G 8P	*0301268*	Amphenol MS, 8 Pins, Buchse, gerade
Kabelstecker gerade, werkzeugseitig		
KST-MIL-G 8P	*0301269*	Amphenol MS, 8 Pins, Stecker, gerade

ⓘ Detaillierte Informationen und weitere Kabelstecker finden Sie auf schunk.com



Technische Daten

Bezeichnung		COS REP10-K	COS REP10-KIT-K	COS REP10-A	COS REP10-KIT-A
Ident.-Nr.		*1586665*	*1586668*	*1586664*	*1586667*
Passend an		Wechselkopf	Wechselkopf	Wechseladapter	Wechseladapter
Anschraubbild		J	J	J	J
Übertragungsart		Servo	Servo	Servo	Servo
Eigenmasse	[kg]	0.14	0.14	0.14	0.14
Min./max. Umgebungstemperatur	[°C]	5/60	5/60	5/60	5/60
IP Schutzklasse		IP64 (nur in gekoppeltem Zustand)	IP64 (nur in gekoppeltem Zustand)	IP64 (nur in gekoppeltem Zustand)	IP64 (nur in gekoppeltem Zustand)
Anzahl Pin-Kontakte		6	6	6	6
Nennstrom	[A]	5	5	5	5
Wechselspannung	[V AC]	48	450	48	450
Gleichspannung	[V DC]	74	700	74	700
Elektrischer Anschluss		M23-Stecker, 9-polig		M23-Buchse, 9-polig	
Abgang Anschluss		radial		radial	
Anzahl Pin-Kontakte		3	4	3	4
Nennstrom	[A]	15	15	15	15
Wechselspannung	[V AC]	48	450	48	450
Gleichspannung	[V DC]	74	700	74	700
Elektrischer Anschluss			M16 Kabelverschraubung für Ø 5-10 mm		M16 Kabelverschraubung für Ø 5-10 mm
Besondere Eigenschaften		Schirmung vom Steckergehäuse wird über Pinblock durchgeführt, Stromkreise (Signal & Leistung) sind galvanisch voneinander getrennt.	Das -KIT hat einen zusätzlichen Anbau mit unterschiedlichen Abgangsmöglichkeiten. Direktes Anlöten der Kabellitzen an den Pinblock.	Schirmung vom Steckergehäuse wird über Pinblock durchgeführt, Stromkreise (Signal & Leistung) sind galvanisch voneinander getrennt.	Das -KIT hat einen zusätzlichen Anbau mit unterschiedlichen Abgangsmöglichkeiten. Direktes Anlöten der Kabellitzen an den Pinblock.

Kombination COS REP10-K und COS REP10-A

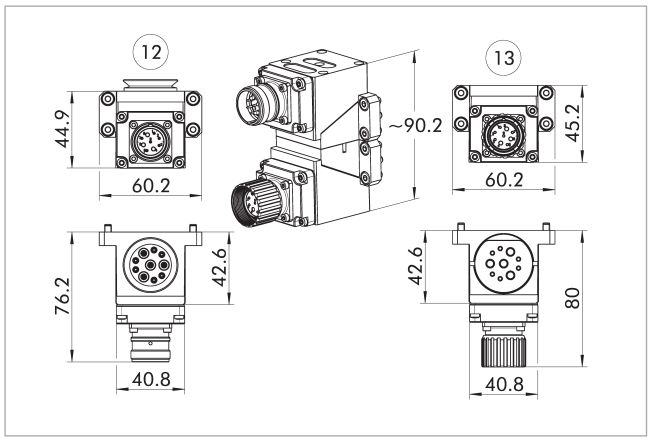

(12) Kopfseite
(13) Adapterseite

Kombination COS REP10-Kit-K und COS REP10-Kit-A

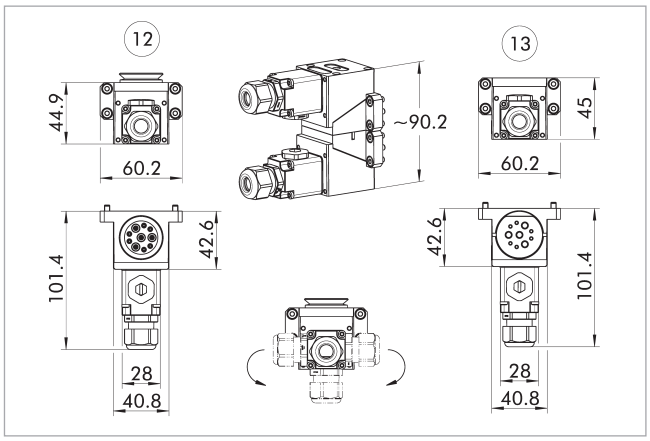

(12) Kopfseite
(13) Adapterseite

Pin-Belegung für COS REP10-K mit COS REP10-A

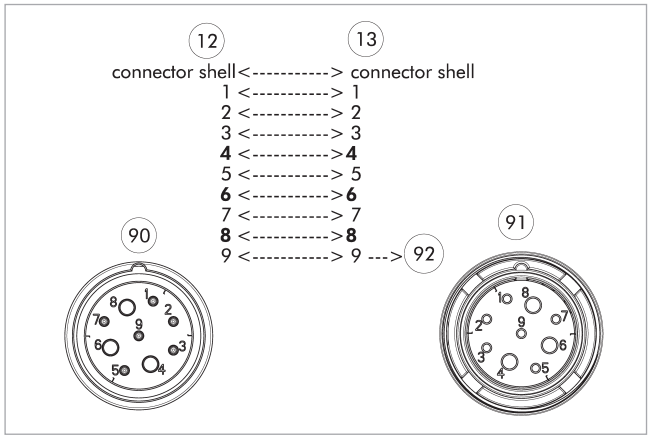

(12) Kopfseite
(13) Adapterseite
(90) M23-Stecker, 9-polig
(91) M23-Buchse, 9-polig
(92) voreilender Pin

Abdeckung COS JPC-A

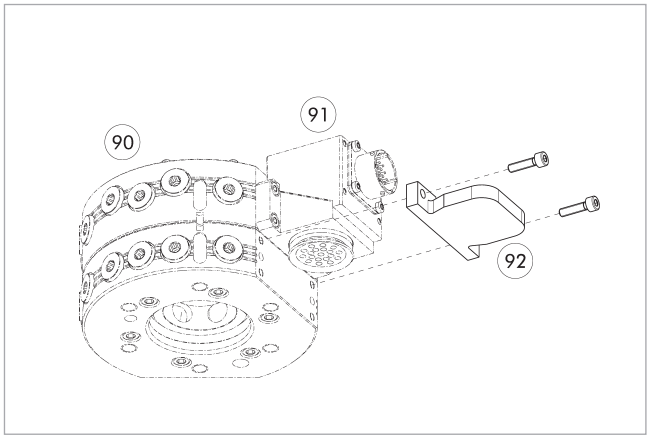

(90) Automatische Werkzeugwechsler CPS
(91) Optionsmodul COS Kopf
(92) Abdeckung COS JPC-A

Bezeichnung	Ident.-Nr.	Passend für
Abdeckung		
COS JPC-A	*1584095*	für viele elektrische Module mit J-Anschraubbild

Kabelstecker/Kabelverlängerung

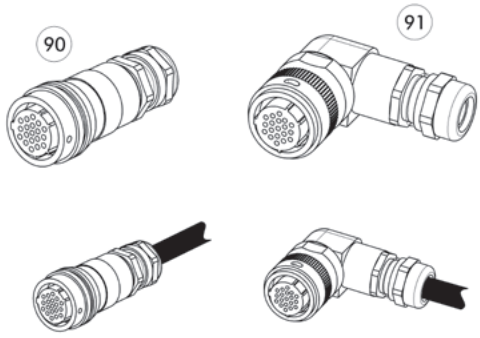

Weitere Kabellängen auf Anfrage.

90 Stecker/Buchse gerade

91 Stecker/Buchse abgewinkelt

Bezeichnung	Ident.-Nr.	Hinweis
Kabelstecker abgewinkelt		
KBU-M23-W 10P	*30081323*	M23, 9 Pins, Buchse, gewinkelt
Kabelstecker gerade		
KST-M23-G 10P	*1644046*	M23, 9 Pins, Stecker, gerade



Technische Daten

Bezeichnung		COS RES10B-K	COS RES10B-A
Ident.-Nr.		*1586671*	*1586669*
Passend an		Wechselkopf	Wechseladapter
Anschraubbild		J	J
Übertragungsart		Servo	Servo
Eigenmasse	[kg]	0.15	0.14
Min./max. Umgebungstemperatur	[°C]	5/60	5/60
IP Schutzklasse		IP64 (nur in gekoppeltem Zustand)	IP64 (nur in gekoppeltem Zustand)
Anzahl Pin-Kontakte		9	9
Nennstrom	[A]	3.5	3.5
Wechselspannung	[V AC]	160	160
Gleichspannung	[V DC]	160	160
Elektrischer Anschluss		M23-Stecker, 12-polig	M23-Buchse, 12-polig
Abgang Anschluss		radial	radial
Besondere Eigenschaften		Vier verdrillte Adernpaare, Schirmung vom Steckergehäuse wird über Pinblock durchgeführt.	Vier verdrillte Adernpaare, Schirmung vom Steckergehäuse wird über Pinblock durchgeführt.

Kombination COS RES10B-K und COS RES10B-A

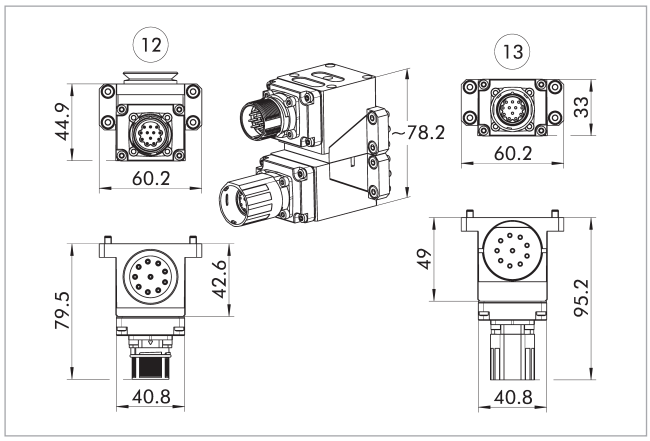

12 Kopfseite
13 Adapterseite

Pin-Belegung für COS RES10B-K mit COS RES10B-A

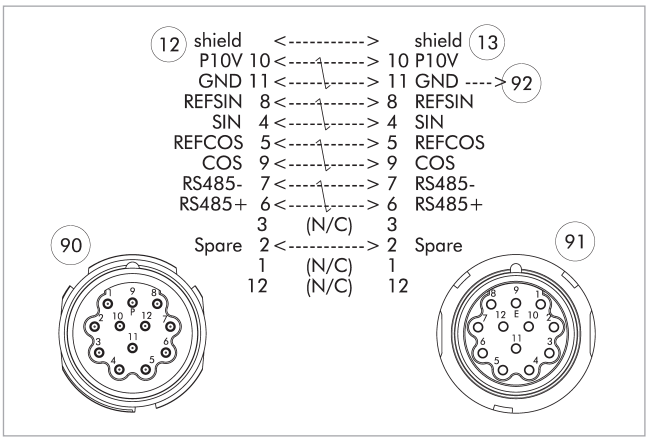

12 Kopfseite
13 Adapterseite
90 JAE Schnittstelle
91 JAE Schnittstelle
92 voreilender Pin

Abdeckung COS JPC-A

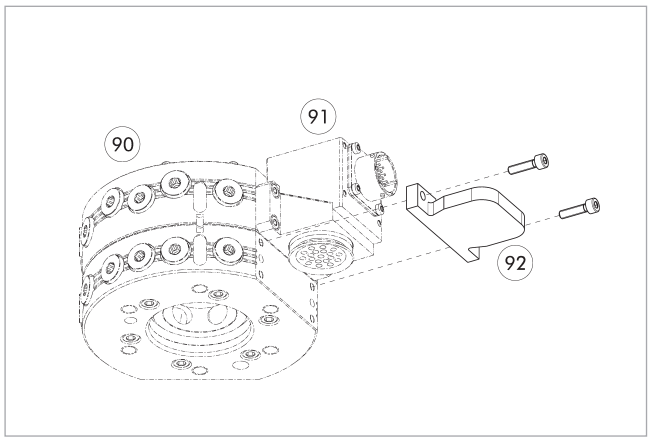

90 Automatische Werkzeug-wechsler CPS
91 Optionsmodul COS Kopf
92 Abdeckung COS JPC-A

Bezeichnung	Ident.-Nr.	Passend für
Abdeckung		
COS JPC-A	1584095	für viele elektrische Module mit J-Anschraubbild

Kabelstecker/Kabelverlängerung

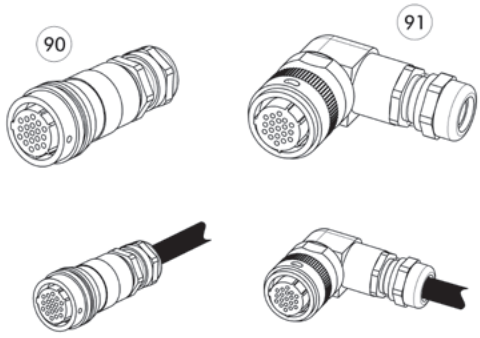

Weitere Kabellängen auf Anfrage.

90 Stecker/Buchse gerade

91 Stecker/Buchse abgewinkelt

Bezeichnung	Ident.-Nr.	Hinweis
Kabelstecker gerade		
KBU-M23-G 12P	*1344401*	M23, 12 Pins, Buchse, gerade
KST-M23-G 12P	*1344402*	M23, 12 Pins, Stecker, gerade



Technische Daten

Bezeichnung		COS EN110S1-K	COS EN110S1-A
Ident.-Nr.		*1586500*	*1586488*
Passend an		Wechselkopf	Wechseladapter
Anschraubbild		L über Adapterplatte	L über Adapterplatte
Übertragungsart		Signal	Signal
Eigenmasse	[kg]	0.66	0.67
Min./max. Umgebungstemperatur	[°C]	5/60	5/60
IP Schutzklasse		IP64 (nur in gekoppeltem Zustand)	IP64 (nur in gekoppeltem Zustand)
Anzahl Pin-Kontakte		19	19
Nennstrom	[A]	5	5
Wechselspannung	[V AC]	250	250
Gleichspannung	[V DC]	250	250
Elektrischer Anschluss		Kundenseitige Umsetzung	Kundenseitige Umsetzung
Anzahl Pin-Kontakte		7	7
Nennstrom	[A]	13	13
Wechselspannung	[V AC]	450	450
Gleichspannung	[V DC]	700	700
Besondere Eigenschaften		Direktes Anlöten der Kabellitzen an den Pinblöcken	Direktes Anlöten der Kabellitzen an den Pinblöcken

ⓘ Für das L-Anschraubbild werden die Adapterplatten COS Z56-K-L/3EN, Ident.-Nr. 1585129 (roboterseitig), bzw. COS Z56-A-L/3EN, Ident.-Nr. 1585144 (werkzeugseitig), benötigt. Es können daran bis zu drei EN110S1-Module befestigt werden

Kombination COS EN110S1-K und COS EN110S1-A

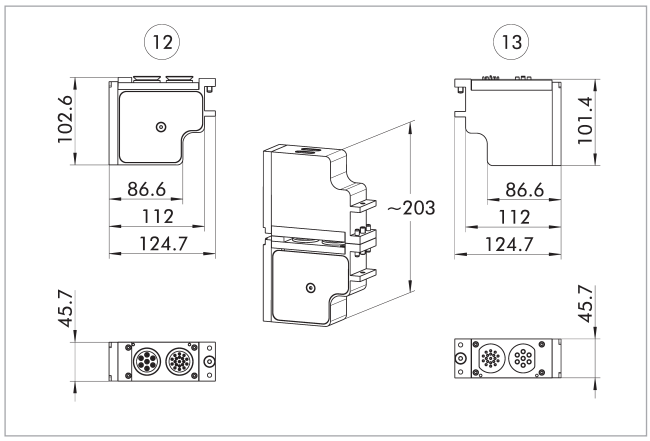

12 Kopfseite

13 Adapterseite



Technische Daten

Bezeichnung		COS KE7-K	COS KE7-A
Ident.-Nr.		*1586422*	*1586420*
Passend an		Wechselkopf	Wechseladapter
Anschraubbild		K	K
Übertragungsart		Kommunikation	Kommunikation
Eigenmasse	[kg]	0.15	0.14
Min./max. Umgebungstemperatur	[°C]	5/60	5/60
IP Schutzklasse		IP64 (nur in gekoppeltem Zustand)	IP64 (nur in gekoppeltem Zustand)
Bussystem		EtherNet	EtherNet
Übertragungsgeschwindigkeit	[Mbit/s]	100	100
Anzahl Pin-Kontakte		3	3
Elektrischer Anschluss		M12 Buchse, D-codiert	M12 Buchse, D-codiert
Abgang Anschluss		radial	radial
Nennstrom	[A]	4	4
Wechselspannung	[V AC]	125	125
Gleichspannung	[V DC]	125	125
Elektrischer Anschluss		M8-Stecker, A-codiert, 3-polig	M8-Buchse, A-codiert, 3-polig
Abgang elektrischer Anschluss		radial	radial
Besondere Eigenschaften		Unterstützt Power-over-Ethernet (PoE).	Unterstützt Power-over-Ethernet (PoE).

Kombination COS KE7-K und COS KE7-A

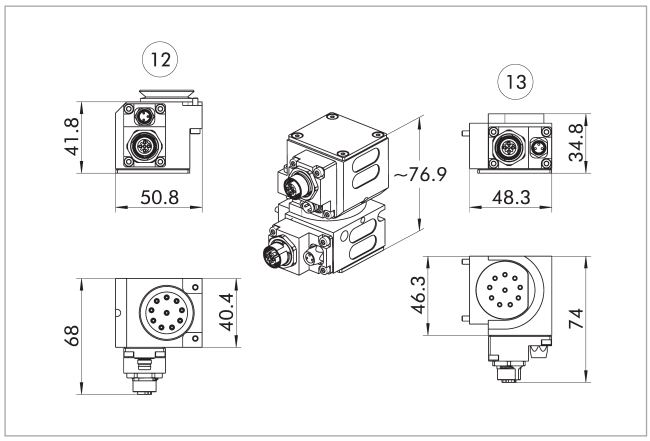

(12) Kopfseite

(13) Adapterseite

Pin-Belegung für COS KE7-K mit COS KE7-A

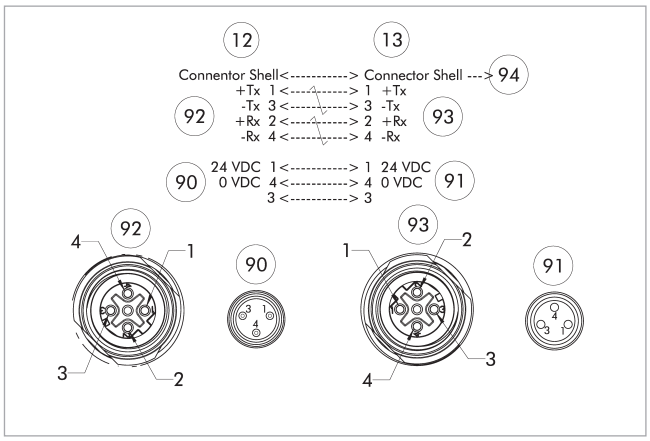

(12) Kopfseite

(13) Adapterseite

(90) M8-Stecker, A-codiert, 3-polig

(91) M8-Buchse, A-codiert, 3-polig

(92) M12 Buchse, D-codiert

(93) M12 Buchse, D-codiert

(94) voreilender Pin

Abdeckung COS KPC-A

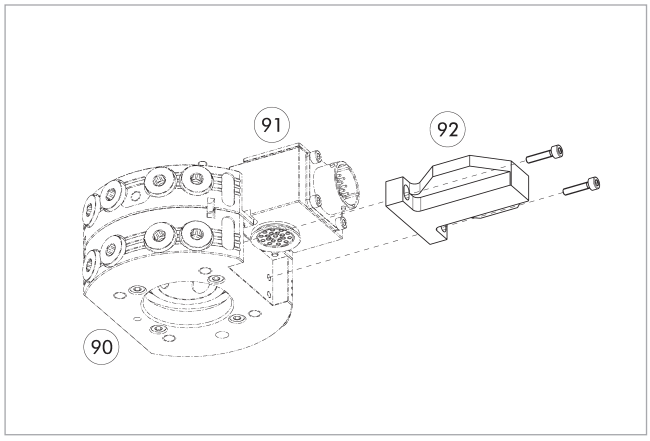

(90) Automatische Werkzeugwechsler CPS

(91) Optionsmodul COS Kopf

(92) Abdeckung COS KPC-A

Bezeichnung	Ident.-Nr.	Passend für
Abdeckung		
COS KPC-A	*1585142*	viele elektrische Module mit K-Anschraubbild

Kabelstecker/Kabelverlängerung

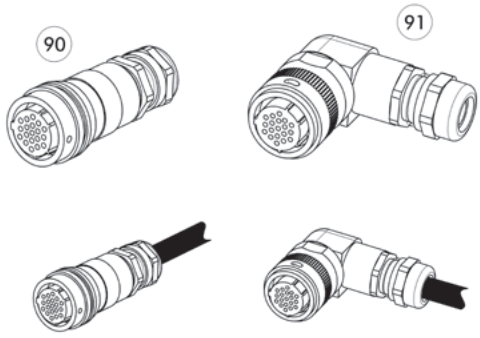

Weitere Kabellängen auf Anfrage.

(90) Stecker/Buchse gerade

(91) Stecker/Buchse abgewinkelt

Bezeichnung	Ident.-Nr.	Hinweis
Kabelstecker abgewinkelt		
KST-M12-W 4DP	*1416610*	M12, D-codiert, 4 Pins, Stecker, gewinkelt
Kabelstecker gerade		
KST-M12-G 4DP	*9965967*	M12, D-codiert, 4 Pin, Stecker, gerade

Anschlusssteckverbinder Spannungsversorgung/Signale

KBU - ... - G

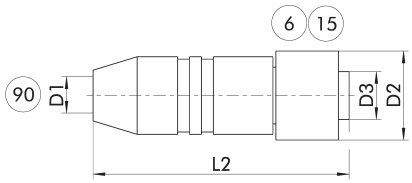

KBU - ... - W

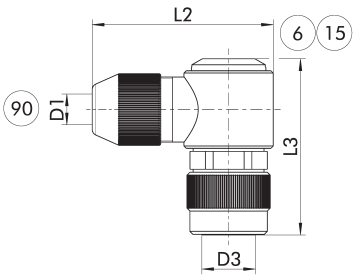

KBU – ... – G Buchse mit geradem Abgang

KBU – ... – W Buchse mit gewinkeltem Abgang

(6) Anschluss modulseitig

(15) Buchse

(90) D1 – max. Durchmesser Anschlusskabel

Die Steckverbinder dienen dem Anschluss der SCHUNK Produkte an die Spannungsversorgung. Hierbei kann ein kundenseitiges Kabel verwendet werden. Die Einzellitzen können an die Lötstifte des Steckverbinders angelötet werden.

Bezeichnung	Ident.-Nr.	L2	D2	L3	D3
		[mm]	[mm]	[mm]	
Kabelstecker					
KBU-M8-G 3P	*0300052*	37	12		M8x1
KBU-M8-W 3P	*0300053*	23		27.6	M8x1

ⓘ Für das Anschlusskabel wird ein Querschnitt je Einzellitze von min. 0,25 mm² empfohlen. Informationen zu max. Leitungslänge und dem min. Aderquerschnitt finden Sie in der jeweiligen Produktdokumentation.



Technische Daten

Bezeichnung		COS KE8-K	COS KE8-A
Ident.-Nr.		*1586426*	*1586425*
Passend an		Wechselkopf	Wechseladapter
Anschraubbild		K	K
Übertragungsart		Kommunikation	Kommunikation
Eigenmasse	[kg]	0.15	0.14
Min./max. Umgebungstemperatur	[°C]	5/60	5/60
IP Schutzklasse		IP64 (nur in gekoppeltem Zustand)	IP64 (nur in gekoppeltem Zustand)
Bussystem		EtherNet	EtherNet
Übertragungsgeschwindigkeit	[Mbit/s]	100	100
Nennstrom	[A]	4	4
Wechselspannung	[V AC]	125	125
Gleichspannung	[V DC]	125	125
Elektrischer Anschluss		M12 Buchse, D-codiert	M12 Buchse, D-codiert
Abgang Anschluss		radial	radial
Elektrischer Anschluss		M8-Stecker, A-codiert, 4-polig	M8 Buchse, A-codiert, 4-polig
Abgang elektrischer Anschluss		radial	radial
Besondere Eigenschaften		Unterstützt Power-over-Ethernet (PoE).	Unterstützt Power-over-Ethernet (PoE).

Kombination COS KE8-K und COS KE8-A

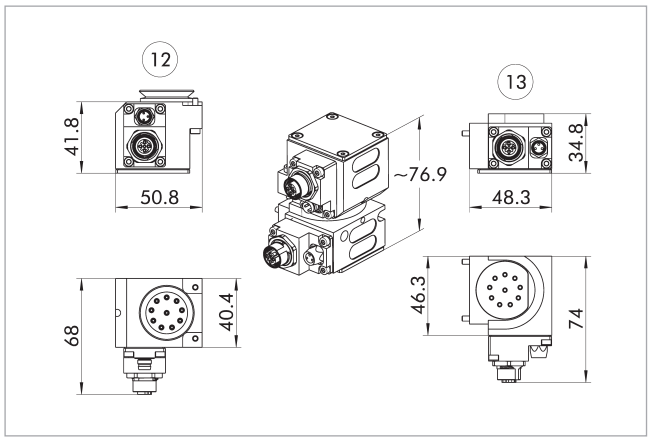

(12) Kopfseite

(13) Adapterseite

Pin-Belegung für COS KE8-K mit COS KE8-A

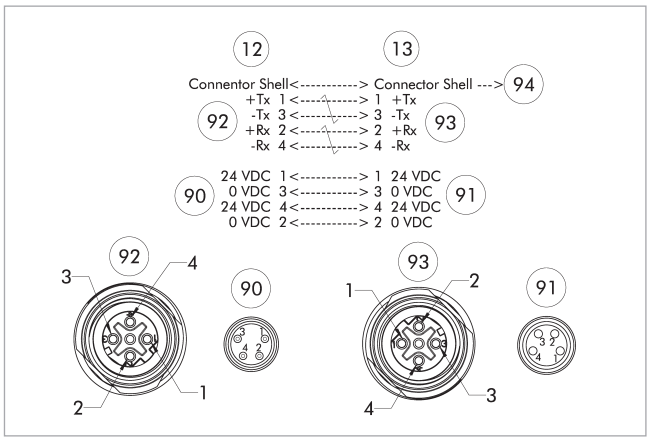

(12) Kopfseite

(13) Adapterseite

(90) M8-Stecker, A-codiert, 4-polig

(91) M8-Buchse, A-codiert, 4-polig

(92) M12 Buchse, D-codiert

(93) M12 Buchse, D-codiert

(94) voreilender Pin

Abdeckung COS KPC-A

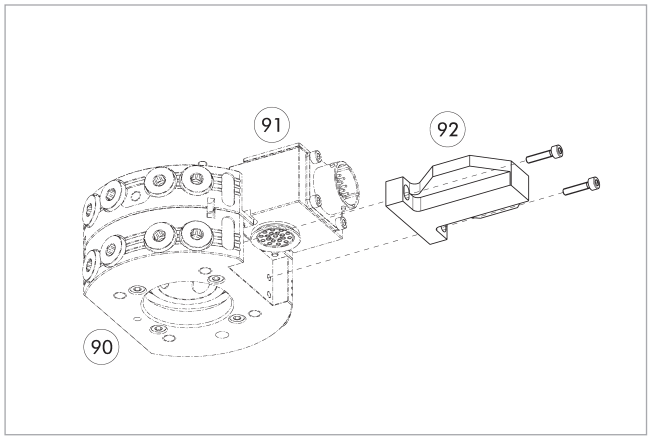

(90) Automatische Werkzeugwechsler CPS

(91) Optionsmodul COS Kopf

(92) Abdeckung COS KPC-A

Bezeichnung	Ident.-Nr.	Passend für
Abdeckung		
COS KPC-A	*1585142*	viele elektrische Module mit K-Anschraubbild

Kabelstecker/Kabelverlängerung

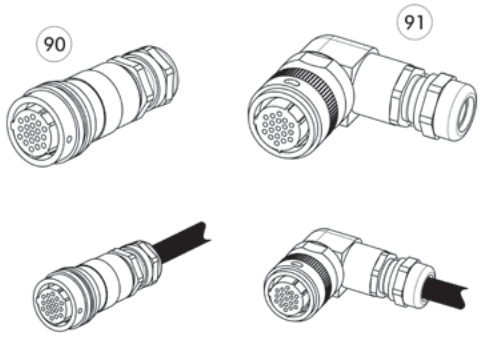

Weitere Kabellängen auf Anfrage.

(90) Stecker/Buchse gerade

(91) Stecker/Buchse abgewinkelt

Bezeichnung	Ident.-Nr.	Hinweis
Kabelstecker abgewinkelt		
KST-M12-W 4DP	*1416610*	M12, D-codiert, 4 Pins, Stecker, gewinkelt
KST-M8-W 4AP	*1628064*	M8, A-codiert, 4 Pins, Stecker, gewinkelt
Kabelstecker gerade		
KST-M12-G 4DP	*9965967*	M12, D-codiert, 4 Pin, Stecker, gerade
KST-M8-G 4AP	*9960108*	M8, A-codiert, 4 Pins, Stecker, gerade

Anschlusssteckverbinder Spannungsversorgung/Signale

KBU - ... - G

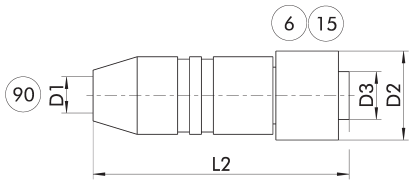

KBU - ... - W

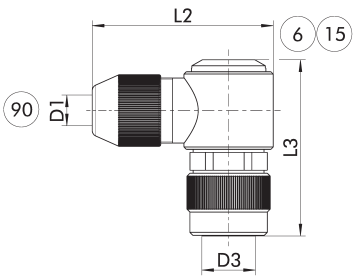

KBU – ... – G Buchse mit geradem Abgang

KBU – ... – W Buchse mit gewinkeltem Abgang

(6) Anschluss modulseitig

(15) Buchse

(90) D1 – max. Durchmesser Anschlusskabel

Die Steckverbinder dienen dem Anschluss der SCHUNK Produkte an die Spannungsversorgung. Hierbei kann ein kundenseitiges Kabel verwendet werden. Die Einzellitzen können an die Lötstifte des Steckverbinders angelötet werden.

Bezeichnung	Ident.-Nr.	D1 (max.)	L2	D2	L3	D3
		[mm]	[mm]	[mm]	[mm]	
Kabelstecker						
KBU-M8-G 4AP	*1506418*	5	37	12		M8
KBU-M8-W 4AP	*1506422*	5	25		28	M8

ⓘ Für das Anschlusskabel wird ein Querschnitt je Einzellitze von min. 0,25 mm² empfohlen. Informationen zu max. Leitungslänge und dem min. Aderquerschnitt finden Sie in der jeweiligen Produktdokumentation.



Technische Daten

Bezeichnung		COS RD5-K	COS RD5-A
Ident.-Nr.		*1586650*	*1586639*
Passend an		Wechselkopf	Wechseladapter
Anschraubbild		J	J
Übertragungsart		Kommunikation	Kommunikation
Eigenmasse	[kg]	0.1	0.1
Min./max. Umgebungstemperatur	[°C]	5/60	5/60
IP Schutzklasse		IP64 (nur in gekoppeltem Zustand)	IP64 (nur in gekoppeltem Zustand)
Bussystem		DeviceNet, IO-Link Class B	DeviceNet, IO-Link Class B
Elektrischer Anschluss		M12-Stecker, A-codiert	M12-Buchse, A-codiert
Abgang Anschluss		radial	radial

Kombination COS RD5-K und COS RD5-A

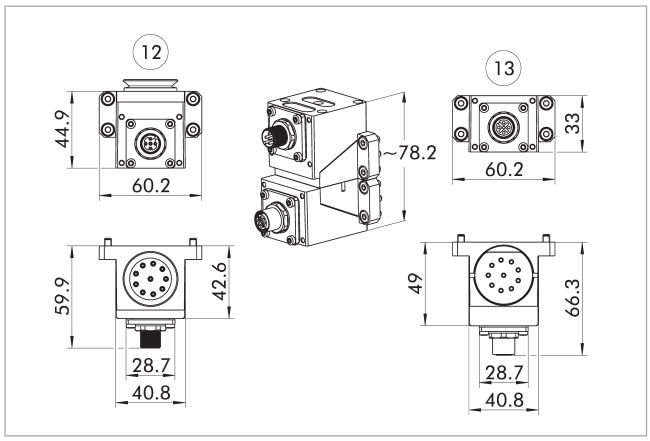

(12) Kopfseite
(13) Adapterseite

Pin-Belegung für COS RD5-K und COS RD5-A

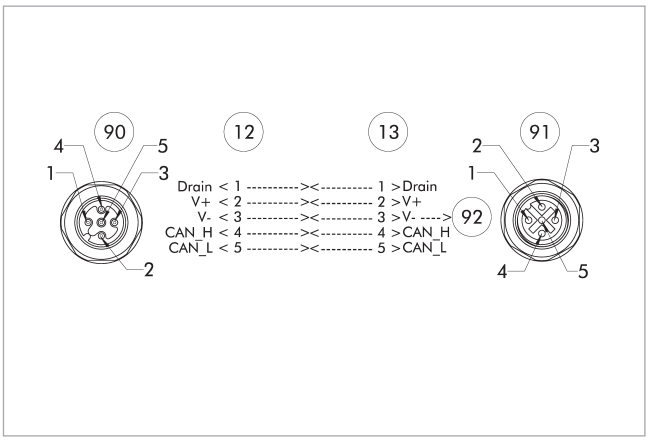

(12) Kopfseite
(13) Adapterseite
(90) M12-Stecker, A-codiert
(91) M12-Buchse, A-codiert
(92) voreilender Pin

Abdeckung COS JPC-A

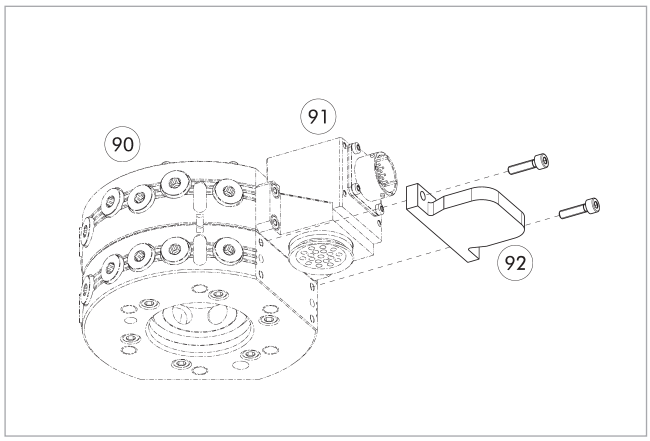

(90) Automatische Werkzeugwechsler CPS
(91) Optionsmodul COS Kopf
(92) Abdeckung COS JPC-A

Bezeichnung	Ident.-Nr.	Passend für
Abdeckung		
COS JPC-A	*1584095*	für viele elektrische Module mit J-Anschraubbild



Technische Daten

Bezeichnung		COS RE10-K	COS RE10-A
Ident.-Nr.		*1586653*	*1586652*
Passend an		Wechselkopf	Wechseladapter
Anschraubbild		J	J
Übertragungsart		Kommunikation	Kommunikation
Eigenmasse	[kg]	0.17	0.16
Min./max. Umgebungstemperatur	[°C]	5/60	5/60
IP Schutzklasse		IP64 (nur in gekoppeltem Zustand)	IP64 (nur in gekoppeltem Zustand)
Bussystem		EtherNet	EtherNet
Übertragungsgeschwindigkeit	[Mbit/s]	100	100
Nennstrom	[A]	1	1
Wechselspannung	[V AC]	48	48
Gleichspannung	[V DC]	48	48
Elektrischer Anschluss		AIDA PushPull-RJ45	AIDA PushPull-RJ45
Abgang Anschluss		radial	radial
Besondere Eigenschaften		Unterstützt Power-over-Ethernet (PoE) und erfüllt CAT5e-Anforderungen.	Unterstützt Power-over-Ethernet (PoE) und erfüllt CAT5e-Anforderungen.

Kombination COS RE10-K und COS RE10-A

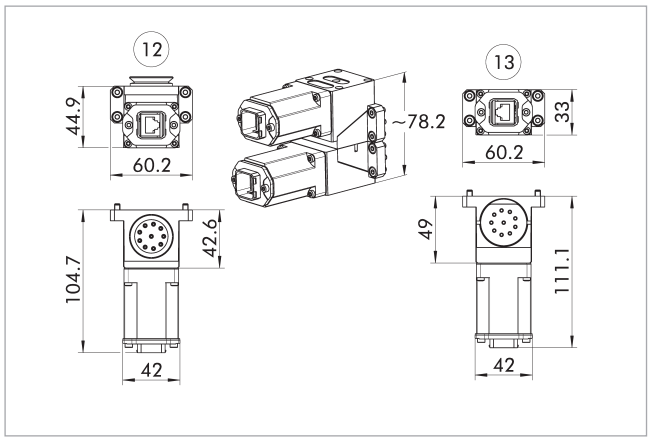

12 Kopfseite
13 Adapterseite

Pin-Belegung für COS RE10-K mit COS RE10-A

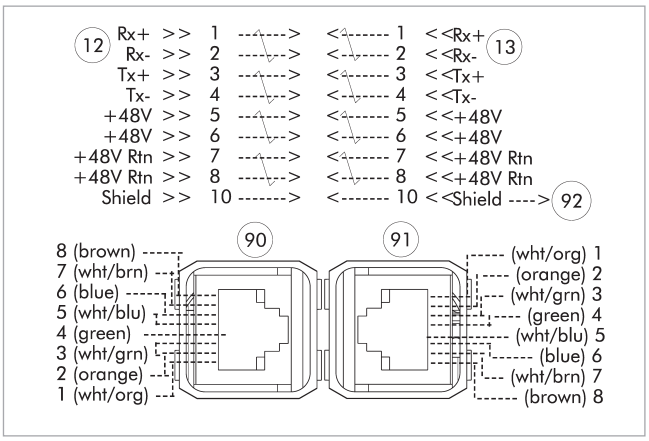

12 Kopfseite
13 Adapterseite
90 AIDA PushPull-RJ45
91 AIDA PushPull-RJ45
92 voreilender Pin

Abdeckung COS JPC-A

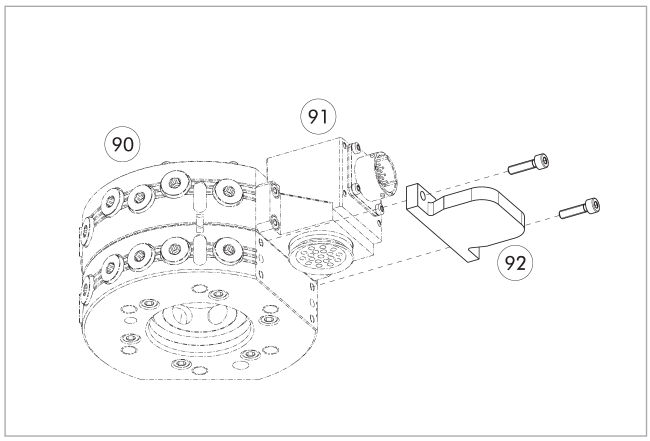

90 Automatische Werkzeugwechsler CPS
91 Optionsmodul COS Kopf
92 Abdeckung COS JPC-A

Bezeichnung	Ident.-Nr.	Passend für
Abdeckung		
COS JPC-A	*1584095*	für viele elektrische Module mit J-Anschraubbild



Technische Daten

Bezeichnung		COS RE5-K	COS RE5-A
Ident.-Nr.		*1586656*	*1586654*
Passend an		Wechselkopf	Wechseladapter
Anschraubbild		J	J
Übertragungsart		Kommunikation	Kommunikation
Eigenmasse	[kg]	0.12	0.11
Min./max. Umgebungstemperatur	[°C]	5/60	5/60
IP Schutzklasse		IP64 (nur in gekoppeltem Zustand)	IP64 (nur in gekoppeltem Zustand)
Bussystem		EtherNet	EtherNet
Übertragungsgeschwindigkeit	[Mbit/s]	100	100
Nennstrom	[A]	2	2
Wechselspannung	[V AC]	60	60
Gleichspannung	[V DC]	60	60
Elektrischer Anschluss		M12 Buchse, D-codiert	M12 Buchse, D-codiert
Abgang Anschluss		radial	radial
Besondere Eigenschaften		Unterstützt Power-over-Ethernet (PoE).	Unterstützt Power-over-Ethernet (PoE).

Kombination COS RE5-K und COS RE5-A

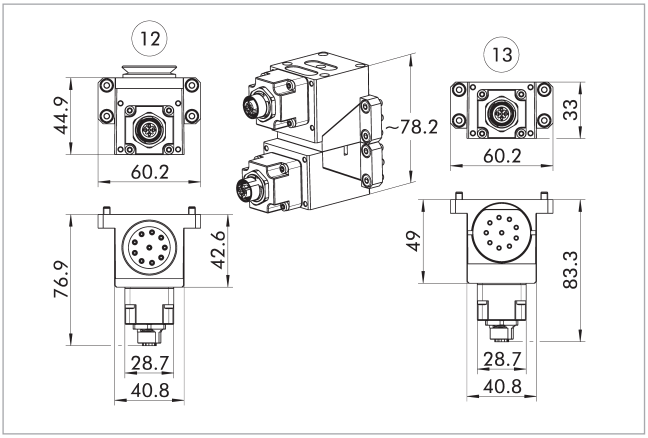

12 Kopfseite
13 Adapterseite

Pin-Belegung für COS RE5-K mit COS RE5-A

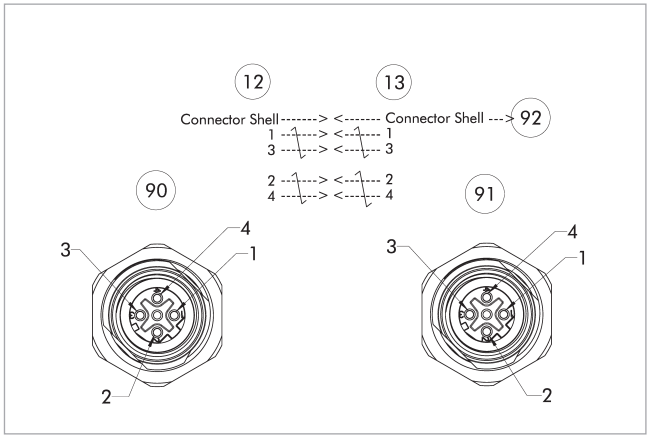

12 Kopfseite
13 Adapterseite
90 M12 Buchse, D-codiert
91 M12 Buchse, D-codiert
92 voreilender Pin

Abdeckung COS JPC-A

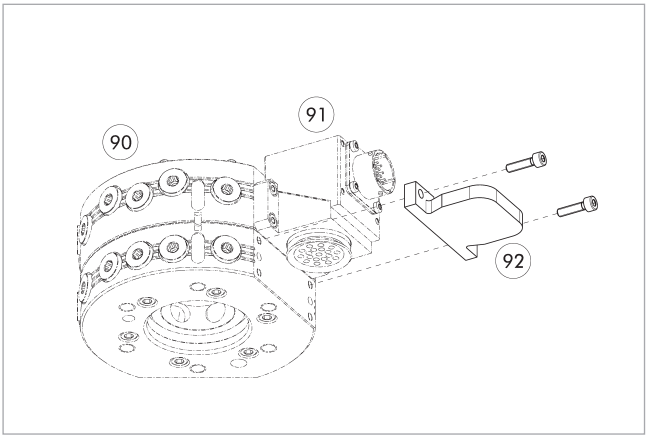

90 Automatische Werkzeugwechsler CPS
91 Optionsmodul COS Kopf
92 Abdeckung COS JPC-A

Bezeichnung	Ident.-Nr.	Passend für
Abdeckung		
COS JPC-A	1584095	für viele elektrische Module mit J-Anschraubbild

Kabelstecker/Kabelverlängerung

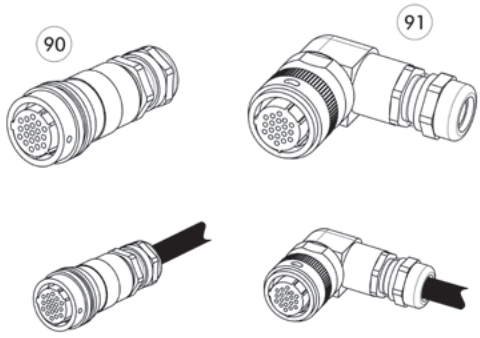

Weitere Kabellängen auf Anfrage.

90 Stecker/Buchse gerade

91 Stecker/Buchse abgewinkelt

Bezeichnung	Ident.-Nr.	Hinweis
Kabelstecker abgewinkelt		
KST-M12-W 4DP	*1416610*	M12, D-codiert, 4 Pins, Stecker, gewinkelt
Kabelstecker gerade		
KST-M12-G 4DP	*9965967*	M12, D-codiert, 4 Pin, Stecker, gerade



Technische Daten

Bezeichnung		COS RE8-K	COS RE8-A
Ident.-Nr.		*1586660*	*1586659*
Passend an		Wechselkopf	Wechseladapter
Anschraubbild		J	J
Übertragungsart		Kommunikation	Kommunikation
Eigenmasse	[kg]	0.15	0.14
Min./max. Umgebungstemperatur	[°C]	5/60	5/60
IP Schutzklasse		IP64 (nur in gekoppeltem Zustand)	IP64 (nur in gekoppeltem Zustand)
Bussystem		EtherNet	EtherNet
Übertragungsgeschwindigkeit	[Mbit/s]	1000	1000
Anzahl Pin-Kontakte		8	8
Nennstrom	[A]	0.5	0.5
Wechselspannung	[V AC]	48	48
Gleichspannung	[V DC]	60	60
Elektrischer Anschluss		M12-Buchse, X-codiert	M12-Buchse, X-codiert
Abgang Anschluss		radial	radial
Besondere Eigenschaften		Unterstützt Power-over-Ethernet (PoE) und erfüllt CAT5e-Anforderungen.	Unterstützt Power-over-Ethernet (PoE) und erfüllt CAT5e-Anforderungen.

Kombination COS RE8-K und COS RE8-A

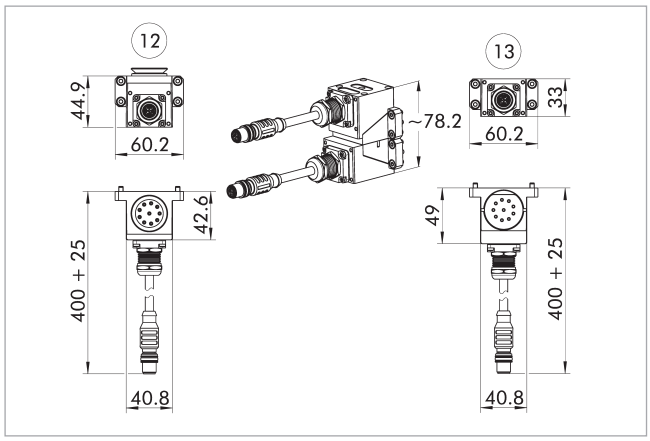

12 Kopfseite
13 Adapterseite

Pin-Belegung für COS RE8-K mit COS RE8-A

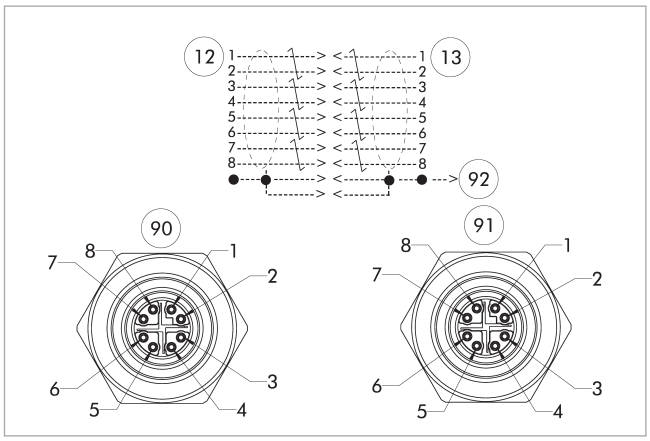

12 Kopfseite
13 Adapterseite
90 M12-Buchse, X-codiert
91 M12-Buchse, X-codiert
92 voreilender Pin

Abdeckung COS JPC-A

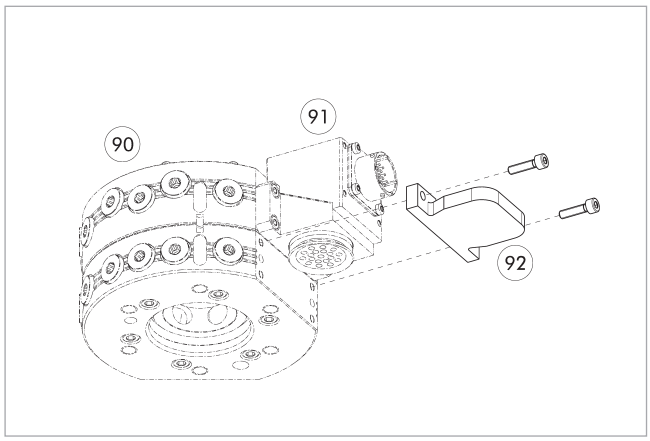

90 Automatische Werkzeugwechsler CPS
91 Optionsmodul COS Kopf
92 Abdeckung COS JPC-A

Bezeichnung	Ident.-Nr.	Passend für
Abdeckung		
COS JPC-A	1584095	für viele elektrische Module mit J-Anschraubbild



Technische Daten

Bezeichnung		COS TD-K	COS TD-A
Ident.-Nr.		*1586732*	*1586730*
Passend an		Wechselkopf	Wechseladapter
Anschraubbild		J	J
Übertragungsart		Kommunikation	Kommunikation
Eigenmasse	[kg]	0.48	0.36
Min./max. Umgebungstemperatur	[°C]	5/60	5/60
IP Schutzklasse		IP64 (nur in gekoppeltem Zustand)	IP64 (nur in gekoppeltem Zustand)
Bussystem		DeviceNet	DeviceNet
Anzahl Pin-Kontakte		4	4
Nennstrom	[A]	5	5
Wechselspannung	[V AC]	24	24
Gleichspannung	[V DC]	24	24
Elektrischer Anschluss		7/8"-Stecker, 5-polig	7/8"-Buchse, 5-polig
Abgang Anschluss		radial	radial
Elektrischer Anschluss		7/8"-Stecker, 4-polig	7/8"-Buchse, 4-polig
Abgang elektrischer Anschluss		radial	radial

ⓘ Für die Verwendung an CPS 040 und CPS 041 wird ein zusätzliches Distanzstück (Ident.-Nr. 1584116) benötigt.

Kombination COS TD-K und COS TD-A

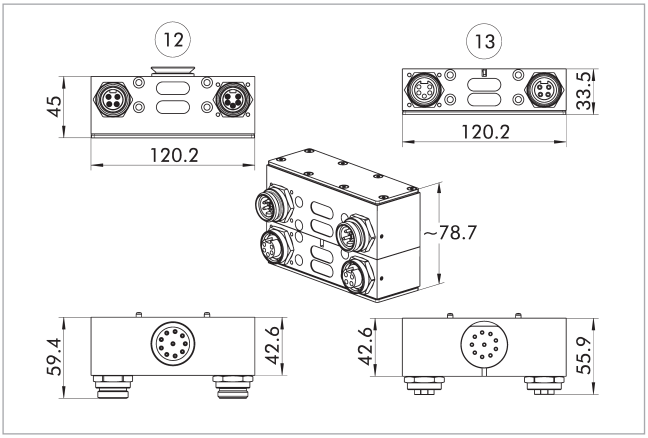

12 Kopfseite

13 Adapterseite

Abdeckung COS JPC-A

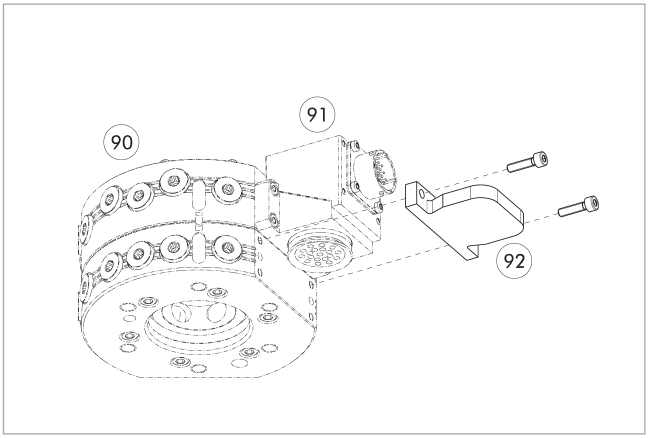

90 Automatische Werkzeugwechsler CPS

91 Optionsmodul COS Kopf

92 Abdeckung COS JPC-A

Bezeichnung	Ident.-Nr.	Passend für
Abdeckung		
COS JPC-A	*1584095*	für viele elektrische Module mit J-Anschraubbild

Kabelstecker/Kabelverlängerung

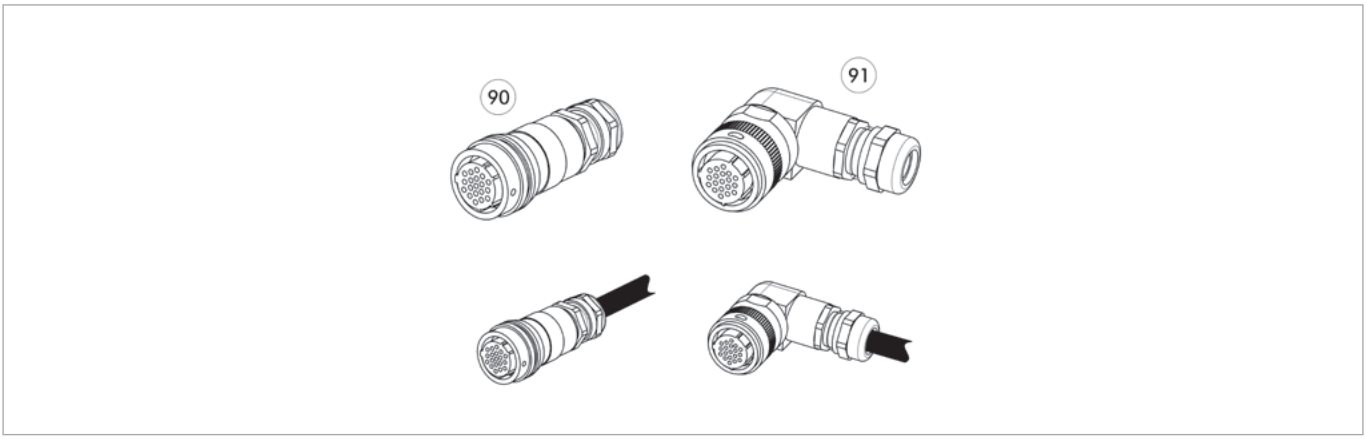

Weitere Kabellängen auf Anfrage.

90 Stecker/Buchse gerade

91 Stecker/Buchse abgewinkelt

Bezeichnung	Ident.-Nr.	Hinweis
Kabelstecker gerade		
KBU-7/8-G 4P	*9957560*	7/8", 4 Pins, Buchse, gerade
KBU-7/8-G 5P	*9957558*	7/8", 5 Pins, Buchse, gerade
KST-7/8-G 4P	*9957561*	7/8", 4 Pins, Stecker, gerade
KST-7/8-G 5P	*9957559*	7/8", 5 Pins, Stecker, gerade



Technische Daten

Bezeichnung		COS TE-K	COS TE-A
Ident.-Nr.		*1586736*	*1586735*
Passend an		Wechselkopf	Wechseladapter
Anschraubbild		J	J
Übertragungsart		Kommunikation	Kommunikation
Eigenmasse	[kg]	0.46	0.46
Min./max. Umgebungstemperatur	[°C]	5/60	5/60
IP Schutzklasse		IP64 (nur in gekoppeltem Zustand)	IP64 (nur in gekoppeltem Zustand)
Bussystem		PROFINET, EtherNet	PROFINET, EtherNet
Übertragungsgeschwindigkeit	[Mbit/s]	10/100	10/100
Anzahl Pin-Kontakte		4	4
Nennstrom	[A]	5	5
Wechselspannung	[V AC]	250	250
Gleichspannung	[V DC]	250	250
Elektrischer Anschluss		M12 Buchse, D-codiert	M12 Buchse, D-codiert
Abgang Anschluss		radial	radial
Elektrischer Anschluss		7/8"-Stecker, 4-polig	7/8"-Buchse, 4-polig
Abgang elektrischer Anschluss		radial	radial
Besondere Eigenschaften		Gleichzeitige Durchführung von PROFINET/EtherNet und 4-poliger Spannungsversorgung.	Gleichzeitige Durchführung von PROFINET/EtherNet und 4-poliger Spannungsversorgung.

ⓘ Für die Verwendung an CPS 040 und CPS 041 wird ein zusätzliches Distanzstück (Ident.-Nr. 1584116) benötigt.

Kombination COS TE-K und COS TE-A

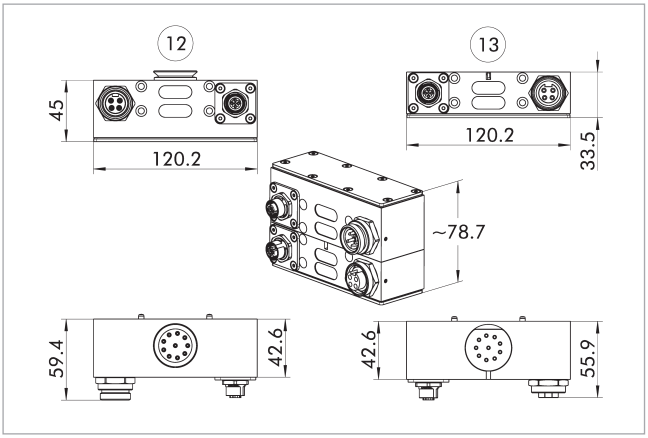

(12) Kopfseite

(13) Adapterseite

Pin-Belegung für COS TE-K mit COS TE-A

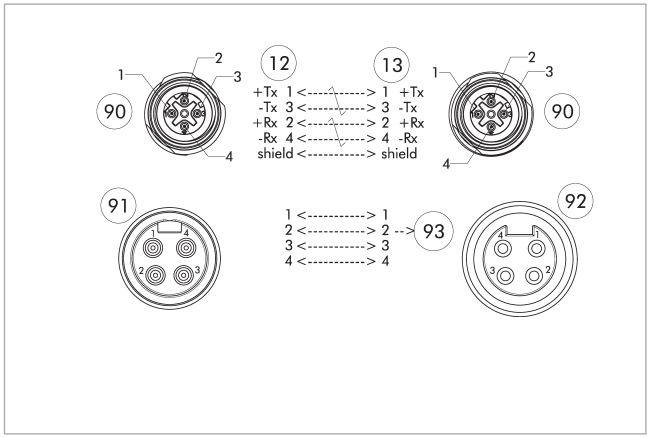

(12) Kopfseite

(13) Adapterseite

(90) M12 Buchse, D-codiert

(91) 7/8"-Stecker, 4-polig

(92) 7/8"-Buchse, 4-polig

(93) voreilender Pin

Abdeckung COS JPC-A

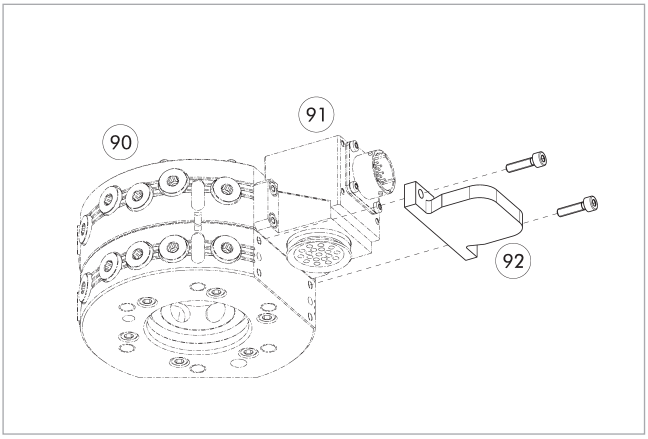

(90) Automatische Werkzeugwechsler CPS

(91) Optionsmodul COS Kopf

(92) Abdeckung COS JPC-A

Bezeichnung	Ident.-Nr.	Passend für
Abdeckung		
COS JPC-A	1584095	für viele elektrische Module mit J-Anschraubbild

Kabelstecker/Kabelverlängerung

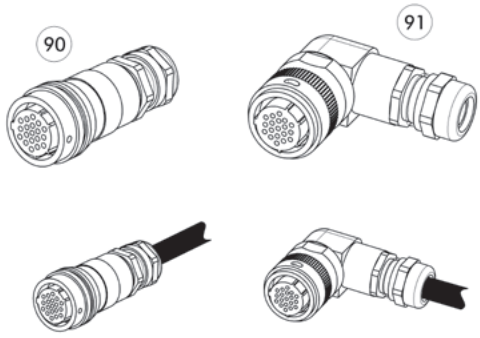

Weitere Kabellängen auf Anfrage.

90 Stecker/Buchse gerade

91 Stecker/Buchse abgewinkelt

Bezeichnung	Ident.-Nr.	Hinweis
Kabelstecker abgewinkelt		
KST-M12-W 4DP	*1416610*	M12, D-codiert, 4 Pins, Stecker, gewinkelt
Kabelstecker gerade		
KBU-7/8-G 4P	*9957560*	7/8", 4 Pins, Buchse, gerade
KST-7/8-G 4P	*9957561*	7/8", 4 Pins, Stecker, gerade
KST-M12-G 4DP	*9965967*	M12, D-codiert, 4 Pin, Stecker, gerade



Technische Daten

Bezeichnung		COS TP-K	COS TP-A
Ident.-Nr.		*1586740*	*1586738*
Passend an		Wechselkopf	Wechseladapter
Anschraubbild		J	J
Übertragungsart		Kommunikation	Kommunikation
Eigenmasse	[kg]	0.46	0.35
Min./max. Umgebungstemperatur	[°C]	5/60	5/60
IP Schutzklasse		IP64 (nur in gekoppeltem Zustand)	IP64 (nur in gekoppeltem Zustand)
Bussystem		PROFINET, EtherNet	PROFINET, EtherNet
Übertragungsgeschwindigkeit	[Mbit/s]	10/100	10/100
Anzahl Pin-Kontakte		5	5
Nennstrom	[A]	5	5
Wechselspannung	[V AC]	250	250
Gleichspannung	[V DC]	250	250
Elektrischer Anschluss		M12 Buchse, D-codiert	M12 Buchse, D-codiert
Abgang Anschluss		radial	radial
Elektrischer Anschluss		7/8"-Stecker, 5-polig	7/8"-Buchse, 5-polig
Abgang elektrischer Anschluss		radial	radial
Besondere Eigenschaften		Gleichzeitige Durchführung von PROFINET/EtherNet und 5-poliger Spannungsversorgung.	Gleichzeitige Durchführung von PROFINET/EtherNet und 5-poliger Spannungsversorgung.

ⓘ Für die Verwendung an CPS 040 und CPS 041 wird ein zusätzliches Distanzstück (Ident.-Nr. 1584116) benötigt.

Kombination COS TP-K und COS TP-A

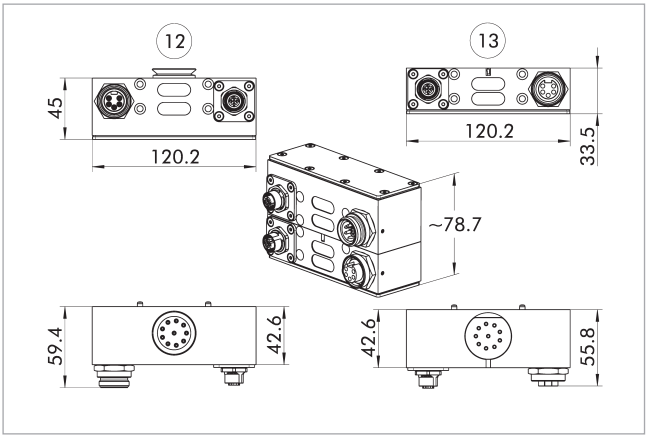

(12) Kopfseite

(13) Adapterseite

Pin-Belegung für COS TP-K mit COS TP-A

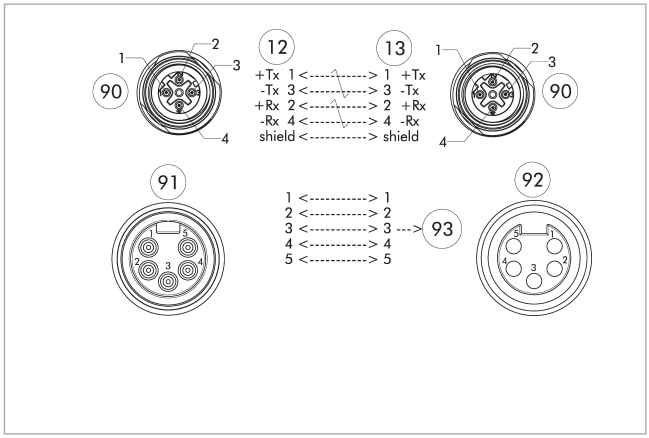

(12) Kopfseite

(13) Adapterseite

(90) M12 Buchse, D-codiert

(91) 7/8"-Stecker, 5-polig

(92) 7/8"-Buchse, 5-polig

(93) voreilender Pin

Abdeckung COS JPC-A

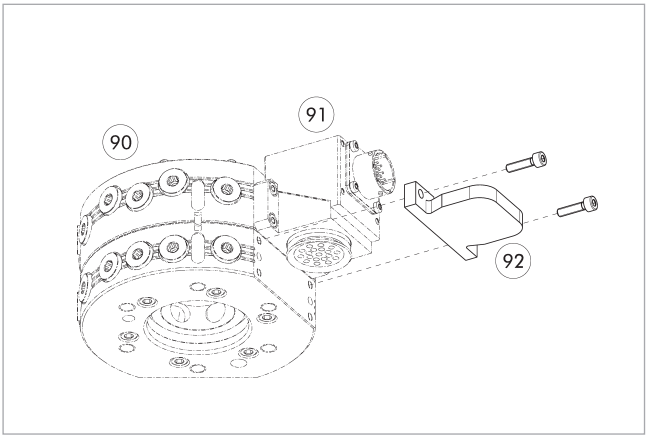

(90) Automatische Werkzeugwechsler CPS

(91) Optionsmodul COS Kopf

(92) Abdeckung COS JPC-A

Bezeichnung	Ident.-Nr.	Passend für
Abdeckung		
COS JPC-A	*1584095*	für viele elektrische Module mit J-Anschraubbild

Kabelstecker/Kabelverlängerung

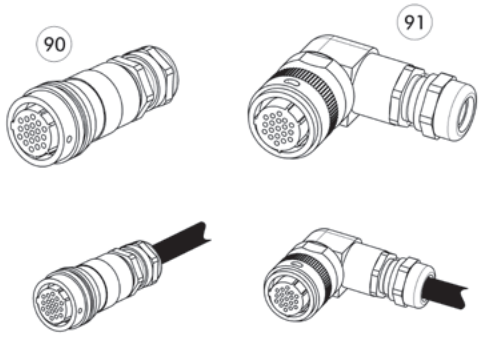

Weitere Kabellängen auf Anfrage.

90 Stecker/Buchse gerade

91 Stecker/Buchse abgewinkelt

Bezeichnung	Ident.-Nr.	Hinweis
Kabelstecker abgewinkelt		
KST-M12-W 4DP	*1416610*	M12, D-codiert, 4 Pins, Stecker, gewinkelt
Kabelstecker gerade		
KBU-7/8-G 5P	*9957558*	7/8", 5 Pins, Buchse, gerade
KST-7/8-G 5P	*9957559*	7/8", 5 Pins, Stecker, gerade
KST-M12-G 4DP	*9965967*	M12, D-codiert, 4 Pin, Stecker, gerade



Technische Daten

Bezeichnung		COS PG3-K	COS PG3-A
Ident.-Nr.		*1586923*	*1586922*
Passend an		Wechselkopf	Wechseladapter
Anschraubbild		J/B	J/B
Übertragungsart		Schweißen	Schweißen
Eigenmasse	[kg]	0.18	0.2
Min./max. Umgebungstemperatur	[°C]	5/60	5/60
IP Schutzklasse		IP40 (nur in gekoppeltem Zustand)	IP40 (nur in gekoppeltem Zustand)
Anzahl Pin-Kontakte		1	1
Nennstrom	[A]	200	200
Wechselspannung	[V AC]	600	600
Gleichspannung	[V DC]	600	600
Elektrischer Anschluss		M8 für Ringkabelschuh bis 35 mm²/AWG 2	M8 für Ringkabelschuh bis 35 mm²/AWG 2
Abgang Anschluss		axial	axial
Besondere Eigenschaften		Geeignet zur Erdung bei Schweißanwendungen.	Geeignet zur Erdung bei Schweißanwendungen.

ⓘ Dieses Durchführungsmodul ist auch mit dem Werkzeugwechsler CPB kompatibel.

Kombination COS PG3-K und COS PG3-A

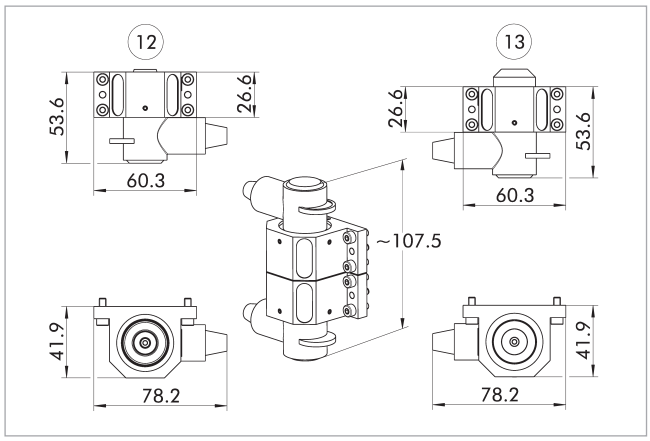

12 Kopfseite
13 Adapterseite

Kombination COS PG3-K und COS PG3-A mit Bolzen

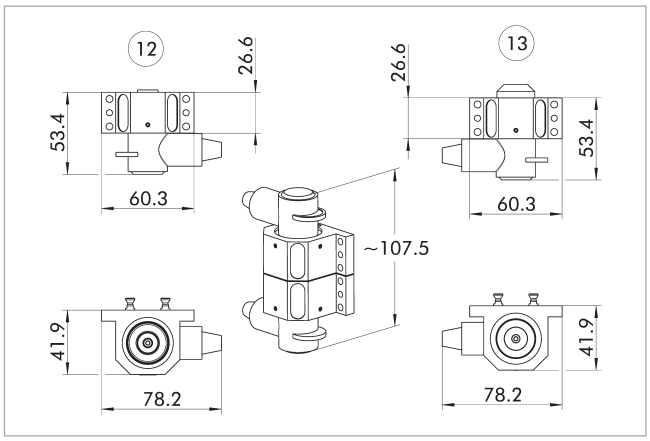

12 Kopfseite
13 Adapterseite

Pin-Belegung für COS PG3-K mit COS PG3-A

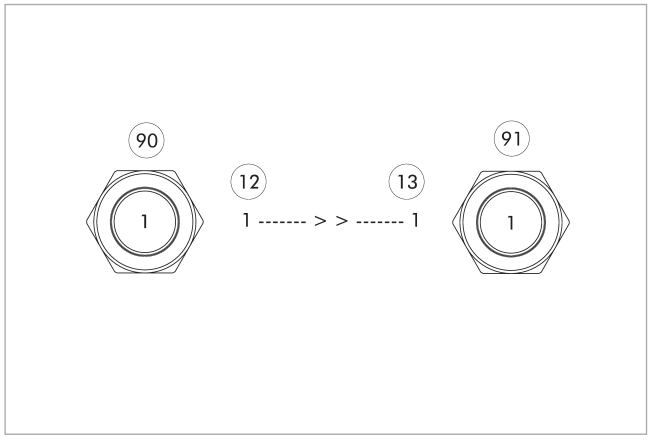

12 Kopfseite
13 Adapterseite
90 M8 für Ringkabelschuh bis 35 mm²/AWG 2
91 M8 für Ringkabelschuh bis 35 mm²/AWG 2



Technische Daten

Bezeichnung		COS PY41-K	COS PY41-A
Ident.-Nr.		*1586926*	*1586925*
Passend an		Wechselkopf	Wechseladapter
Anschraubbild		L	L
Übertragungsart		Schweißen	Schweißen
Eigenmasse	[kg]	0.39	0.37
Min./max. Umgebungstemperatur	[°C]	5/60	5/60
IP Schutzklasse		IP40 (nur in gekoppeltem Zustand)	IP40 (nur in gekoppeltem Zustand)
Nennstrom	[A]	165	165
Wechselspannung	[V AC]	150	150
Gleichspannung	[V DC]	210	210
Anzahl Pin-Kontakte		3	3
Elektrischer Anschluss		M25 Kabelverschraubung für Ø 10-18 mm	M25 Kabelverschraubung für Ø 10-18 mm
Abgang elektrischer Anschluss		radial	radial
Besondere Eigenschaften		Ringkabelschuhe werden verwendet, um die Kabel an der Kontaktbasis zu befestigen. M6 für Ringkabelschuhe für 35mm²/AWG 2 und 25 mm²/AWG 4 empfohlen.	Ringkabelschuhe werden verwendet, um die Kabel an der Kontaktbasis zu befestigen. M6 für Ringkabelschuhe für 35mm²/AWG 2 und 25 mm²/AWG 4 empfohlen.

Kombination COS PY41-K und COS PY41-A

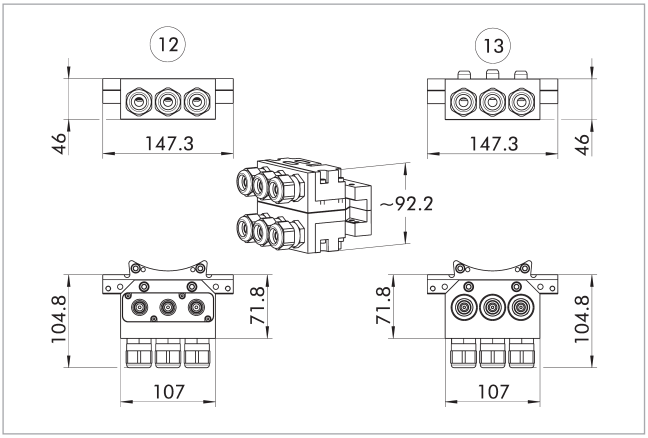

(12) Kopfseite

(13) Adapterseite

Pin-Belegung für COS PY41-K mit COS PY41-A

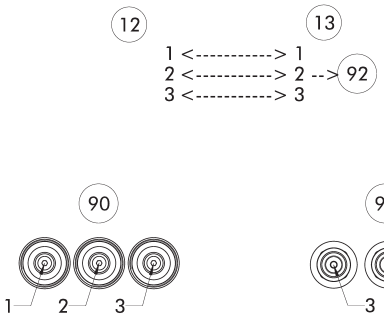

(12) Kopfseite

(13) Adapterseite

(90) M6 für Ringkabelschuhe für 35mm²/AWG 2 und 25 mm²/AWG 4 empfohlen.

(91) M6 für Ringkabelschuhe für 35mm²/AWG 2 und 25 mm²/AWG 4 empfohlen.

(92) voreilender Pin



Technische Daten

Bezeichnung		COS JB2-K	COS JB3-K
Ident.-Nr.		*1586302*	*1586303*
Passend an		Wechselkopf	Wechselkopf
Anschraubbild		L1	L2
Eigenmasse	[kg]	0.75	0.84
Min./max. Umgebungstemperatur	[°C]	5/60	5/60
Abgang Anschluss		tangential	tangential
Art des Mediums		Luft	Luft
Max. Betriebsdruck	[bar]	6.9	6.9
Besondere Eigenschaften		Anschluss der Pneumatik (2x G1/4") bei Nutzung mit externem, kundenseitigem Ventil.	Anschluss der Pneumatik (2x G1/4") bei Nutzung mit externem, kundenseitigem Ventil.

ⓘ Bei der Verwendung eines pneumatischen Ansteuerungsmoduls am CPS-K auf Seite A wird am CPS-A zusätzlich die Distanzplatte COS Z50-A-LD, Ident.-Nr. 1584093, benötigt.

Kombination COS JB2-K und Distanzplatte

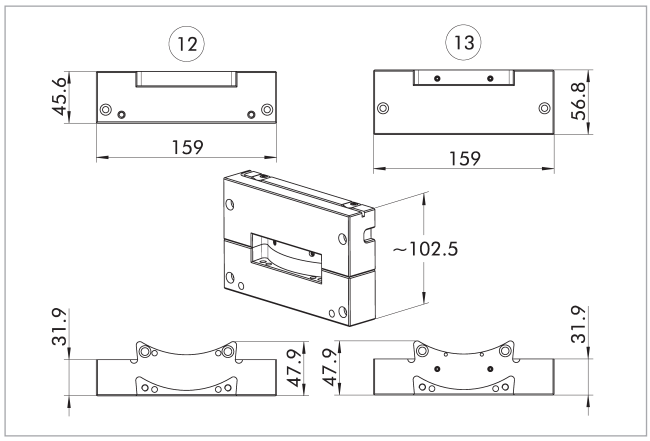

12 Kopfseite
13 Adapterseite

Kombination COS JB3-K und Distanzplatte

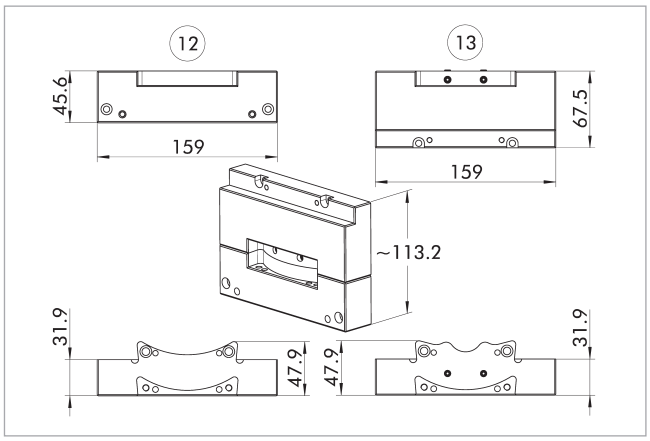

12 Kopfseite
13 Adapterseite

Distanzplatte

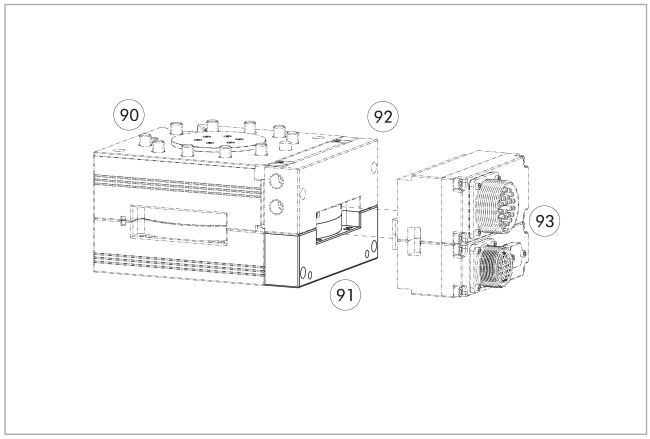

90 Automatische Werkzeugwechsler CPS
91 Distanzplatte
92 Pneumatisches Ansteuerungsmodul
93 Optionsmodul COS Kopf und Adapter

Bezeichnung	Ident.-Nr.	Passend für
Distanzplatte		
COS Z50-A-LD	*1584093*	Ansteuerungsmodule COS JB2-K, COS JB3-K, COS JU2-K und COS JU3-K



Technische Daten

Bezeichnung		COS AF2-K	COS AF2-A
Ident.-Nr.		*1586482*	*1586481*
Passend an		Wechselkopf	Wechseladapter
Anschraubbild		L	L
Übertragungsart		Pneumatik	Pneumatik
Eigenmasse	[kg]	1.18	1.04
Min./max. Umgebungstemperatur	[°C]	5/60	5/60
Abgang Anschluss		radial	radial
Anzahl Fluiddurchführungen		8x G3/8"	8x G3/8"
Art des Mediums		Luft, Vakuum	Luft, Vakuum
Max. Volumenstrom pro Fluiddurchführung		1.400 l/min (G3/8")	1.400 l/min (G3/8")
Max. Betriebsdruck	[bar]	6.9	6.9
Besondere Eigenschaften		Offene Ports für Druckluft und Vakuum.	Offene Ports für Druckluft und Vakuum.

Kombination COS AF2-K und COS AF2-A

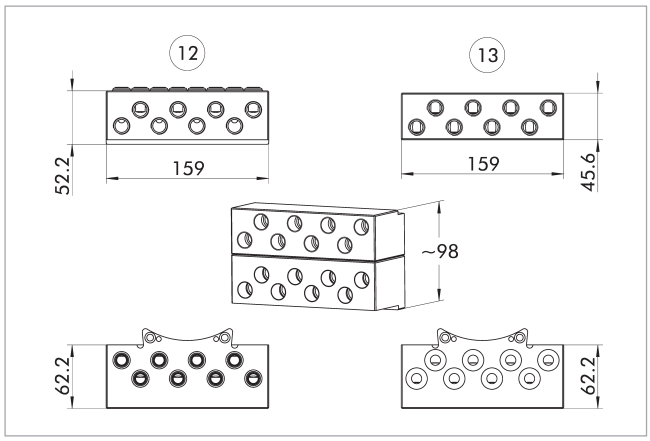

12 Kopfseite

13 Adapterseite



Technische Daten

Bezeichnung		COS AM2-K	COS AM2-A
Ident.-Nr.		*1586486*	*1586485*
Passend an		Wechselkopf	Wechseladapter
Anschraubbild		L	L
Übertragungsart		Pneumatik	Pneumatik
Eigenmasse	[kg]	0.48	0.39
Min./max. Umgebungstemperatur	[°C]	5/60	5/60
Abgang Anschluss		radial	radial
Anzahl Fluiddurchführungen		2x G1/2"	2x G1/2"
Art des Mediums		Luft	Luft
Max. Volumenstrom pro Fluiddurchführung		1.460 l/min (G1/2")	1.460 l/min (G1/2")
Max. Betriebsdruck	[bar]	6.9	6.9
Besondere Eigenschaften		selbstdichtende Ports	selbstdichtende Ports

Kombination COS AM2-K und COS AM2-A

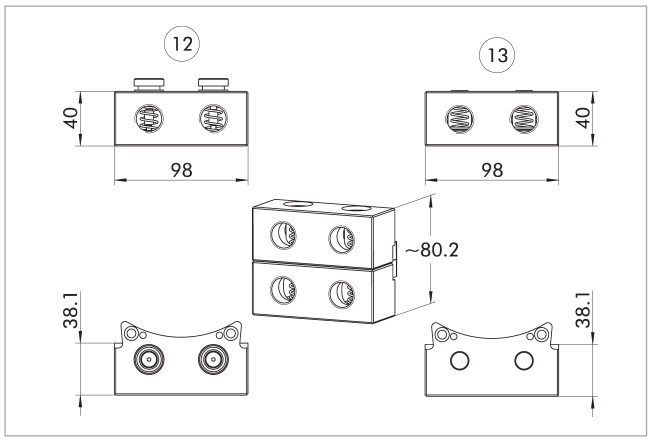

12 Kopfseite

13 Adapterseite



Technische Daten

Bezeichnung		COS P05-K	COS P05-A
Ident.-Nr.		*1586844*	*1586843*
Passend an		Wechselkopf	Wechseladapter
Anschraubbild		J	J
Übertragungsart		Pneumatik	Pneumatik
Eigenmasse	[kg]	0.2	0.21
Min./max. Umgebungstemperatur	[°C]	5/60	5/60
Abgang Anschluss		radial	radial
Anzahl Fluiddurchführungen		10x M5	10x M5
Art des Mediums		Luft, Vakuum	Luft, Vakuum
Max. Volumenstrom pro Fluiddurchführung		150 l/min (M5)	150 l/min (M5)
Max. Betriebsdruck	[bar]	8	8

Kombination COS P05-K und COS P05-A

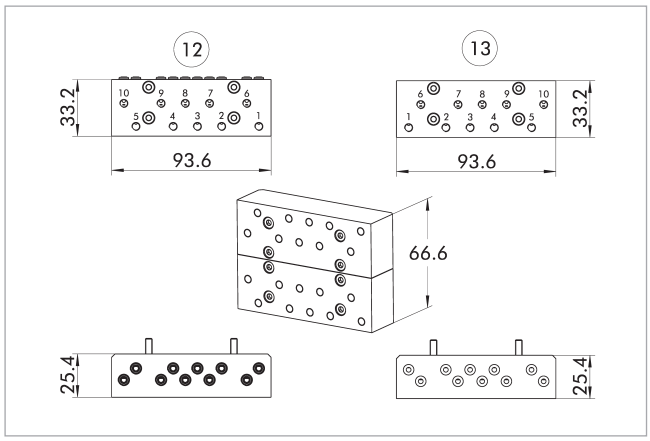

(12) Kopfseite

(13) Adapterseite



Technische Daten

Bezeichnung		COS P12A-K	COS P12A-A
Ident.-Nr.		*1586847*	*1586846*
Passend an		Wechselkopf	Wechseladapter
Anschraubbild		J	J
Übertragungsart		Pneumatik	Pneumatik
Eigenmasse	[kg]	0.26	0.19
Min./max. Umgebungstemperatur	[°C]	5/60	5/60
Abgang Anschluss		axial	axial
Anzahl Fluiddurchführungen		2x G1/2"	2x G1/2"
Art des Mediums		Luft, Vakuum	Luft, Vakuum
Max. Volumenstrom pro Fluiddurchführung		1.600 l/min (G1/2")	1.600 l/min (G1/2")
Max. Betriebsdruck	[bar]	8	8

Kombination COS P12A-K und COS P12A-A

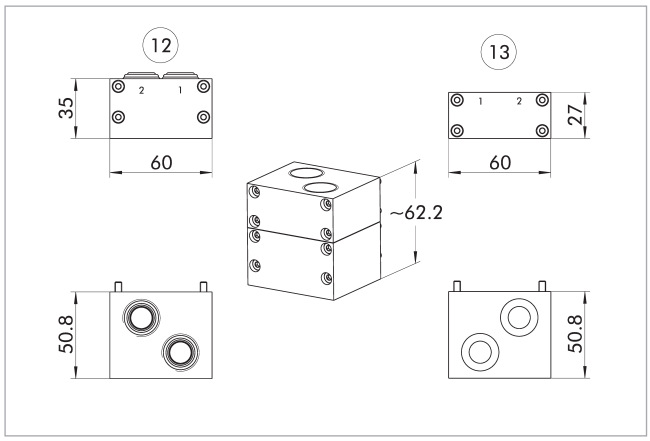

12 Kopfseite

13 Adapterseite



Technische Daten

Bezeichnung		COS P14-K	COS P14-A
Ident.-Nr.		*1586849*	*1586848*
Passend an		Wechselkopf	Wechseladapter
Anschraubbild		J	J
Übertragungsart		Pneumatik	Pneumatik
Eigenmasse	[kg]	0.14	0.13
Min./max. Umgebungstemperatur	[°C]	5/60	5/60
Abgang Anschluss		radial	radial
Anzahl Fluiddurchführungen		2x G1/4"	2x G1/4"
Art des Mediums		Luft, Vakuum	Luft, Vakuum
Max. Volumenstrom pro Fluiddurchführung		900 l/min (G1/4")	900 l/min (G1/4")
Max. Betriebsdruck	[bar]	8	8

Kombination COS P14-K und COS P14-A

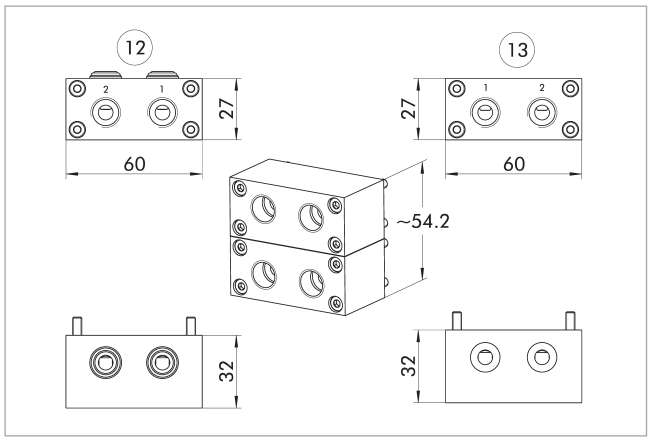

12 Kopfseite

13 Adapterseite



Technische Daten

Bezeichnung		COS P186-K	COS P186A-K	COS P186-A	COS P186A-A
Ident.-Nr.		*1586862*	*1586866*	*1586861*	*1586864*
Passend an		Wechselkopf	Wechselkopf	Wechseladapter	Wechseladapter
Anschraubbild		J/B	J/B	J/B	J/B
Übertragungsart		Pneumatik	Pneumatik	Pneumatik	Pneumatik
Eigenmasse	[kg]	0.14	0.16	0.16	0.16
Min./max. Umgebungstemperatur	[°C]	5/60	5/60	5/60	5/60
Abgang Anschluss		radial	axial	radial	axial
Anzahl Fluiddurchführungen		6x G1/8"	6x G1/8"	6x G1/8"	6x G1/8"
Art des Mediums		Luft, Vakuum	Luft, Vakuum	Luft, Vakuum	Luft, Vakuum
Max. Volumenstrom pro Fluiddurchführung		650 l/min (G1/8")	650 l/min (G1/8")	650 l/min (G1/8")	650 l/min (G1/8")
Max. Betriebsdruck	[bar]	8	8	8	8
Besondere Eigenschaften		COS P186-K und COS P186A-K sind jeweils kompatibel mit COS P186-A und COS P186A-A.	COS P186-K und COS P186A-K sind jeweils kompatibel mit COS P186-A und COS P186A-A.	COS P186-A und COS P186A-A sind jeweils kompatibel mit COS P186-K und COS P186A-K.	COS P186-A und COS P186A-A sind jeweils kompatibel mit COS P186-K und COS P186A-K.

ⓘ Dieses Durchführungsmodul ist auch mit dem Werkzeugwechsler CPB kompatibel.

Kombination COS P186-K und COS P186-A

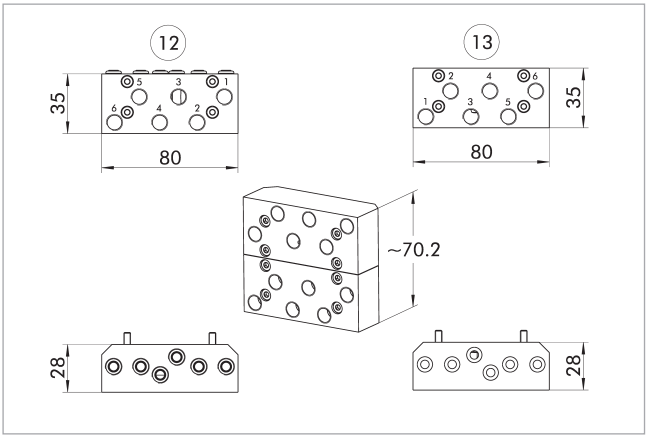

12 Kopfseite
13 Adapterseite

Kombination COS P186-K und COS P186-A mit Bolzen

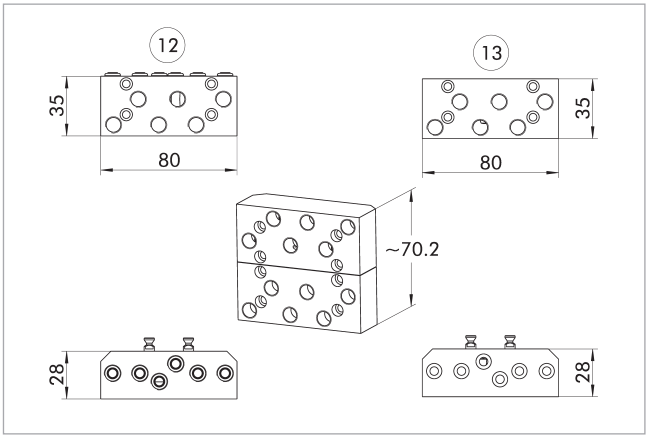

12 Kopfseite
13 Adapterseite

Kombination COS P186A-K und COS P186A-A

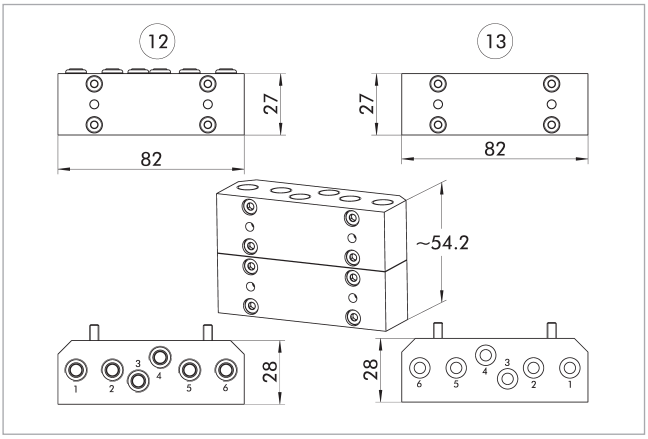

12 Kopfseite
13 Adapterseite

Kombination COS P186A-K und COS P186A-A mit Bolzen

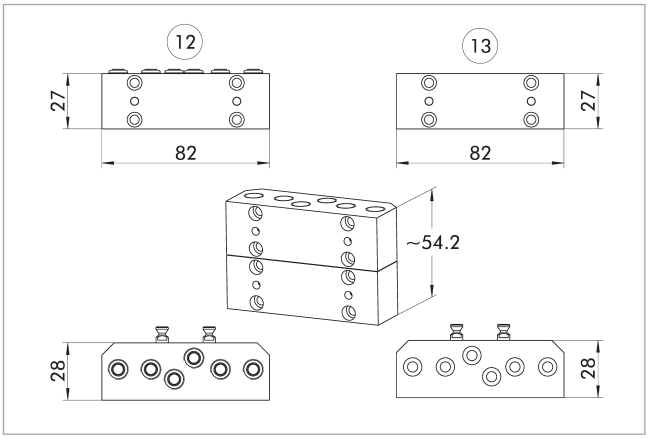

12 Kopfseite
13 Adapterseite

Kombinationsmöglichkeiten P186 und P186A

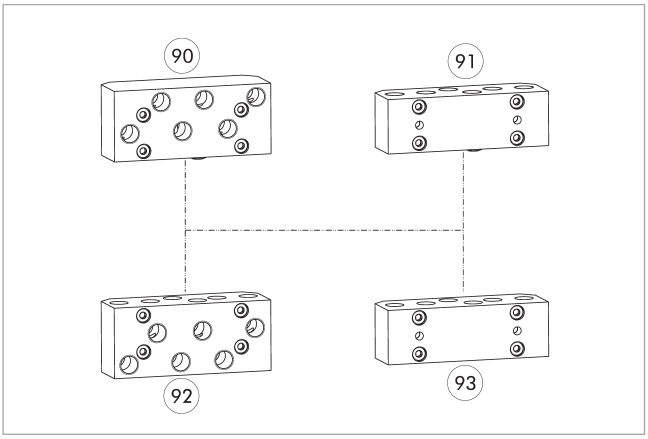

90 COS P186-K
91 COS P186A-K
92 COS P186-A
93 COS P186A-A



Technische Daten

Bezeichnung		COS P188-K	COS P188-A
Ident.-Nr.		*1586870*	*1586869*
Passend an		Wechselkopf	Wechseladapter
Anschraubbild		J	J
Übertragungsart		Pneumatik	Pneumatik
Eigenmasse	[kg]	0.24	0.24
Min./max. Umgebungstemperatur	[°C]	5/60	5/60
Abgang Anschluss		radial	radial
Anzahl Fluiddurchführungen		8x G1/8"	8x G1/8"
Art des Mediums		Luft, Vakuum	Luft, Vakuum
Max. Volumenstrom pro Fluiddurchführung		650 l/min (G1/8")	650 l/min (G1/8")
Max. Betriebsdruck	[bar]	8	8

Kombination COS P188-K und COS P188-A

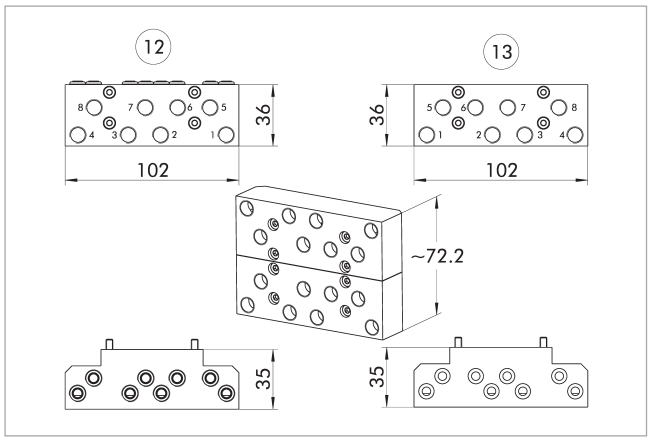

12 Kopfseite

13 Adapterseite



Technische Daten

Bezeichnung		COS P18-K	COS P18-A
Ident.-Nr.		*1586872*	*1586871*
Passend an		Wechselkopf	Wechseladapter
Anschraubbild		J	J
Übertragungsart		Pneumatik	Pneumatik
Eigenmasse	[kg]	0.15	0.15
Min./max. Umgebungstemperatur	[°C]	5/60	5/60
Abgang Anschluss		radial	radial
Anzahl Fluiddurchführungen		4x G1/8"	4x G1/8"
Art des Mediums		Luft, Vakuum	Luft, Vakuum
Max. Volumenstrom pro Fluiddurchführung		650 l/min (G1/8")	650 l/min (G1/8")
Max. Betriebsdruck	[bar]	8	8

Kombination COS P18-K und COS P18-A

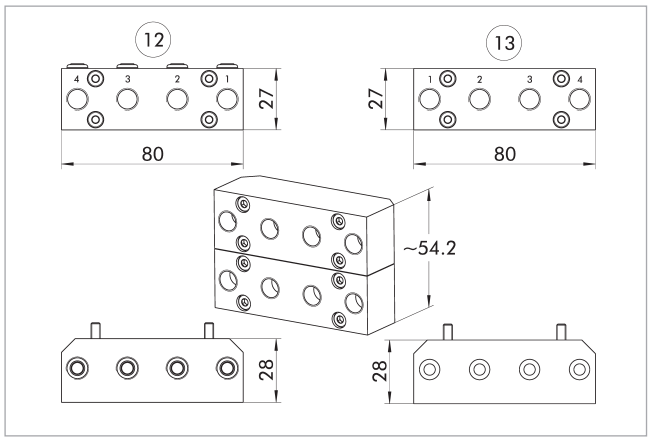

12 Kopfseite

13 Adapterseite



Technische Daten

Bezeichnung		COS P238-K	COS P238-A
Ident.-Nr.		*1586877*	*1586876*
Passend an		Wechselkopf	Wechseladapter
Anschraubbild		J	J
Übertragungsart		Pneumatik	Pneumatik
Eigenmasse	[kg]	0.15	0.14
Min./max. Umgebungstemperatur	[°C]	5/60	5/60
Abgang Anschluss		radial	radial
Anzahl Fluiddurchführungen		2x G3/8"	2x G3/8"
Art des Mediums		Luft, Vakuum	Luft, Vakuum
Max. Volumenstrom pro Fluiddurchführung		1.400 l/min (G3/8")	1.400 l/min (G3/8")
Max. Betriebsdruck	[bar]	8	8

Kombination COS P238-K und COS P238-A

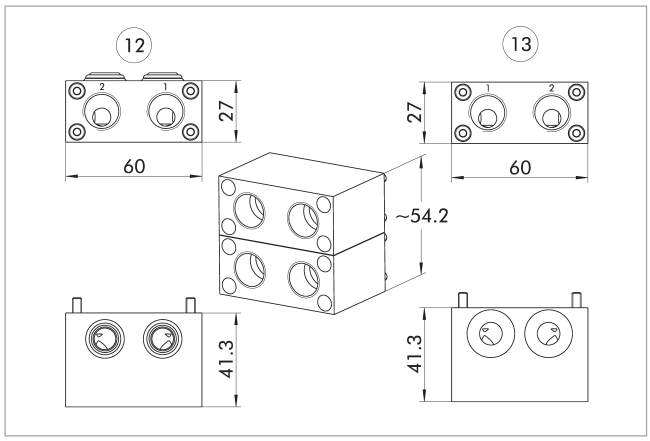

12 Kopfseite

13 Adapterseite

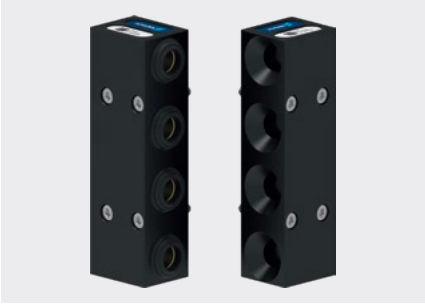

Technische Daten

Bezeichnung		COS P38A-K	COS P38A-A
Ident.-Nr.		*1586879*	*1586878*
Passend an		Wechselkopf	Wechseladapter
Anschraubbild		J	J
Übertragungsart		Pneumatik	Pneumatik
Eigenmasse	[kg]	0.21	0.21
Min./max. Umgebungstemperatur	[°C]	5/60	5/60
Abgang Anschluss		axial	axial
Anzahl Fluiddurchführungen		4x G3/8"	4x G3/8"
Art des Mediums		Luft, Vakuum	Luft, Vakuum
Max. Volumenstrom pro Fluiddurchführung		1.400 l/min (G3/8")	1.400 l/min (G3/8")
Max. Betriebsdruck	[bar]	8	8

ⓘ Für die Verwendung an CPS 040 und CPS 041 wird ein zusätzliches Distanzstück (Ident.-Nr. 1584116) benötigt.

Kombination COS P38A-K und COS P38A-A

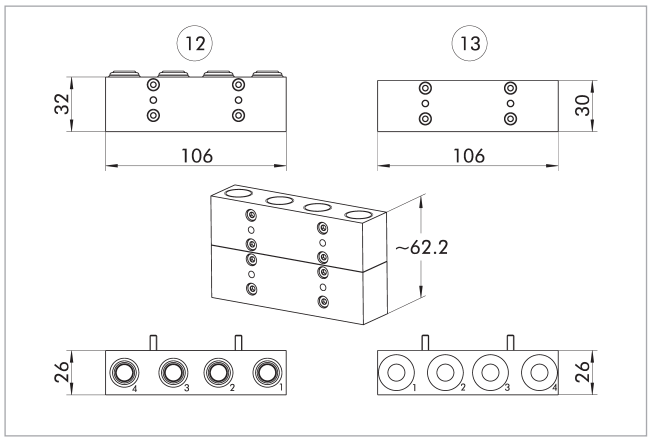

12 Kopfseite

13 Adapterseite



Technische Daten

Bezeichnung		COS P48-K	COS P48-A
Ident.-Nr.		*1586891*	*1586890*
Passend an		Wechselkopf	Wechseladapter
Anschraubbild		J	J
Übertragungsart		Pneumatik	Pneumatik
Eigenmasse	[kg]	0.24	0.21
Min./max. Umgebungstemperatur	[°C]	5/60	5/60
Abgang Anschluss		radial	radial
Anzahl Fluiddurchführungen		4x G3/8"	4x G3/8"
Art des Mediums		Luft, Vakuum	Luft, Vakuum
Max. Volumenstrom pro Fluiddurchführung		1.400 l/min (G3/8")	1.400 l/min (G3/8")
Max. Betriebsdruck	[bar]	8	8

ⓘ Für die Verwendung an CPS 040 und CPS 041 wird ein zusätzliches Distanzstück (Ident.-Nr. 1584116) benötigt.

Kombination COS P48-K und COS P48-A

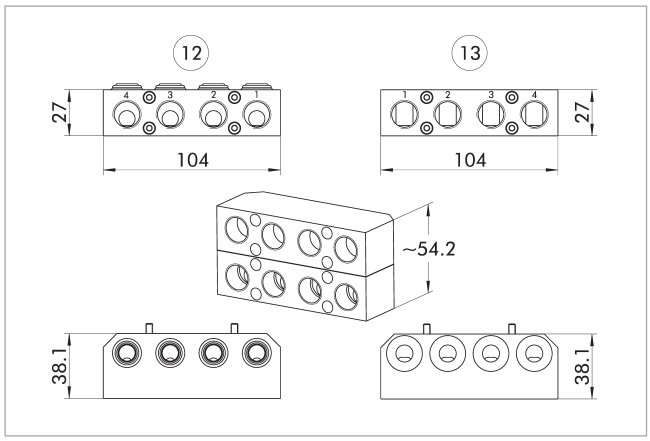

(12) Kopfseite

(13) Adapterseite



Technische Daten

Bezeichnung		COS P8M5-K	COS P8M5-A
Ident.-Nr.		*1586921*	*1586919*
Passend an		Wechselkopf	Wechseladapter
Anschraubbild		J	J
Übertragungsart		Pneumatik	Pneumatik
Eigenmasse	[kg]	0.16	0.17
Min./max. Umgebungstemperatur	[°C]	5/60	5/60
Abgang Anschluss		axial oder radial	axial oder radial
Anzahl Fluiddurchführungen		8x M5	8x M5
Art des Mediums		Luft, Vakuum	Luft, Vakuum
Max. Volumenstrom pro Fluiddurchführung		150 l/min (M5)	150 l/min (M5)
Max. Betriebsdruck	[bar]	8	8
Besondere Eigenschaften		Bei Bedarf kann radial ein weiteres Optionsmodul mit der Anschraubfläche J in zweiter Reihe montiert werden. Der Volumenstrom kV ist von der Anschlussart abhängig. Axialer Anschluss kV: 0,0622, Radialer Anschluss kV: 0,0588, Kombination axialer und radialer Anschluss kV: 0,0595.	Bei Bedarf kann radial ein weiteres Optionsmodul mit der Anschraubfläche J in zweiter Reihe montiert werden. Der Volumenstrom kV ist von der Anschlussart abhängig. Axialer Anschluss kV: 0,0622, Radialer Anschluss kV: 0,0588, Kombination axialer und radialer Anschluss kV: 0,0595.

Kombination COS P8M5-K und COS P8M5-A

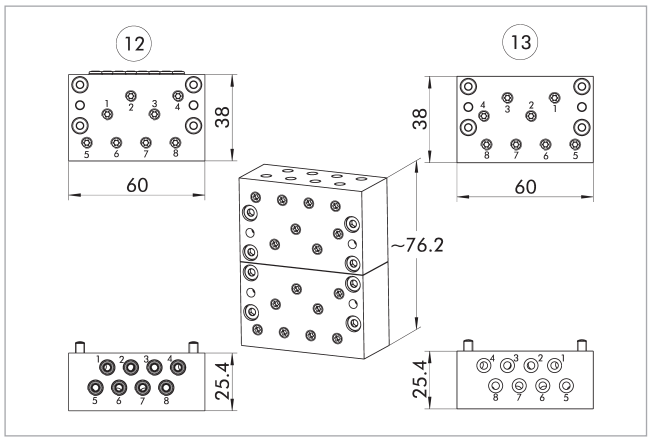

12 Kopfseite

13 Adapterseite



Technische Daten

Bezeichnung		COS JU2-K	COS JU3-K
Ident.-Nr.		*1586306*	*1586308*
Passend an		Wechselkopf	Wechselkopf
Anschraubbild		L1	L2
Eigenmasse	[kg]	0.58	0.6
Min./max. Umgebungstemperatur	[°C]	5/50	5/50
IP Schutzklasse		IP20	IP20
Wechselspannung	[V AC]	24	24
Gleichspannung	[V DC]	24	24
Abgang Anschluss		tangential	tangential
Art des Mediums		Luft	Luft
Max. Betriebsdruck	[bar]	6.9	6.9
Besondere Eigenschaften		Ventilmodul mit bistabilem Wegeventil zur Ansteuerung des CPS-K. Integrierter Pinblock zur Ansteuerung durch passendes Steuerungsmodul. Anschluss der Pneumatik 1x G1/4".	Ventilmodul mit bistabilem Wegeventil zur Ansteuerung des CPS-K. Integrierter Pinblock zur Ansteuerung durch passendes Steuerungsmodul. Anschluss der Pneumatik 1x G1/4".

ⓘ Bei der Verwendung eines pneumatischen Ansteuerungsmoduls (mit integriertem Ventil) am CPS-K auf Seite A wird am CPS-A zusätzlich die Distanzplatte COS Z50-A-LD, Ident.-Nr. 1584093, benötigt.

Kombination COS JU2-K und Distanzplatte

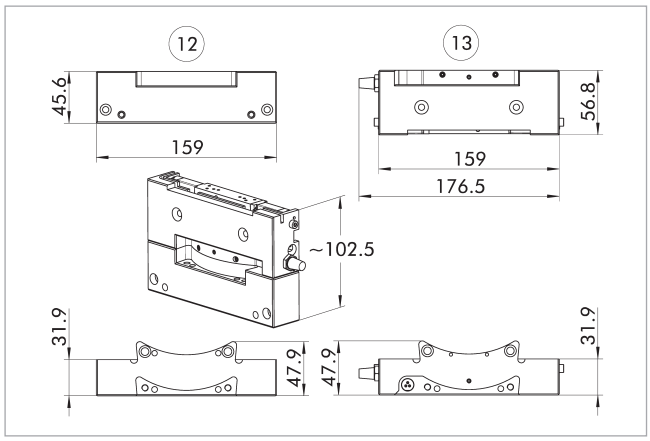

12 Kopfseite
13 Adapterseite

Kombination COS JU3-K und Distanzplatte

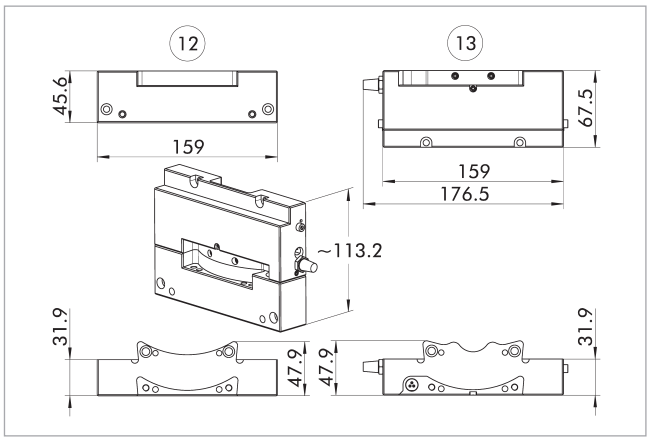

12 Kopfseite
13 Adapterseite

Distanzplatte

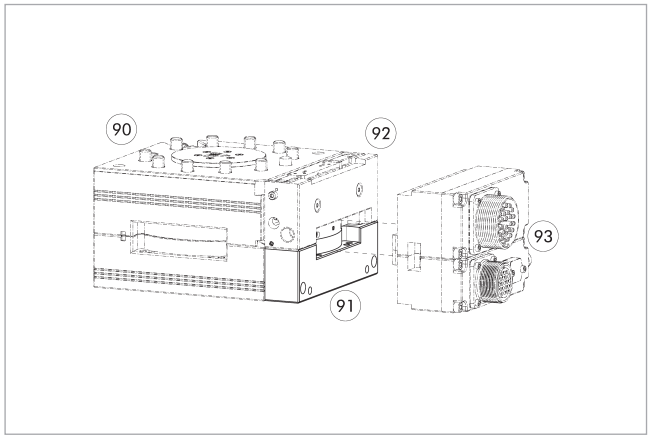

90 Automatischer Werkzeugwechsler CPS
91 Distanzplatte
92 Optionsmodul COS Kopf
93 Optionsmodul COS Kopf und Adapter

Bezeichnung	Ident.-Nr.	Passend für
Distanzplatte		
COS Z50-A-LD	1584093	Ansteuerungsmodule COS JB2-K, COS JB3-K, COS JU2-K und COS JU3-K



Technische Daten

Bezeichnung		COS V112A-K	COS V112A-A
Ident.-Nr.		*1586745*	*1586744*
Passend an		Wechselkopf	Wechseladapter
Anschraubbild		J	J
Übertragungsart		Vakuum	Vakuum
Eigenmasse	[kg]	0.39	0.36
Min./max. Umgebungstemperatur	[°C]	5/60	5/60
Abgang Anschluss		axial	axial
Anzahl Fluiddurchführungen		1x G3/2"	1x G3/2"
Art des Mediums		Vakuum	Vakuum
Max. Volumenstrom pro Fluiddurchführung		G3/2"	G3/2"
Besondere Eigenschaften		Zur Montage des Optionsmoduls an einem Anschraubbild J wird eine Adapterplatte benötigt. Diese ist im Lieferumfang enthalten.	Zur Montage des Optionsmoduls an einem Anschraubbild J wird eine Adapterplatte benötigt. Diese ist im Lieferumfang enthalten.

Kombination COS V112A-K und COS V112A-A

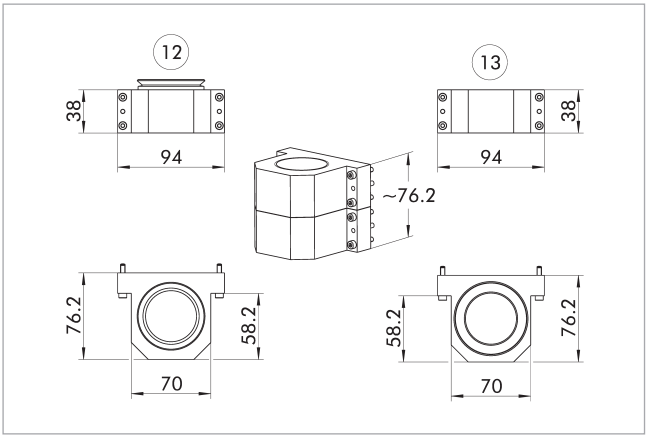

12 Kopfseite

13 Adapterseite



Technische Daten

Bezeichnung		COS V200A-K	COS V200A-A
Ident.-Nr.		*1586747*	*1586746*
Passend an		Wechselkopf	Wechseladapter
Anschraubbild		J	J
Übertragungsart		Vakuum	Vakuum
Eigenmasse	[kg]	0.68	0.63
Min./max. Umgebungstemperatur	[°C]	5/60	5/60
Abgang Anschluss		axial	axial
Anzahl Fluiddurchführungen		1x G2"	1x G2"
Art des Mediums		Vakuum	Vakuum
Max. Volumenstrom pro Fluiddurchführung		G2"	G2"
Besondere Eigenschaften		Zur Montage des Optionsmoduls an einem Anschraubbild J wird eine Adapterplatte benötigt. Diese ist im Lieferumfang enthalten.	Zur Montage des Optionsmoduls an einem Anschraubbild J wird eine Adapterplatte benötigt. Diese ist im Lieferumfang enthalten.

Kombination COS V200A-K und COS V200A-A

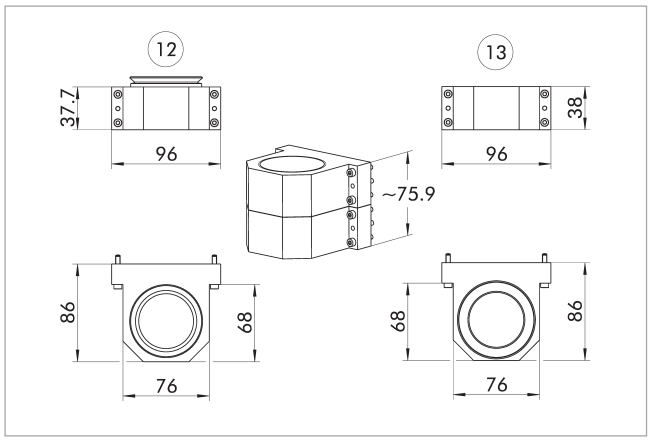

12 Kopfseite

13 Adapterseite

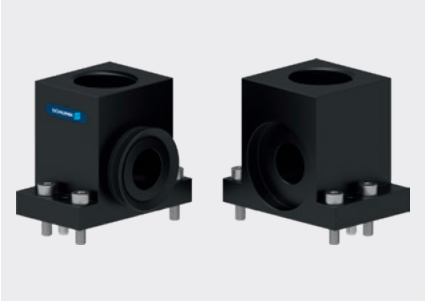

Technische Daten

Bezeichnung		COS V34-K	COS V34-A
Ident.-Nr.		*1586750*	*1586748*
Passend an		Wechselkopf	Wechseladapter
Anschraubbild		J	J
Übertragungsart		Vakuum	Vakuum
Eigenmasse	[kg]	0.21	0.2
Min./max. Umgebungstemperatur	[°C]	5/60	5/60
Abgang Anschluss		radial	radial
Anzahl Fluiddurchführungen		1x G3/4"	1x G3/4"
Art des Mediums		Vakuum	Vakuum
Max. Volumenstrom pro Fluiddurchführung		114,2 l/min (G3/4")	114,2 l/min (G3/4")

Kombination COS V34-K und COS V34-A

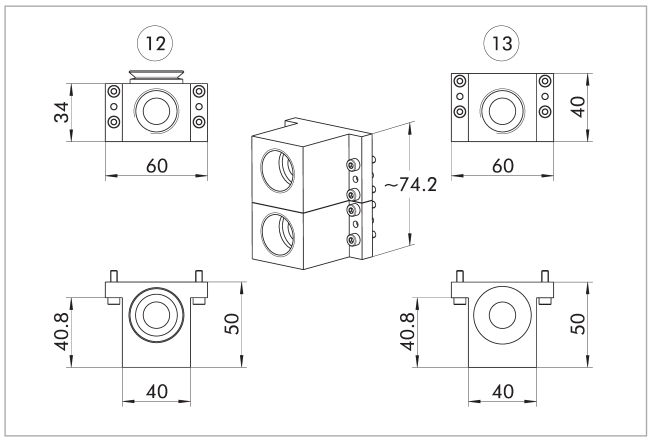

12 Kopfseite

13 Adapterseite



Technische Daten

Bezeichnung		COS AH2-K	COS AH4-A
Ident.-Nr.		*1586483*	*1586484*
Passend an		Wechselkopf	Wechseladapter
Anschraubbild		L	L
Übertragungsart		Pneumatik	Pneumatik
Eigenmasse	[kg]	2.21	1.16
Min./max. Umgebungstemperatur	[°C]	5/60	5/60
Abgang Anschluss		radial	radial
Anzahl Fluiddurchführungen		8x G3/8"	8x G3/8"
Art des Mediums		Luft	Luft
Max. Volumenstrom pro Fluiddurchführung		1.460 l/min (G3/8")	1.460 l/min (G3/8")
Max. Betriebsdruck	[bar]	6.9	6.9
Besondere Eigenschaften		selbstdichtende Ports	selbstdichtende Ports

Kombination COS AH2-K und COS AH4-A

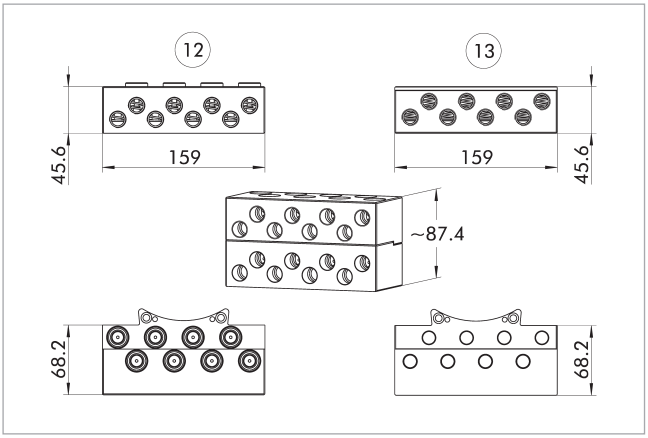

12 Kopfseite

13 Adapterseite



Technische Daten

Bezeichnung		COS FC2-K	COS FC4-A
Ident.-Nr.		*1586503*	*1586504*
Passend an		Wechselkopf	Wechseladapter
Anschraubbild		L	L
Übertragungsart		Flüssigkeiten	Flüssigkeiten
Eigenmasse	[kg]	5.9	5.9
Min./max. Umgebungstemperatur	[°C]	5/60	5/60
Abgang Anschluss		radial	radial
Anzahl Fluiddurchführungen		8x G3/8"	8x G3/8"
Art des Mediums		Luft, Wasser	Luft, Wasser
Max. Volumenstrom pro Fluiddurchführung		1.300 l/min (G3/8")	1.300 l/min (G3/8")
Max. Betriebsdruck	[bar]	6.9	6.9
Besondere Eigenschaften		selbstdichtende Ports, Edelstahlgehäuse	selbstdichtende Ports, Edelstahlgehäuse

Kombination COS FC2-K und COS FC4-A

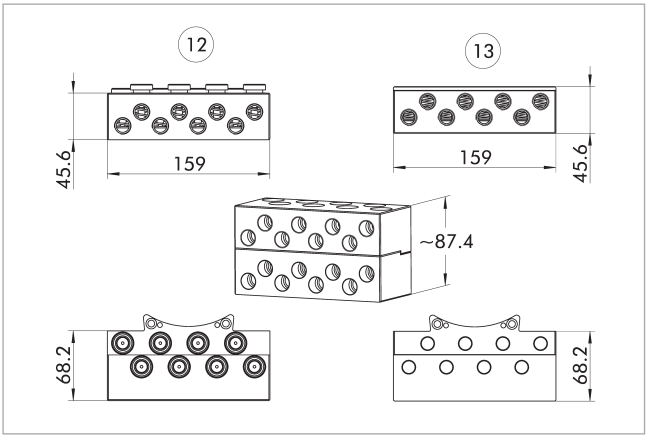

12 Kopfseite

13 Adapterseite



Technische Daten

Bezeichnung		COS FG2-K	COS FG2-A
Ident.-Nr.		*1586506*	*1586505*
Passend an		Wechselkopf	Wechseladapter
Anschraubbild		J	J
Übertragungsart		Flüssigkeiten	Flüssigkeiten
Eigenmasse	[kg]	0.41	0.33
Min./max. Umgebungstemperatur	[°C]	5/60	5/60
Abgang Anschluss		radial	radial
Anzahl Fluiddurchführungen		2x G3/8"	2x G3/8"
Art des Mediums		Luft, Wasser	Luft, Wasser
Max. Volumenstrom pro Fluiddurchführung		1.300 l/min (G3/8")	1.300 l/min (G3/8")
Max. Betriebsdruck	[bar]	6.9	6.9
Besondere Eigenschaften		selbstdichtende Ports, Edelstahlgehäuse	selbstdichtende Ports, Edelstahlgehäuse

Kombination COS FG2-K und COS FG2-A

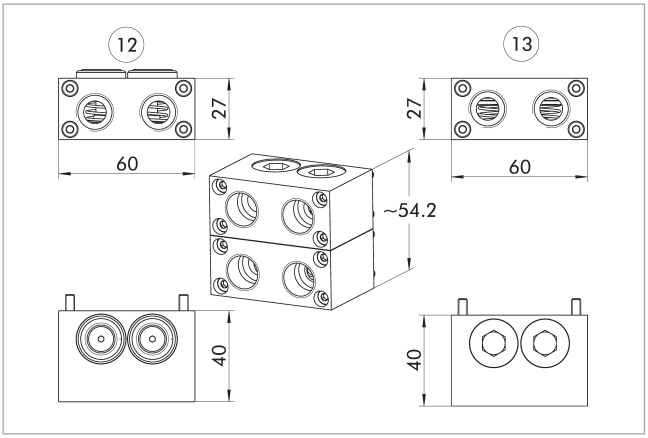

12 Kopfseite

13 Adapterseite



Technische Daten

Bezeichnung		COS FG4-K	COS FG4-A
Ident.-Nr.		*1586508*	*1586507*
Passend an		Wechselkopf	Wechseladapter
Anschraubbild		J	J
Übertragungsart		Flüssigkeiten	Flüssigkeiten
Eigenmasse	[kg]	0.72	0.58
Min./max. Umgebungstemperatur	[°C]	5/60	5/60
Abgang Anschluss		radial	radial
Anzahl Fluiddurchführungen		4x G3/8"	4x G3/8"
Art des Mediums		Luft, Wasser	Luft, Wasser
Max. Volumenstrom pro Fluiddurchführung		1.300 l/min (G3/8")	1.300 l/min (G3/8")
Max. Betriebsdruck	[bar]	6.9	6.9
Besondere Eigenschaften		selbstdichtende Ports, Edelstahlgehäuse	selbstdichtende Ports, Edelstahlgehäuse

ⓘ Nicht bei den Baugrößen CPS 040 und CPS 041 zu empfehlen. Bitte sprechen Sie uns an.

Kombination COS FG4-K und COS FG4-A

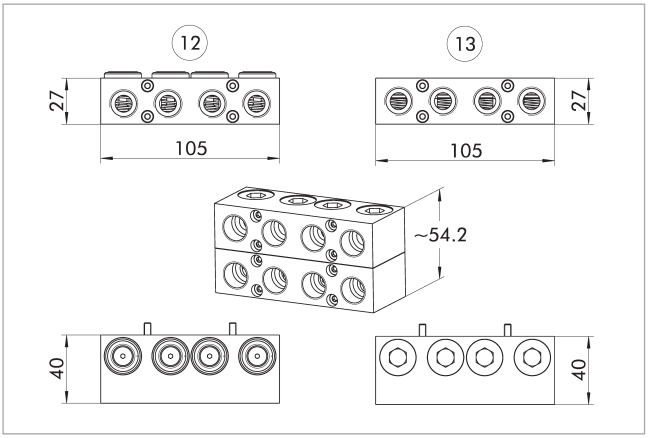

12 Kopfseite

13 Adapterseite



Technische Daten

Bezeichnung		COS FH12-K	COS FH12-A
Ident.-Nr.		*1586540*	*1586509*
Passend an		Wechselkopf	Wechseladapter
Anschraubbild		L	L
Übertragungsart		Flüssigkeiten	Flüssigkeiten
Eigenmasse	[kg]	2.9	2.27
Min./max. Umgebungstemperatur	[°C]	5/60	5/60
Abgang Anschluss		radial	radial
Anzahl Fluiddurchführungen		4x G1/2"	4x G1/2"
Art des Mediums		Luft, Wasser	Luft, Wasser
Max. Volumenstrom pro Fluiddurchführung		1.460 l/min (G1/2")	1.460 l/min (G1/2")
Max. Betriebsdruck	[bar]	6.9	6.9
Besondere Eigenschaften		selbstdichtende Ports, Edelstahlgehäuse	selbstdichtende Ports, Edelstahlgehäuse

Kombination COS FH12-K und COS FH12-A

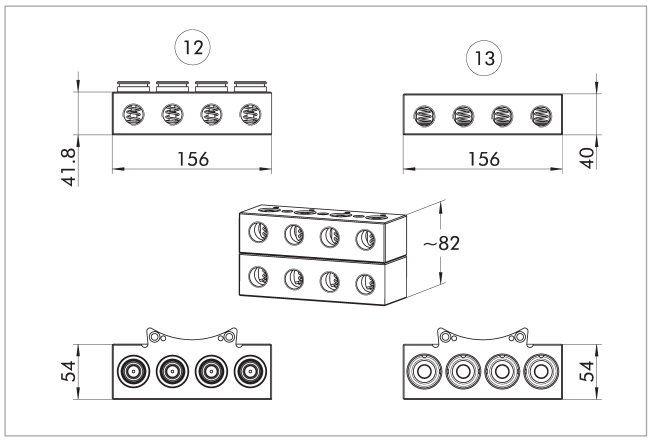

12 Kopfseite

13 Adapterseite



Technische Daten

Bezeichnung		COS F2HG14A-K	COS F2HG14A-A
Ident.-Nr.		*1586502*	*1586501*
Passend an		Wechselkopf	Wechseladapter
Anschraubbild		J	J
Übertragungsart		Hydraulik	Hydraulik
Eigenmasse	[kg]	0.71	0.61
Min./max. Umgebungstemperatur	[°C]	5/60	5/60
Abgang Anschluss		axial	axial
Anzahl Fluiddurchführungen		2x G1/4"	2x G1/4"
Art des Mediums		Hydraulik, Wasser	Hydraulik, Wasser
Max. Volumenstrom pro Fluiddurchführung		1.300 l/min (G1/4")	1.300 l/min (G1/4")
Max. Betriebsdruck	[bar]	160	160
Besondere Eigenschaften		Bitte beachten Sie den maximal zulässigen Betriebsdruck. Bei Modulen mit mehreren Anschlüssen darf die Summe der gleichzeitig anliegenden Druckwerte über alle Ports diesen Wert nicht überschreiten. Die Ports sind selbstdichtend. Dennoch können beim Entkuppeln geringe Flüssigkeitsreste auf der Oberfläche der Ports verbleiben. Die Flüssigkeitsmenge hängt dabei maßgeblich von der Art des durchgeführten Fluids ab.	Bitte beachten Sie den maximal zulässigen Betriebsdruck. Bei Modulen mit mehreren Anschlüssen darf die Summe der gleichzeitig anliegenden Druckwerte über alle Ports diesen Wert nicht überschreiten. Die Ports sind selbstdichtend. Dennoch können beim Entkuppeln geringe Flüssigkeitsreste auf der Oberfläche der Ports verbleiben. Die Flüssigkeitsmenge hängt dabei maßgeblich von der Art des durchgeführten Fluids ab.

ⓘ Nicht für Baugrößen CPS 040 und CPS 041 geeignet.

Kombination COS F2HG14A-K und COS F2HG14A-A

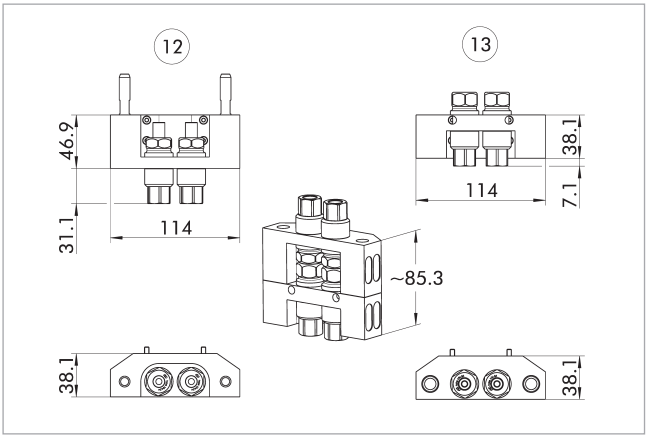

12 Kopfseite

13 Adapterseite



Technische Daten

Bezeichnung		COS HB2-K	COS HB2-A
Ident.-Nr.		*1586284*	*1586283*
Passend an		Wechselkopf	Wechseladapter
Anschraubbild		L	L
Übertragungsart		Hydraulik	Hydraulik
Eigenmasse	[kg]	1.47	1.3
Min./max. Umgebungstemperatur	[°C]	5/60	5/60
Abgang Anschluss		axial	axial
Anzahl Fluiddurchführungen		1x G1/4"	1x G1/4"
Anzahl Fluiddurchführungen		2x G3/8"	2x G3/8"
Art des Mediums		Hydraulik, Wasser	Hydraulik, Wasser
Max. Volumenstrom pro Fluiddurchführung		1.300 l/min (G1/4")	1.300 l/min (G1/4")
Max. Volumenstrom pro Fluiddurchführung		1.460 l/min (G3/8")	1.460 l/min (G3/8")
Max. Betriebsdruck	[bar]	158	158
Besondere Eigenschaften		Bitte beachten Sie den maximal zulässigen Betriebsdruck. Bei Modulen mit mehreren Anschlüssen darf die Summe der gleichzeitig anliegenden Druckwerte über alle Ports diesen Wert nicht überschreiten. Die Ports sind selbstdichtend. Dennoch können beim Entkuppeln geringe Flüssigkeitsreste auf der Oberfläche der Ports verbleiben. Die Flüssigkeitsmenge hängt dabei maßgeblich von der Art des durchgeführten Fluids ab.	Bitte beachten Sie den maximal zulässigen Betriebsdruck. Bei Modulen mit mehreren Anschlüssen darf die Summe der gleichzeitig anliegenden Druckwerte über alle Ports diesen Wert nicht überschreiten. Die Ports sind selbstdichtend. Dennoch können beim Entkuppeln geringe Flüssigkeitsreste auf der Oberfläche der Ports verbleiben. Die Flüssigkeitsmenge hängt dabei maßgeblich von der Art des durchgeführten Fluids ab.

Kombination COS HB2-K und COS HB2-A

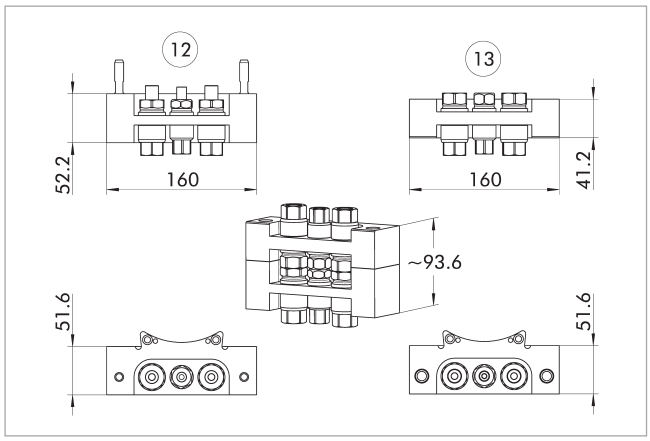

12 Kopfseite

13 Adapterseite

Abdeckung COS HC2-A

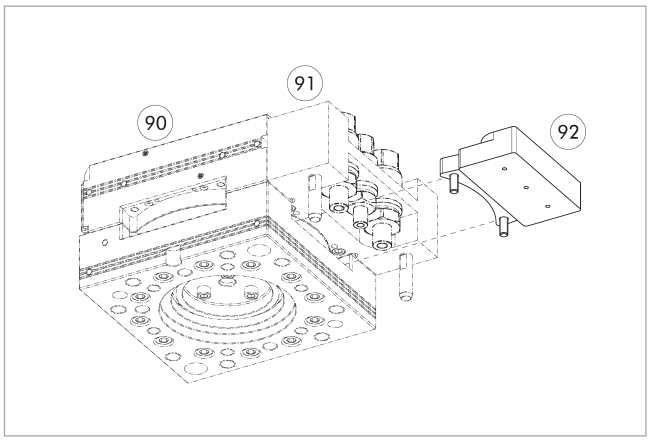

90 Automatische Werkzeugwechsler CPS

91 Optionsmodul COS Kopf

92 Abdeckung COS HC2-A

Bezeichnung	Ident.-Nr.	Passend für
Abdeckung		
COS HC2-A	*1586300*	Hydraulikmodule COS HB2-K und COS HB6-K



Technische Daten

Bezeichnung		COS HB6-K	COS HB6-A
Ident.-Nr.		*1586289*	*1586287*
Passend an		Wechselkopf	Wechseladapter
Anschraubbild		L	L
Übertragungsart		Hydraulik	Hydraulik
Eigenmasse	[kg]	1.47	1.3
Min./max. Umgebungstemperatur	[°C]	5/60	5/60
Abgang Anschluss		axial	axial
Anzahl Fluiddurchführungen		2x G3/8"	2x G3/8"
Art des Mediums		Hydraulik, Wasser	Hydraulik, Wasser
Max. Volumenstrom pro Fluiddurchführung		1.460 l/min (G3/8")	1.460 l/min (G3/8")
Max. Betriebsdruck	[bar]	496	496
Besondere Eigenschaften		Bitte beachten Sie den maximal zulässigen Betriebsdruck. Bei Modulen mit mehreren Anschlüssen darf die Summe der gleichzeitig anliegenden Druckwerte über alle Ports diesen Wert nicht überschreiten. Die Ports sind selbstdichtend. Dennoch können beim Entkuppeln geringe Flüssigkeitsreste auf der Oberfläche der Ports verbleiben. Die Flüssigkeitsmenge hängt dabei maßgeblich von der Art des durchgeführten Fluids ab.	Bitte beachten Sie den maximal zulässigen Betriebsdruck. Bei Modulen mit mehreren Anschlüssen darf die Summe der gleichzeitig anliegenden Druckwerte über alle Ports diesen Wert nicht überschreiten. Die Ports sind selbstdichtend. Dennoch können beim Entkuppeln geringe Flüssigkeitsreste auf der Oberfläche der Ports verbleiben. Die Flüssigkeitsmenge hängt dabei maßgeblich von der Art des durchgeführten Fluids ab.

Kombination COS HB6-K und COS HB6-A

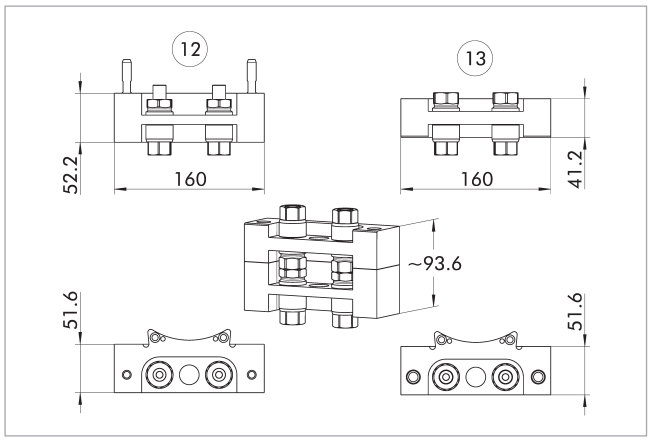

12 Kopfseite

13 Adapterseite

Abdeckung COS HC2-A

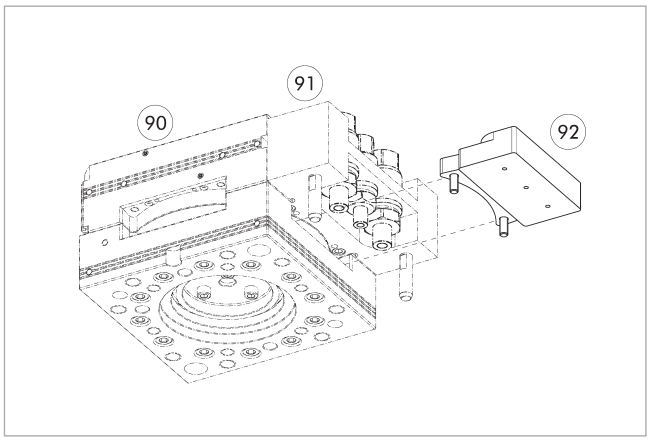

90 Automatische Werkzeugwechsler CPS

91 Optionsmodul COS Kopf

92 Abdeckung COS HC2-A

Bezeichnung	Ident.-Nr.	Passend für
Abdeckung		
COS HC2-A	*1586300*	Hydraulikmodule COS HB2-K und COS HB6-K

SCHUNK SE & Co. KG
Spanntechnik
Greiftechnik
Automatisierungstechnik

Bahnhofstr. 106 – 134
D-74348 Lauffen/Neckar
Tel. +49-7133-103-0
Fax +49-7133-103-2399
info@de.schunk.com
schunk.com

Folgen Sie uns

2026-10-29